黄石临空经济区道路提升项目(二期）-黄兴淑线

市政行业、水利行业
公路行业（公路）
建筑行业（建筑工程、人防工程）
风景园林工程设计专项
电力行业（送电工程、变电工程）

施工图设计

设 计 编 号:

批　　准:

项目负责人:

日　　期: 2023.08

大洲设计咨询集团有限公司

DaZhou Design Consulting Group Co.Ltd

用心设计，绘制人生蓝图

证书编号：A232006431

江苏省工程勘察设计出图专用章
大洲设计咨询集团有限公司
资质证书编号 A232006431 B232009155
江苏省住房和城乡建设厅监制(J)
有效期至二〇二四年九月三十日

统一社会信用代码

91320902788854895B (33/40)

营业执照

（副 本）

编 号 320913000202105140127

扫描二维码登录"国家企业信用信息公示系统"了解更多登记、备案、许可、监管信息。

名 称 大洲设计咨询集团有限公司

类 型 有限责任公司(自然人投资或控股)

法定代表人 李东升

经营范围 项目管理，工程勘察、设计、监理，造价咨询，招标代理，政府采购招标代理，中央投资项目招标代理，工程咨询，雷电防护装置检测，雷电灾害风险评估，网络信息技术研发、咨询，房屋建筑工程、建筑装修装饰工程、市政公用工程、水利水电工程施工，建筑工程总承包服务，企业管理咨询，财务咨询，环境影响评估，社会稳定风险评估，安全评估，资产评估，房地产价格评估。（依法须经批准的项目，经相关部门批准后方可开展经营活动）

注册资本 6000万元整

成立日期 2006年05月24日

营业期限 2006年05月24日至******

住 所 宜城市城南新区襄海街道青年中路51号钱江财富广场2幢2-901室（CNH）

登记机关

2021 年 05 月 14 日

国家企业信用信息公示系统网址：http://www.gsxt.gov.cn

市场主体应当于每年1月1日至6月30日通过国家企业信用信息公示系统报送公示年度报告。

国家市场监督管理总局监制

工 程 设 计

资 质 证 书

证书编号：A232006431

有 效 期：至2024年01月17日

中华人民共和国住房和城乡建设部制

企 业 名 称：大洲设计咨询集团有限公司

经 济 性 质：有限责任公司

资 质 等 级

电力行业（风力发电、变电工程、送电工程）专业乙级；公路行业（公路）专业丙级；环境工程（水污染防治工程）专项乙级；农林行业（农业综合开发生态工程、森林工业工程）专业乙级；水利行业丙级；建筑行业（建筑工程）甲级；建筑行业（人防工程）乙级；风景园林工程设计专项乙级；市政行业乙级。

可承担建筑装饰工程设计、建筑幕墙工程设计、轻型钢结构工程设计、建筑智能化系统设计、照明工程设计和消防设施工程设计相应范围的甲级专项工程设计业务。

******

发证机关：

2021年 05月 18日

No.AZ0178903

江苏省工程勘察设计出图专用章

大洲设计咨询集团有限公司

资质证书编号 A232006431

B232009155

江苏省住房和城乡建设厅监制(J)

有效期至二〇二四年九月三十日

本 册 目 录

序号	名 称	图 号	备 注
	第一册 共一册		
	道路工程		
	设计说明	DL-00	
1	项目区位图	DL-01	
2	道路标准横断面图	DL-02	
3	道路平面设计图	DL-03	
4	逐桩坐标表	DL-04	
5	道路平曲线表	DL-05	
6	路面结构设计图	DL-06	
7	特殊路基处理设计图	DL-07	
8	新旧路基衔接工程设计图	DL-08	
9	工程数量汇总表	DL-09	
	交通工程		
	交通设计说明	JT-00	
1	交通标准横断面图	JT-01	
2	交通平面设计图	JT-02	
3	标志版面布置图	JT-03	
4	单柱式标志一般构造图	JT-04	
5	标线一般设计图	JT-05	
6	单柱式广角镜设计图	JT-06	
7	减速带设计图	JT-07	
8	工程数量表	JT-08	

江苏省工程勘察设计出图专用章
大洲设计咨询集团有限公司
资质证书编号 A232006431 B232009155
江苏省住房和城乡建设厅监制(J)
有效期至二〇二四年九月三十日

一、道路工程

江苏省工程勘察设计出图专用章
大洲设计咨询集团有限公司
资质证书编号 A232006431
B232009155
江苏省住房和城乡建设厅监制(J)
有效期至二0二四年九月三十日

施工图设计专家组审查意见及回复

1）结合四好农村技术要求，明确项目设计标准及设计界面。

回复：按要求修改。

2）补充既有道路的调查及评价内容，完善既有道路的适应性评价内容。

回复：按意见修改，本项目老路为水泥砼路面，路面破损需换板详见道路平面设计图（由测量单位提供）。

3）根据既有路面检测情况、补充路面方案比选内容，优化路面的改造方案。

回复：按意见修改，已修改路面结构大样图，土路肩不满铺沥青砼，已删除相关说明等。

4）细化与等级路交叉设计内容。

回复：按意见修改，完善细化交叉设计。

5）根据优化后的工程方案，核实工程量及材料单价，完善预算编制。

回复：按意见修改，已补充工程数量及材料，完善施工图预算。

6）落实专家及参会单位其它意见。

回复：按意见修改，已修改专家提出的其它意见。

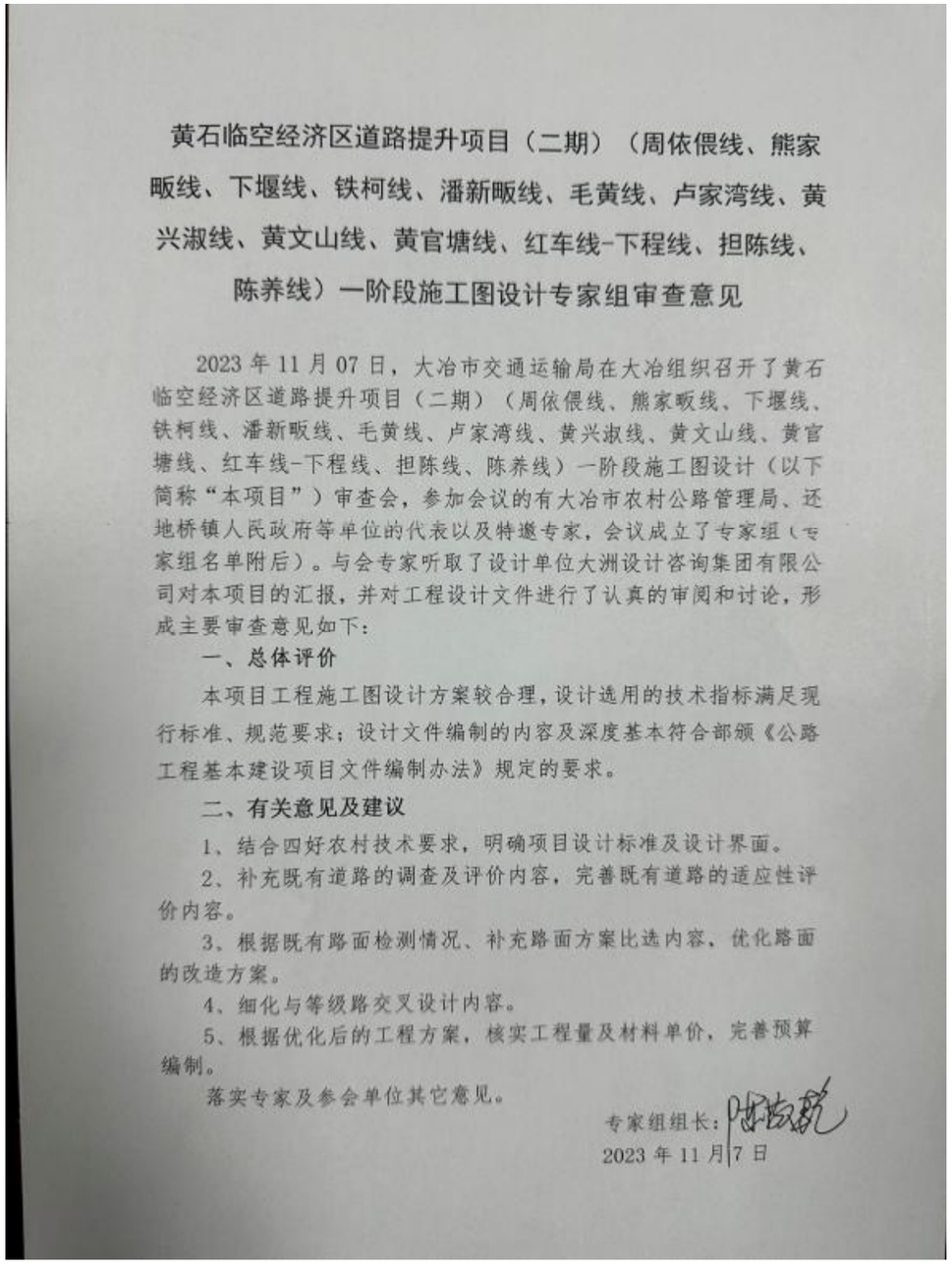

黄石临空经济区道路提升项目（二期）（周依偎线、熊家畈线、下堰线、铁柯线、潘新畈线、毛黄线、卢家湾线、黄兴淑线、黄文山线、黄官塘线、红车线-下程线、担陈线、陈养线）一阶段施工图设计专家组审查意见

2023 年 11 月 07 日，大冶市交通运输局在大冶组织召开了黄石临空经济区道路提升项目（二期）（周依偎线、熊家畈线、下堰线、铁柯线、潘新畈线、毛黄线、卢家湾线、黄兴淑线、黄文山线、黄官塘线、红车线-下程线、担陈线、陈养线）一阶段施工图设计（以下简称“本项目”）审查会，参加会议的有大冶市农村公路管理局、还地桥镇人民政府等单位的代表以及特邀专家，会议成立了专家组（专家组名单附后）。与会专家听取了设计单位大洲设计咨询集团有限公司对本项目的汇报，并对工程设计文件进行了认真的审阅和讨论，形成主要审查意见如下：

一、总体评价

本项目工程施工图设计方案较合理，设计选用的技术指标满足现行标准、规范要求；设计文件编制的内容及深度基本符合部颁《公路工程基本建设项目文件编制办法》规定的要求。

二、有关意见及建议

1、结合四好农村技术要求，明确项目设计标准及设计界面。

2、补充既有道路的调查及评价内容，完善既有道路的适应性评价内容。

3、根据既有路面检测情况、补充路面方案比选内容，优化路面的改造方案。

4、细化与等级路交叉设计内容。

5、根据优化后的工程方案，核实工程量及材料单价，完善预算编制。

落实专家及参会单位其它意见。

专家组组长：

2023 年 11 月 7 日

江苏省工程勘察设计出图专用章
大洲设计咨询集团有限公司
资质证书编号 A232006431 B232009155
江苏省住房和城乡建设厅监制(J)
有效期至二〇二四年九月三十日

道路工程设计说明（修）

一、 项目概述

黄石临空经济区道路提升项目(二期）-黄兴淑线：本项目 A 线起点位于柯进榜东北侧村道交叉口，终点止于铁东线交叉口；B 线起点位于 A 线交叉口，终点止于 A 线交叉口，路线全长 2643.331m，其中 A 线长 1374.963m；B 线长 1268.368m。本项目属于道路刷黑维修工程，主要为对车行道混凝土路面进行维修刷黑，其中 AK0+632-AK0+840、BK0+000-BK0+350 段进行拼宽刷黑。

二、 设计依据

1） 本项目测量地形图（含破损路面测绘）；

2） 《设计任务委托书》；

3） 国家有关标准及技术规范。

三、 设计标准和采用规范

3.1 工程技术标准

1）道路等级：四级公路，本项目属维修工程，维持原道路设计标准、线形、路面宽度、横坡及交通组织，维修主要目的是补强路面，提升路面使用功能及行车舒适度；

2）设计车速：V=15km/h；

3）交通量达到临界状态时的年限：10 年；

4）路面结构使用年限：8 年；

5）路面设计标准轴载：BZZ-100kN；

6）最小净高：车行道≥4.5m，人行道≥2.5m；

7）路面抗滑标准：横向力系数 SFC_{60} ≥54，构造深度 TD(mm) ≥0.55

8）地震基本烈度为 6 度，设计基本地震加速度为 0.05g，道路工程不设防；

3.2 设计采用规范

1） 《小交通量农村公路工程设计规范》 （JTG/T 3311-2021）

2） 《乡村道路工程技术规范》 （GB/T 51224-2017）

3） 《农村公路工程技术标准》 （DB42/T 1380-2018）

4） 《公路工程技术标准》 （JTG B01-2014）

5） 《公路路线设计规范》 （JTG D20-2017）

6） 《公路沥青路面设计规范》 （JTG D50-2017）

7） 《公路水泥混凝土路面设计规范》 （JTG D40-2011）

8） 《公路路基设计规范》 （JTG D30-2015）

9） 《公路桥涵设计通用规范》 （JTG D60-2015）

10） 《公路涵洞设计规范》 （JTG/T 3365-02--2020）

11） 《公路排水设计规范》 （JTG/T D33-2012）

12） 《公路土工合成材料应用技术规范》 (JTG/T D32-2012)

13） 《中华人民共和国工程建设标准强制性条文》（城镇建设部分）（2013 年版）

3.3 工程施工及验收规范

1) 《公路路基施工技术规范》 （JTG/T 3610-2019）

2) 《公路路面基层施工技术细则》 （JTG/T F20-2015）

3) 《城镇道路工程施工与质量验收规范》 （CJJ1-2008）

4) 《公路沥青路面施工技术规范》 （JTG F 40-2004）

5) 《沥青路面施工及验收规范》 （GB50092-96）

四、 道路工程设计

4.1 原有老路情况

经过现场调查，本项目原有道路为水泥混凝土路面，其路面结构为：18cm 水泥混凝土面板+石渣垫层。路面状况较好，局部出现破损。现有道路标志标牌严重缺失。

经现场调查，对老路综合评价如下：

老路路基基本稳定；老路路面状况总体较好，本次设计考虑在原有道路基础上进行维修刷黑，并增加相应的交通防护工程。

4.2 平纵横设计

本工程为现状道路黑色化改造工程，坐标系采用 2000 国家大地坐标系，道路设计中线按照现状道路中线拟合，不改变道路平面横断面，路面高程在原道路高程的基础上抬高 5cm。

4.3 新旧路基衔接设计

在路基拼宽路段需进行新旧路基衔接处理，施工时应注意以下事项：

江苏省工程勘察设计出图专用章
大洲设计咨询集团有限公司
资质证书编号 A232006431 B232009155
江苏省住房和城乡建设厅监制(J)
有效期至二〇二四年九月三十日

1)施工准备

首先要对旧路的状况进行调查，并对旧路基的病害进行处理。调查内容包括旧路路基的填筑材料、使用和损坏等病害情况，分析病害的种类、规模、状态、原因等，并在施工前或施工期间，对路基不同类型的病害要进行彻底地处理。

2)基底处理

旧路两侧一般为排水边沟和碎落台，边沟经长期的雨水侵蚀，其下部已基本变得相当软弱；平台由于绿化其底部实际也为腐质土。对于上述情况地基必须作彻底清除，对于地下水丰富区域，须铺设透水性材料。基底压实度必须比规范要求高出 1%；施工时必须严格按设计要求进行。保证基底承载力，减少新老路基剪切变形。

3)路基加宽

①台阶

由于旧路基边坡坡率一般为 1∶1.5，必须将原边坡挖成台阶，台阶使新旧路基有效得交错结合，是衔接的重要组成部分，施工时必须引起足够的重视。台阶宽度应满足摊铺和压实设备操作的需要，以便有利于机械施工，一般不少于 2.0m，如受环境限制可适当放窄，但宽度不得小于1m，并作成 2%~4%的内倾斜坡。

②土工格栅

在新旧路基街接处铺设二层宽 2m 的土工格栅，分别设置在上、下路床表面，为保证土工格栅的整体性，在纵横向尽量减少拼接，若有拼接，应将拼接缝错开。铺设土工格栅的填土表面应平整，严禁有碎、块石等坚硬凸出物，上下侧距离土工格栅 8cm 以内的路堤填料，其最大粒径不得大于 6cm。本设计采用土工格栅技术要求为:格栅材料为双向土工格栅，双向抗拉强度≥50KN/m，破断延伸率≤3%，焊点剥离力>300N。

③填筑材料

填筑材料经自重、路面和车辆等荷载的作用，老路基已经基本被压实，而新路基的填料虽经严格压实,仍存在后期变形。为此，填筑材料的选择将很大程度影响路基的有效沉降。所有填料宜与老路堤相同或选用透水性较好的材料，尽量使用碎石土或石渣等沉降量较少的材料进行填筑，并控制好填筑材料的液塑限、承载比(CBR)和击实试验等各项指标。

④路基碾压

路基填筑前，须根据规范要求做好试验段，必须严格控制材料的最佳含水量、松铺厚度、压实设备的类型、最佳组合方式、碾压遍数及碾压速度等，使各项指标达到最优状态，保证压实度达到设计要求。对于加宽渐变部分，必须严格控制其碾压宽度，如老路基挖台阶受限制时，可通过铺设护道等方式满足其要求，使路基压实度均满足要求。

在施工时分层碾压，控制每层填筑厚度及压实度，提高压实标准。碾压应采用重型压路机(>20t)进行，双驱双振。碾压虚方厚度不得大于 30cm，压实度必须达到新标准的压实度要求,且重点应放在新老路基的结合部每层压完后应平整光滑。

路基填筑时应控制路堤填筑速率。当填土速率较快时，地基强度来不及增长，易产生较大的剪切变形。在施工时按照慢速填土标准进行控制，控制标准为地面沉降率每昼夜不大于 10mm 坡角水平位移速率每昼夜不大于 5mm。

加宽部位填筑压实标准与一般路基设计要求相同;铺设土工格栅的填土表面应平整，严禁有碎、块石等坚硬凸出物，上下侧距离土工格栅 8cm 以内的路堤填料，其最大粒径不得大于 6cm。

4.4 路面设计

本项目为改造项目，由于沥青加铺层能有效地改善旧水泥路面的使用性能，同时充分利用旧水泥路面，造价相对较低，施工方便，且对交通、环境影响小，根据检测报告，现状旧砼板较好，可采用在原有水泥混凝土路面上加铺沥青混凝土措施。

对于传荷能力“中”、“优”，且无病害的旧水泥混凝土可以直接加铺沥青混凝土；传荷能力“中”以下及存在病害的水泥路面需处治后再加铺沥青混凝土。

为减少反射裂缝的数量和延缓反射裂缝的发展速度,综合考虑经济上的合理性和技术上的可行性等因素，采用先处治旧水泥板及基层，然后在其上铺设抗裂贴，最后再进行沥青面层的加铺。

根据检测结果及相关工程沥青加铺的经验：

在现有水泥混凝土路面基础上进行加铺处理,沥青加铺形式为 5cmAC-13C 型细粒式沥青混凝土面层。具体详见《路面结构设计图》。

沥青采用道路石油沥青 A 级 70 号，并应满足国家相关规范标准。压实度要求：沥青混凝土≥97%。

路面结构层要求如下：路床顶面回弹弯沉值不大于 300（1/100mm）。级配碎石基层顶面回弹弯沉不大于 218.2(1/100mm)。5cm 厚 AC-13C 细粒式沥青砼顶面回弹弯沉不大于 27.4(1/100mm)。

4.5 材料要求

4.5.1 水泥混凝土面层的技术要求

江苏省工程勘察设计出图专用章
大洲设计咨询集团有限公司
资质证书编号 A232006431 B232009155
江苏省住房和城乡建设厅监制(J)
有效期至二〇二四年九月三十日

1）水泥混凝土面层的技术要求

（1）原材料

水泥混凝土面层所用材料应符合《公路水泥混凝土路面施工技术细则》（JTG/T F30-2014）中的有关规定。

a、水泥

所用水泥应满足《公路水泥混凝土路面施工技术细则》（JTG/T F30-2014）中的各项规定。还应通过混凝土配合比试验，根据其弯拉强度、耐久性和工作性优选适宜的水泥品质、强度等级。

b、粗集料

质地坚硬、耐久、洁净。粗集料的技术指标应符合《公路水泥混凝土路面施工技术细则》（JTG/T F30-2014）中的规定。

为保证混凝土的弯拉强度，在任何情况下，粗集料的公称最大粒径都不应大于 31.5mm。粗集料不得使用不分级的统料，应分为几个粒级的集料进行掺配，粒级及合成级配范围应符合《公路水泥混凝土路面施工技术细则》（JTG/T F30-2014）中的要求。

c、细集料

质地坚硬、耐久、洁净。其技术指标应符合《公路水泥混凝土路面施工技术细则》（JTG/T F30-2014）中的要求。

宜采用细度模数在 2.5 以上的中粗砂。细集料的级配范围应符合《公路水泥混凝土路面施工技术细则》（JTG/T F30-2014）中的要求。

d、水

宜采用饮用水。使用非饮用水时，应符合要求方可使用。

混凝土拌和用水宜采用清洁的饮用水，进行试验，符合以下要求：

①硫酸盐含量（按 SO_4^{2-}计）小于 0.0027 mg/mm^3；

②含盐量不得超过 0.005 mg/mm^3；

③PH 值不得小于 4。

④不得会有油污、泥和其他有害杂质。

e、钢筋

①钢筋的品种，规格应符合设计要求。

②钢筋应顺直，不得有裂纹、断伤、刻痕、表面油污和锈蚀。

f、接缝材料

胀缝板应能适应混凝土面板膨胀、收缩，施工时不变形，弹性复原率高，耐久性好。其技术要求应符合《公路水泥混凝土路面施工技术细则》（JTG/T F30-2014）中的要求。填缝料应具有与砼板壁粘结牢固，回弹性好，不溶于水、高温不挤出，低温不脆裂，耐久性好等性能。其技术要求应符合《公路水泥混凝土路面施工技术细则》（JTG/T F30-2014）的要求。

4.5.2 沥青混凝土的技术要求

（1）沥青技术要求

沥青面层各层均应采用符合“道路石油沥青技术要求”的沥青。沥青指标应符合《公路沥青路面施工技术规范》（JTG F40-2004）的规定。本项目面层基质沥青选用 A 级 70 号沥青，其指标符合下表的规定。

表 4-1 道路石油沥青技术要求

项　　目	单　位	70 号	试验方法
针入度(25℃，100g，5s)	0.1mm	60～80	T0604
针入度指数 PI		-1.5～+1.0	T0604
软化点 T R&B，不小于	℃	45	T0606
60℃动力粘度，不小于	Pa·s	160	T0620
10℃延度，不小于	cm	20	T0605
15℃延度，不小于	cm	100	
蜡含量（蒸馏法），不大于	%	2.2	T0615
闪　点，不小于	℃	260	T0611
溶解度，不小于	%	99.5	T0607
密度（15℃）	g/cm3	实测记录	T0603
老化试验 TFOT（或 RTFOT）后			
质量变化，　不大于	%	±0.8	T0610 或 T0609
残留针入度比(25℃)，不小于	%	61	T0604
残留延度（10℃），不小于	cm	6	T0605

（2）粗集料

沥青面层粗集料应洁净、干燥、表面粗糙、无风化、无杂质，具有足够的强度、耐磨耗性。粗集料应具有良好的颗粒形状，不宜采用颚式破碎机加工。路面抗滑表层粗集料应选用坚硬、耐磨、抗冲击力好的碎石或破碎砾石，不得使用筛选砾石、矿渣及软质集料。粗集料质量应符合下表的要求，其粒径规格应按《公路沥青路面施工技术规范》JTG F40-2004 表 4.8.3 选用。集料质量应从源头抓起，派专人驻集料加工厂，对不合格的集料不得装车、装船，对拌场粗集料产格按

江苏省工程勘察设计出图专用章
大洲设计咨询集团有限公司
资质证书编号 A232006431 B232009155
江苏省住房和城乡建设厅监制(J)
有效期至二〇二四年九月三十日

有关规定进行检查。

表 4-2 沥青面层用粗集料质量要求

指标		单位	四级道路	试验方法
石料压碎值	不大于	%	26	T 0316
洛杉矶磨耗损失	不大于	%	28	T 0317
表观相对密度	不小于		2.60	T 0304
吸水率	不大于	%	2.0	T 0304
坚固性	不大于	%	12	T 0314
针片状颗粒含量（混合料） 其中粒径大于 9.5mm 其中粒径小于 9.5mm	不大于 不大于 不大于	% % %	15 12 18	T 0312
水洗法<0.075mm 颗粒含量	不大于	%	1	T 0310
软石含量	不大于	%	3	T0320

表 4-3 粗集料对破碎面的要求

混合料类型	道路等级	具有一定数量破碎面颗粒的含量（%）		试验方法
		1 个破碎面	2 个或 2 破碎面个以上	
表面层不小于	四级道路	100	90	T 0346

表 4-4 粗集料级配范围

指标名称	通过下列筛孔的质量百分率（%）											
	31.5	26.5	19.0	13.2	9.5	4.75	2.36	1.18	0.6	0.3	0.15	0.075
S10 规格	/	/	100	95-100	0-15	0-5	/	/	/	/	/	/
S12 规格	/	/	/	100	90-100	0-15	0-5	/	/	/	/	/

如果粗集料与沥青粘附性不能满足要求，可掺入适量的消石灰或抗老化及耐水性能较强的抗剥落剂（掺入量一般为沥青重量的 0.3%～0.5%），以提高沥青与集料间的粘结力，具体的掺入量应通过沥青混合料的水稳性检验确定。

沥青与抗剥落剂的混合液在静置不用的状态下，不宜超过 24 小时，否则应重新搅拌一次。

（3）细集料

沥青混凝土面层细集料应采用坚硬、洁净、干燥、无风化、无杂质并有适当颗粒级配的人工轧制细集料，其质量技术要求应下表要求。细集料的洁净程度，石屑和机制砂以砂当量（适用于 0～4.75mm）或亚甲蓝（适用于 0～2.36mm 或 0～0.15mm）表示。细集料的质量应满足下表要求：

表 4-5 沥青面层细集料质量技术要求

项　　目		单位	道路等级 四级道路	试验方法
表观相对密度	不小于	t/m^3	2.45	T 0328
坚固性（>0.3mm 部分）	不小于	%	12	T 0340
含泥量（小于 0.075mm 的含量）	不大于	%	3	T 0333
砂当量	不小于	%	60	T 0334
亚甲蓝值	不大于	g/kg	25	T 0349
棱角性（流动时间）	不小于	s	30	T 0345

石屑是采用采石场破碎石料时通过 4.75mm 或 2.36mm 的筛下部分，其规格应符合下表要求。沥青混合料宜将 S14 与 S16 组合使用。机制砂宜采用专用制砂机制造，并选用优质石料生产，其级配应符合 S16 的要求。

表 4-6 沥青混合料用机制砂或石屑规格

规格	公称粒径 方孔筛(mm)	水洗法通过各筛孔的质量百分率(%)							
		9.5	4.75	2.36	1.18	0.6	0.3	0.15	0.075
S14	3～5	100	90～100	0～15		0～3			
S15	0～5	100	90～100	60～90	40～75	20～55	7～40	2～20	0～10
S16	0～3	--	100	80～100	50～80	25～60	8～45	0～25	0～15

注：当生产石屑采用喷水抑制扬尘工艺时，应特别注意含粉量不得超过表中要求。

（4）填料

沥青混合料的填料须采用石灰岩或岩浆岩中的强基性岩等憎水性石料经磨细得到的矿粉，原石料中的泥土杂质应除净，矿粉要求干燥、洁净，能自由地从矿粉仓流出。拌和机回收的粉料可作为矿粉的一部分回收使用，但每盘用量不得超过填料总量的 25%，掺有粉尘填料的塑性指数不得超过 4%，矿粉质量应符合下表要求：

表 4-7 沥青混合料用矿粉质量要求

项　　目	道路等级 四级道路	试验方法
视密度　不小于　(t/m3)	2.50	T0352
含水量　不大于　(%)	1	T0103 烘干法
粒度范围 <0.6mm　(%)	100	T0351
<0.15mm　(%)	90～100	

江苏省工程勘察设计出图专用章
大洲设计咨询集团有限公司
资质证书编号 A232006431 B232009155
江苏省住房和城乡建设厅监制(J)
有效期至二〇二四年九月三十日

<0.075mm (%)	75～100	
外 观	无团粒结块	
亲水系数	<1	
塑性指数 (%)	<4	
加热安定性	实测记录	

（5）沥青混凝土面层混合料设计

对于沥青路面各沥青结构层，除要求其使用的沥青、矿料等原材料应满足规定的要求外，施工单位还必须根据设计要求的技术指标，遵循《公路沥青路面施工技术规范（JTGF40-2004）中关于热拌沥青混合料配合比设计的目标配合比、生产配合比及试拌试铺验证的三个阶段，确定矿料级配和最佳沥青用量，提供满足设计参数要求的沥青混合料。其级配范围应符合要求，沥青用量通过马歇尔试验确定。

表 4-8 沥青混凝土面层 AC-13C 矿料级配范围

级配类型	通过下列筛孔的质量百分率（%）												
	31.5	26.5	19	16	13.2	9.5	4.75	2.36	1.18	0.6	0.3	0.15	0.075
AC-13C				100	90-100	68-85	38-68	24-50	15-38	10-28	7-20	5-15	4-8
AC-20C		100	90-100	78-92	62-80	50-72	26-56	16-44	12-33	8-24	5-17	4-13	3-7
AC-25C	100	90-100	75-90	63-83	57-76	45-65	24-52	16-42	12-33	8-24	5-17	4-13	3-7

沥青混合料现场碾压质量控制应采用压实度监控。上面层的压实度应不小于 98%，中、下面层的压实度应不小于 97%，但禁止超过 100。

（6）沥青混合料试验

沥青混合料需在配合比设计的基础上在规定的试验条件下依次进行车辙试验、浸水马歇尔试验、冻融劈裂试验和渗水试验各项路面使用性能检验，并符合下表要求。不符合要求的沥青混合料，必须更换材料或重新进行配合比设计。

表 4-9 沥青混合料性能技术要求

指标	单位	技术指标（改性）	备注
车辙试验动稳定度 不小于	次/mm	2800	T0719
浸水马歇尔试验残留稳定度 不小于	%	85	T0709
冻融劈裂试验的残留强度比不小于	%	80	T0729
低温弯曲试验破坏应变 不小于	με	2500	T0715
渗水系数 不大于	ml/min	120	T0730

（7）粘层

沥青层与沥青层、沥青层与基层或结构物之间应严格做好防污染工作，要求做到沥青面层施工零污染。同时沥青面层之间及其与基层之间、与沥青混凝土接触的路缘石、雨水进水口、检查井等侧面及铺筑沥青混凝土面层的水泥混凝土桥面也应喷洒粘层油。粘层油宜采用快裂或中裂改性乳化沥青，其质量要求应符合《公路沥青路面施工技术规范》JTJ040-2004 表 4.7.1－2 的要求，如下表 6.15 所示。乳化沥青洒布量为 0.3～0.6 L/m²（沥青用量是指包括稀释剂和水分等在内的乳化沥青总量，乳化沥青的残留物含量以 50%为基准）。

表 4-10 粘结层改性乳化沥青技术要求

试验项目		单位	品种及代号	试验方法
			PCR	
破乳速度		—	快裂或中裂	T0658
粒子电荷		—	阳离子（＋）	T0653
筛上剩余量(1.18mm)，不大于		%	0.1	T0652
粘度	恩格拉粘度E25	—	1～10	T0622
	沥青标准粘度C25,3	s	8～25	T0621
蒸发残留物	含量，不小于	%	50	T0651
	针入度(100g,25℃,5s)	0.1mm	40～120	T0604
	软化点，不小于	℃	50	T0606
	延度(5℃)，不小于	cm	20	T0605
	溶解度（三氯乙烯），不小于	%	97.5	T0607
与矿料的粘附性，裹覆面积，不小于		—	2/3	T0654
储存稳定性	1d，不大于	%	1	T0655

4.6 沥青砼施工要求

（1）一般要求

铺装开工前应向监理工程师提供下列材料：各种原材料的质检报告，各种机具规格、性能、数量清单，施工组织设计，试配试铺结果和检测报告，经认可后才能开始施工。

铺装过程中应封闭交通，且不允许其它工程交叉作业，不允许施工车辆在铺装层上转弯、调头及制动、行驶速度不大于 10km/h，其它车辆和无关人员严禁进入作业区。

要求在铺装工程开工前，准备好所需的各种机械、检测仪器、原材料、完成混合料现场配比设计，管理人员和技术人员必须全部到位，并做好相关人员的技术培训工作。

江苏省工程勘察设计出图专用章
大洲设计咨询集团有限公司
资质证书编号 A232006431 B232009155
江苏省住房和城乡建设厅监制(J)
有效期至二〇二四年九月三十日

（2）原材料性能检测

各种原材料均应有材料供应商提供检测报告。

对集料、粘结剂、普通沥青、乳化改性沥青均需在现场实验室和（或）当地质检中心进行检测工作。

对每批沥青的针入度、软化点和5℃延度及25℃弹性恢复进行现场检测，不得低于规范的要求。

（3）沥青砼的施工温度要求

沥青混合料搅拌及压实温度宜通过在135～175℃条件下测定的黏度-温度曲线，按《城镇道路工程施工与质量验收规范》中表8.2.5-1确定。当缺乏黏温曲线数据时，可按表8.2.5-2的规定，结合实际情况确定混合料的搅拌及施工温度。

（4）沥青砼的拌合及摊铺要求

沥青砼必须在沥青拌和厂采用机械拌制，沥青拌和时间应以砼拌和均匀，所有矿料颗粒全部裹覆沥青结合料为度，并经试拌确定，拌和厂拌和的沥青混合料应均匀一致，无花白料，无结团成块或严重的粗细料分离现象，不符合要求时不得使用，并应及时调整。

沥青砼运至摊铺地点后，应检查拌和质量，达不到试验要求的批次,一律不得摊铺，气温低于10℃时，不宜摊铺沥青砼。

机械摊铺的混合料除特殊情况外，一律不用人工反复修整，以保证路面平整度达到规范的要求。

沥青砼当以马歇尔试验密度为标准密度其压实度应达97%。

要求严格按照规范要求摊铺沥青面层。

（5）沥青砼的接缝要求

沥青砼在施工缝及构筑物两端的连接处必须仔细操作保证紧密平顺。

相邻两幅及上下层的横向接缝均应错位1m以上。下层的横向接缝可采用斜接缝，上面层应采用垂直的平接缝。

斜接缝的搭接长度宜为0.4～0.8m，搭接处应清扫干净并洒粘层油。平接缝应做到紧密粘结，充分压实，连接平顺。

（6）混合料的生产、运输和碾压

①拌和厂的料斗、料仓的安排上要精心考虑，严格要施工级配进行生产。

②为提高混合料的质量，拌合厂对各种材料的贮存要特别重视，矿粉贮存在室内，细集料要加栅盖，粗集料要堆放在已经硬化的基础上，同时混合料的贮存不得过夜，当天拌合的混合料必须当天使用完。

③混合料出料的温度为要求符合要求，温度高于规定值时，混合料必须废弃。

④运料车的车厢底部应涂刷较多的油水混合料，运输过程中必须加盖苫布。

⑤为保证路面平整度，摊铺应做到缓慢，均匀，连续不间断地摊铺，摊铺过程中不得随意变换速度或中途停顿，摊铺机的速度应放慢到3m/min～4m/min左右，同时建要求摊铺机前要有3台以上的运料车等候。

⑥施工单位施工中至少采用2台带振压路机，2台胶轮压路机，另加一台小压路机，压边角。

⑦热拌沥青混合料路面应待摊铺层完全自然冷却，混合料表面温度低于50℃后，方可开放交通。需要提早开放交通时，可洒水冷却降低混合料温度。

4.7 抗裂贴的材料要求及施工要求

抗裂贴是一种滚卷式阻裂防水隔膜,它是由2mm厚的聚合物防水膜涂在0.3mm厚的抗皱抗重载型聚丙烯材料上，经严格工艺碾压复合在一起。具有自粘性的层间抗裂、防水材料。这种结构是将现在道路上单独使用土工合成材料、应力吸收层材料等几种防裂、防水措施的有机结合。

1）抗裂贴技术要求：

项目		技术参数
厚度≥		2mm
拉力，N/50mm≥		1200
伸长率%≥		20
抗穿孔性		不渗水
软化点		85-110℃
耐热度	保护膜≤	130℃明显收缩及变形
	增强层≥	180℃无明显收缩及变形
低温柔韧度		-10℃无裂纹
不透水性	压力，MPa≥	0.3
	保持时间min≥	30
粘附性N/mm≥		4.0或粘合面外断裂
高温抗剪MPa(50℃)		≥0.12

2）抗裂贴施工注意事项：

江苏省工程勘察设计出图专用章
大洲设计咨询集团有限公司
资质证书编号 A232006431 B232009155
江苏省住房和城乡建设厅监制(J)
有效期至二〇二四年九月三十日

（1） 使用钢丝刷、吹风机对选择使用抗裂贴的裂（接）缝进行清洁处理，裂缝表面须平整（宽度大于 3mm 的裂缝须先灌注高分子密封胶），无大的突起、凹陷、松散、碎石或油痕、油脂及其它污物；如有较大坑槽，必须填补，如有错台情况应先将错台凿除成缓坡，再使用抗裂贴贴缝。

（2）在需贴抗裂贴的地方，如浮尘较多和基面强度较差时，应考虑在需贴抗裂贴的地方，用喷涂器或毛刷涂刷上抗裂贴专用基层油，增加粘接力、避免面层摊铺沥青料时发生位移脱落。

（3）将抗裂贴背面的隔离膜揭去，无粘性物面朝上，以裂（接）缝为中心线将抗裂贴平整地贴在路面上。如遇不规则的裂（接）缝，可用裁纸刀将抗裂贴切断，按裂（接）缝的走向跟踪粘贴。但在抗裂贴与抗裂贴的结合处，要形成 50-100mm 的重叠。

（5）用胶轮或用汽车碾压，将抗裂贴熨贴至地面，以确保抗裂贴同路面结合成为一体，不能有气泡、皱褶。

4.8 施工方案

4.6.1 施工组织和工期安排

成立专门的工程建设指挥部及专职的监理部门，以便对全段的施工计划、财务、外购材料，施工机具设备、施工技术、质量要求，施工验收及工程决算进行统一管理，县及乡镇政府参与领导管理，有利于充分发挥地方政府对征地拆迁、组织民工、自采材料的开采运输供应、三通一平等相关环节的配合与协调发挥其优势与积极性。使进场实施有序、指挥管理有效，专职的监理机构对工程质量进行旁站监督、计量与支付，确保工程质量和按时优质建成全线。

（1） 施工组织安排

本项目地质条件复杂，为了保证工程质量和工期，降低造价，按照国家有关规定，应进行公开招标。施工单位必须具备与所投标项目相应的资质信用等级。根据合同和承接项目的技术水平选配强有力的项目经理部班子，建立“横向到边，纵向到底，控制有效”的质量自检体系，认真按施工组织设计和阶段施工计划安排施工，禁止转包和违规分包，严格执行监理指令。

（2） 施工工期安排

为尽快改善区段交通状况，本设计路段应尽快开展施工，本项目拟于 2023 年 11 月初动工，2024 年 1 月初建成通车，建设期 2 个月。

（3） 施工保通设计

本项目为原路刷黑维护工程，原有公路在区域公路网中占有极其重要的地位，鉴于此，本项目施工期间必须加强交通管理，采取管理措施与工程措施相结合的办法，保证交通不被中断。为了保证施工期间交通不被长时间中断，同时减少交通对工程施工的干扰，必须精心组织，合理安排施工工序，加快施工进度，搞好交通管制，采取管理措施与工程施工相结合的办法，以达到施工交通两不误的目的。

4.9 施工注意事项

1）本工程不涉及房屋拆迁、管线、电杆、路灯、行道树等设施迁移，具体施工时可适当避开上述设施，以免对其造成不必要破坏，同时应注意保护地下各种管线。

2）旧水泥混凝土路面病害必须处置后方可加铺沥青层，尤其对破碎、脱空等严重破坏形式的处理尤为重要。恢复后的水泥混凝土路面层需待抗压强度达到要求方可进行下步工序。

3）加铺前必须清除原路面上交通标线油漆。

4）施工时应做好临时排水工作，以确保在干燥的环境下施工。

5）在摊铺前沥青混凝土前路面应清洗干净。

6）土工材料及沥青路面须试铺 50～100m 左右，达到要求后方可大面积摊铺。

7）工程施工起、止点前后 20m范围及各单位出入口、道口做引坡过渡处理时，要确保加铺沥青砼后高程与现状路面高程接顺。

8）当砼板纵横有浆液冒出，继续注浆 10～20s，立即停止。

9）对于裂缝及板边缘冒浆，压强无法上升，立即停止。

10）注浆时应注意高压管前不能站人，防止喷浆上任，经常检查机械，做好防水，防漏电工作，避免安全事故发生。

五、 安全生产技术要求

1）开工前，施工单位应全面熟悉设计文件，在设计交底的基础上进行现场核对和施工调查，发现问题及时与业主及设计单位取得联系。

2）根据现场收集的情况，核实的工程量，按工期要求、施工的难易程度和人员、设备、材料的准备情况编制施工组织设计，报现场监理工程师和项目经理部批准并及时提出开工报告。

3）修建生活和工程用房，解决好通风、电力和水的供应，修建工程使用的临时便道以保证施工设备、材料和生活必需品的供应，设立必要的安全标志。

4）与沿线地上地下管线单位联系，摸清管线的准确位置，落实管线加固或迁移等事宜，并请管线所属单位派人现场监护，方可施工。

江苏省工程勘察设计出图专用章
大洲设计咨询集团有限公司
资质证书编号 A232006431
B232009155
江苏省住房和城乡建设厅监制(J)
有效期至二〇二四年九月三十日

5）路基开工前应全面恢复中线并固定路线主要控制桩（交点、转点、圆曲线特征点等），有关中线、转点坐标及水准点请与测量单位联系。

6）拆除路灯、电杆等，应与相关部门协调，及时恢复。

7）施工期间必须做好排水工作，特别是路基施工期间要加强排水，以保证路基的稳定性及压实度，防止雨水冲刷边坡，保证排水系统的畅通无渗流现象。

8）路基施工前应采取清淤、清除耕植土及建筑垃圾，填前压实等措施，确保路基施工质量。

9）施工图文件逐桩坐标以及施工中的加桩均可由线位数据计算施放，加桩不得按逐桩坐标表提供的数据内插求算。

10）施工中应组织好交通，保护好环境，文明施工有关规定执行。

六、 存在问题及建议

1）本项目路面破损面积为现状调查所得，等到实施时距调查会存在一定的时间差，施工前应对现场路面破损进行核查。

2）在桥梁检测与桥梁结构验算的基础上慎重考虑桥面加铺层结构与材料，桥面加铺沥青后会对桥梁产生二期恒载内力，加铺前需进行分析计算后能保证桥梁安全方可进行加铺，否则不得在现状桥梁上加铺沥青。

3）本项目在施工期间应做好交通组织设计，尽量避免交通拥堵。

以上未尽事宜请参照相关施工规范标准执行，施工过程中如遇问题，施工单位应及时与业主、设计单位协商解决。

江苏省工程勘察设计出图专用章
大洲设计咨询集团有限公司
资质证书编号 A232006431 B232009155
江苏省住房和城乡建设厅监制(J)
有效期至二〇二四年九月三十日

项目区位图

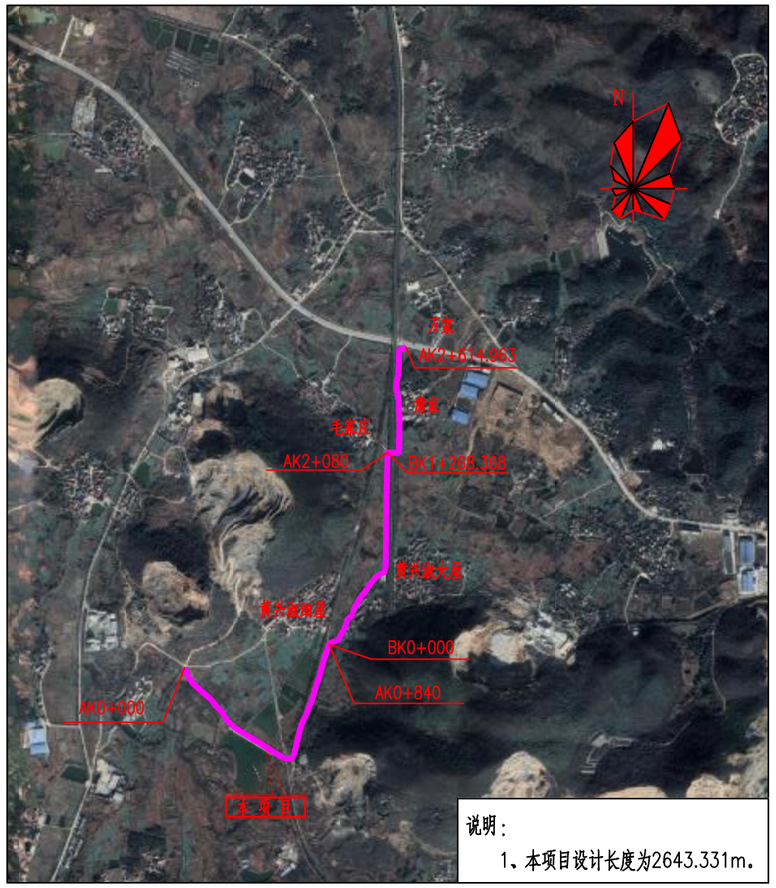

说明：

1、本项目设计长度为2643.331m。

		项目编号
设计单位	大洲设计咨询集团有限公司 证书编号：A232006431	
资质业务范围	建筑行业（建筑工程、人防工程） 风景园林工程设计专项 市政行业、水利行业 公路行业（公路） 电力行业（送电工程、变电工程）	
建设单位	黄石空港城市建设投资有限公司	
项目名称	黄石临空经济区道路提升项目(二期)-黄兴湖线	
	姓 名	签 名
审 核	周 丹	
校 对	陈 相	
设 计	张念通	
图纸名称	项目区位图	
专 业	道 路	
图 号	DL-01	第 1 页 共 1 页
日 期	2023.08	

执业专用章

（按规定加盖）

出图专用章

本图须加盖出图签章，否则一律无效

道路标准横断面图

(1:100)

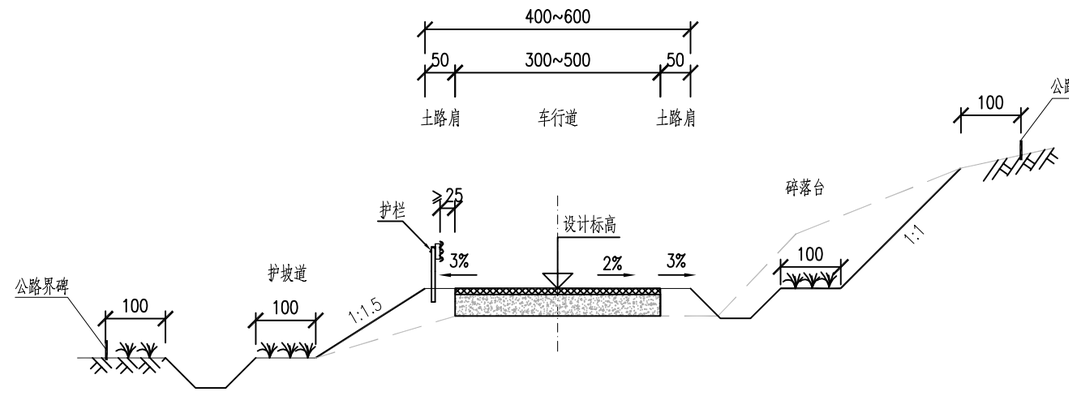

说明：

1、本图尺寸除注明外均以厘米计。

2、道路边坡、排水沟、护栏等附属设施仅为示意。

3、拼接路基地面横坡陡于1：5时，在原地面开挖宽度不小于2m的台阶，台阶横坡向内倾斜4%。

		项目编号
设计单位	大洲设计咨询集团有限公司 证书编号：A232006431	
资质业务范围	建筑行业（建筑工程、人防工程） 风景园林工程设计专项 市政行业、水利行业 公路行业（公路） 电力行业（送电工程、变电工程）	
建设单位	黄石空港城市建设投资有限公司	
项目名称	黄石临空经济区道路提升项目(二期)-黄兴湖线	
	姓 名	签 名
审 核	周 丹	
校 对	陈 相	
设 计	张念通	
图纸名称	道路标准横断面图	
专 业	道 路	
图 号	DL-02	第 1 页 共 1 页
日 期	2023.08	

执业专用章

（按规定加盖）

出图专用章

江苏省工程勘察设计出图专用章
大洲设计咨询集团有限公司
资质证书编号 A232006431 B232009155
本图须加盖出图签章，否则一律无效
江苏省住房和城乡建设厅监制(7)
有效期至二〇二四年九月三十日

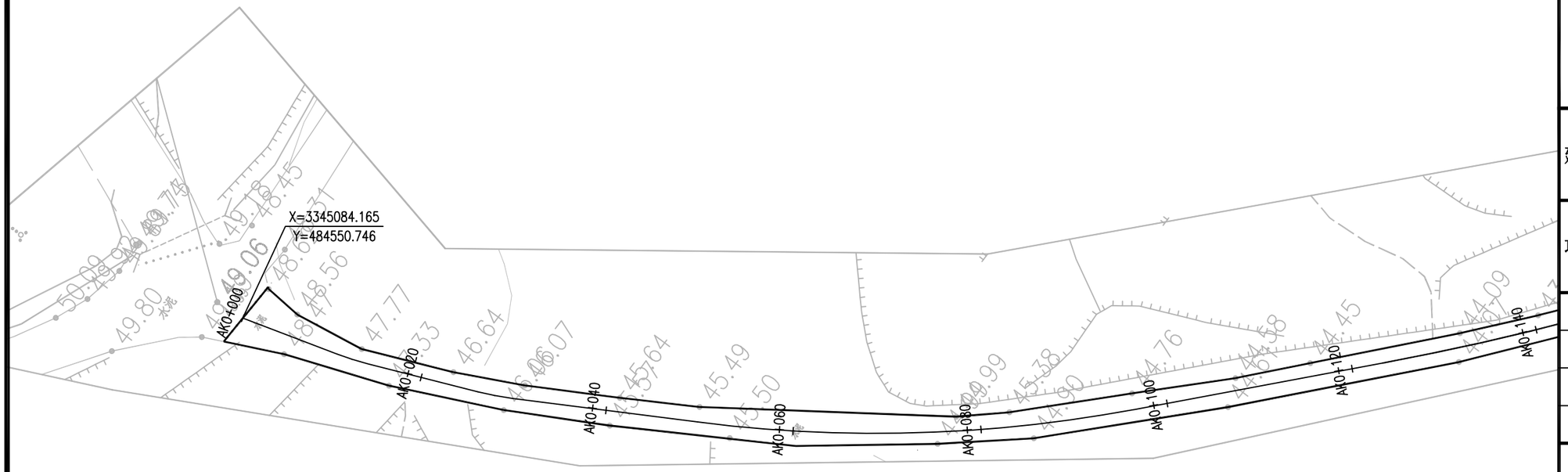

图例:

现状砼路面破损区域　　路面加宽及错车道区域

说明:

1、本图比例尺为1:500，尺寸单位以米计。

2、本图采用2000国家大地坐标系，高程采用1985国家高程基准。

		项目编号
设计单位	大洲设计咨询集团有限公司	
	证书编号：A232006431	
资质业务范围	建筑行业（建筑工程、人防工程） 风景园林工程设计专项 市政行业、水利行业 公路行业（公路） 电力行业（送电工程、变电工程）	
建设单位	黄石空港城市建设投资有限公司	
项目名称	黄石临空经济区道路提升项目(二期)-黄兴湖线	

	姓名	签名
审核	周丹	
校对	陈相	
设计	张念通	

图纸名称	道路平面设计图	
专业	道路	
图号	DL-03	第 1 页 共 20 页
日期	2023.08	

执业专用章

（按规定加盖）

出图专用章

江苏省工程勘察设计出图专用章
大洲设计咨询集团有限公司
资质编号 证书号 A232006431 B232009155
江苏省住房和城乡建设厅监制
有效期至二〇二四年九月三十日

本图须加盖出图签章，否则一律无效

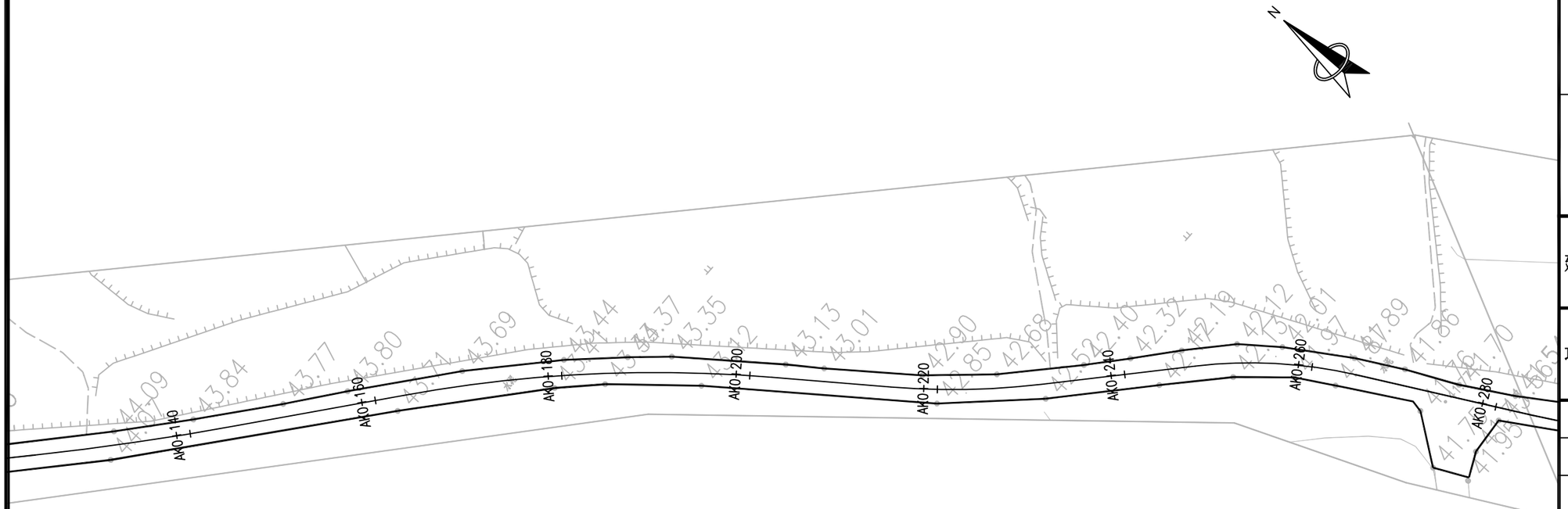

		项目编号

设计单位

大洲设计咨询集团有限公司

证书编号：A232006431

资质业务范围	
	建筑行业（建筑工程、人防工程）
	风景园林工程设计专项
	市政行业、水利行业
	公路行业（公路）
	电力行业（送电工程、变电工程）

建设单位	黄石空港城市建设投资有限公司
项目名称	黄石临空经济区道路提升项目(二期)-黄兴湖线

	姓 名	签 名
审 核	周 丹	
校 对	陈 相	
设 计	张念通	

图纸名称	道路平面设计图	
专 业	道 路	
图 号	DL-03	第 2 页 共 20 页
日 期	2023.08	

执业专用章

（按规定加盖）

出图专用章

江苏省工程勘察设计出图专用章
大洲设计咨询集团有限公司
资质编 证书号 A232006431 B232009155
江苏省住房和城乡建设厅监制
有效期至二〇二四年九月三十日

本图须加盖出图盖章，否则一律无效

		项目编号

设计单位

大洲设计咨询集团有限公司

证书编号：A232006431

资质业务范围	建筑行业（建筑工程、人防工程） 风景园林工程设计专项 市政行业、水利行业 公路行业（公路） 电力行业（送电工程、变电工程）

建设单位	黄石空港城市建设投资有限公司
项目名称	黄石临空经济区道路提升项目(二期)-黄兴湖线

	姓名	签名
审核	周丹	
校对	陈相	
设计	张念通	

图纸名称	道路平面设计图
专业	道路
图号	DL-03
第 3 页 共 20 页	
日期	2023.08

执业专用章

（按规定加盖）

出图专用章

江苏省工程勘察设计出图专用章
大洲设计咨询集团有限公司
资质证书编号 A232006431 B232009155
江苏省住房和城乡建设厅监制
有效期至二〇二四年九月三十日

本图须加盖出图签章，否则一律无效

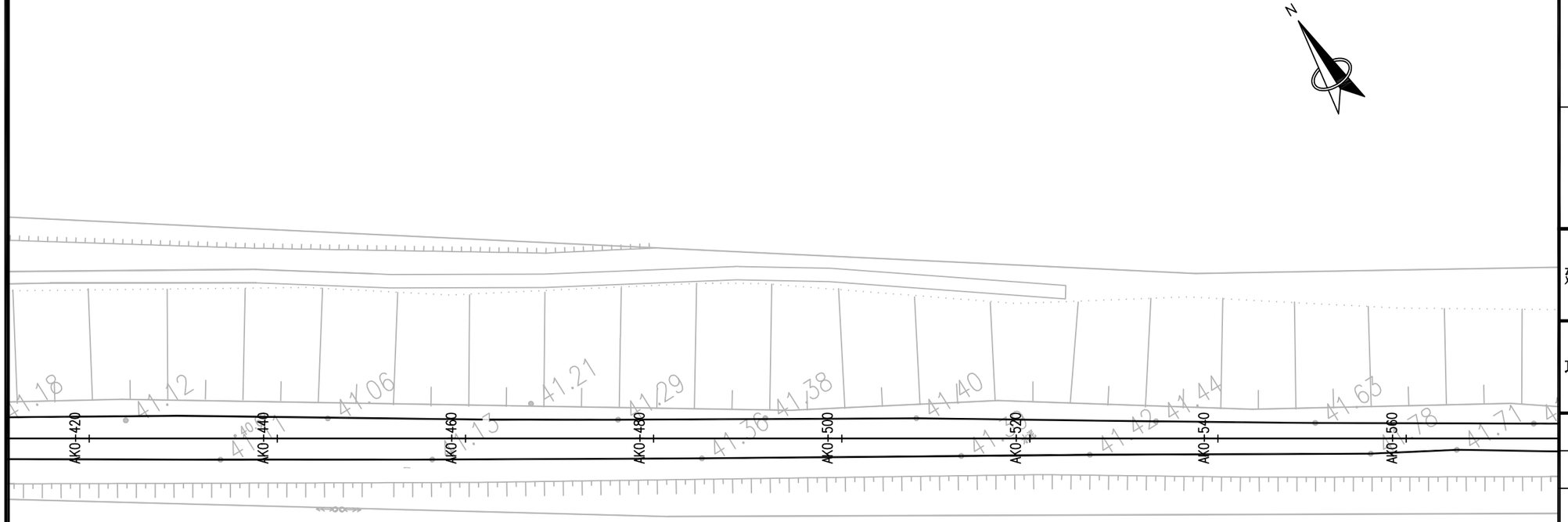

		项目编号

设计单位

大洲设计咨询集团有限公司

证书编号：A232006431

资质业务范围	
	建筑行业（建筑工程、人防工程）
	风景园林工程设计专项
	市政行业、水利行业
	公路行业（公路）
	电力行业（送电工程、变电工程）

建设单位	黄石空港城市建设投资有限公司
项目名称	黄石临空经济区道路提升项目(二期)-黄兴湖线

	姓名	签名
审核	周丹	
校对	陈相	
设计	张念通	

图纸名称	道路平面设计图	
专业	道路	
图号	DL-03	第 4 页 共 20 页
日期	2023.08	

执业专用章

（按规定加盖）

出图专用章

江苏省工程勘察设计出图专用章
大洲设计咨询集团有限公司
资质证书编号 A232006431 B232009155
江苏省住房和城乡建设厅监制(1)
有效期至二〇二四年九月三十日

本图须加盖出图签章，否则一律无效

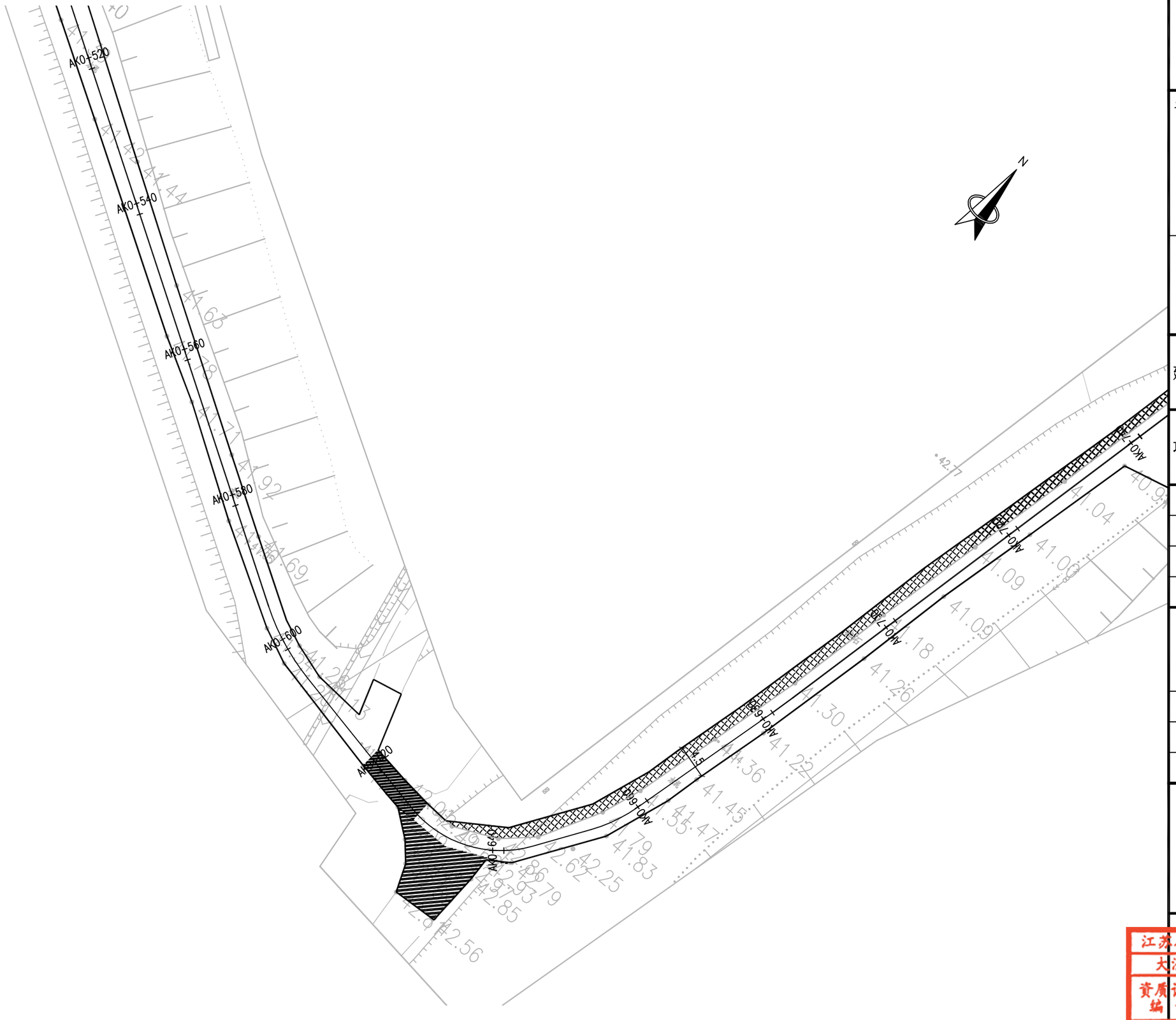

		项目编号

设计单位

大洲设计咨询集团有限公司

证书编号：A232006431

资质业务范围	
	建筑行业（建筑工程、人防工程）
	风景园林工程设计专项
	市政行业、水利行业
	公路行业（公路）
	电力行业（送电工程、变电工程）

建设单位	黄石空港城市建设投资有限公司
项目名称	黄石临空经济区道路提升项目(二期)-黄兴湖线

	姓 名	签 名
审 核	周 丹	
校 对	陈 相	
设 计	张念通	

图纸名称	道路平面设计图	
专 业	道 路	
图 号	DL-03	第 5 页 共 20 页
日 期	2023.08	

执业专用章

（按规定加盖）

出图专用章

江苏省工程勘察设计出图专用章
大洲设计咨询集团有限公司
资质证书编号 A232006431 B232009155
江苏省住房和城乡建设厅监制
有效期至二〇二四年九月三十日

本图须加盖出图签章，否则一律无效

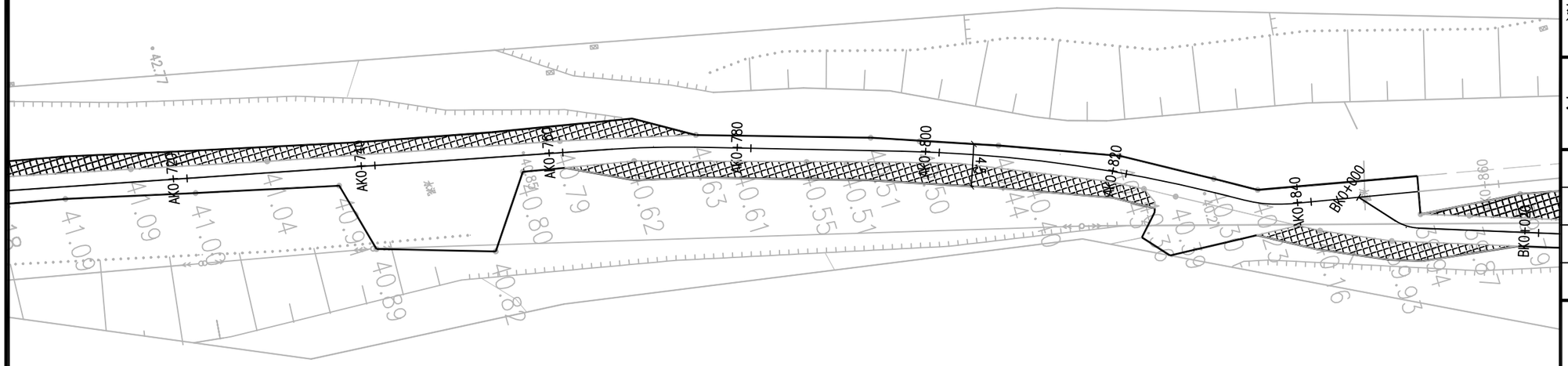

		项目编号

设计单位

大洲设计咨询集团有限公司

证书编号：A232006431

资质业务范围	
	建筑行业（建筑工程、人防工程）
	风景园林工程设计专项
	市政行业、水利行业
	公路行业（公路）
	电力行业（送电工程、变电工程）

建设单位	黄石空港城市建设投资有限公司
项目名称	黄石临空经济区道路提升项目(二期)-黄兴湖线

	姓名	签名
审核	周丹	
校对	陈相	
设计	张念通	

图纸名称	道路平面设计图
专业	道路
图号	DL-03
第 6 页 共 20 页	
日期	2023.08

执业专用章

（按规定加盖）

出图专用章

江苏省工程勘察设计出图专用章
大洲设计咨询集团有限公司
资质编 证书号 A232006431 B232009155
江苏省住房和城乡建设厅监制
有效期至二〇二四年九月三十日

本图须加盖出图签章，否则一律无效

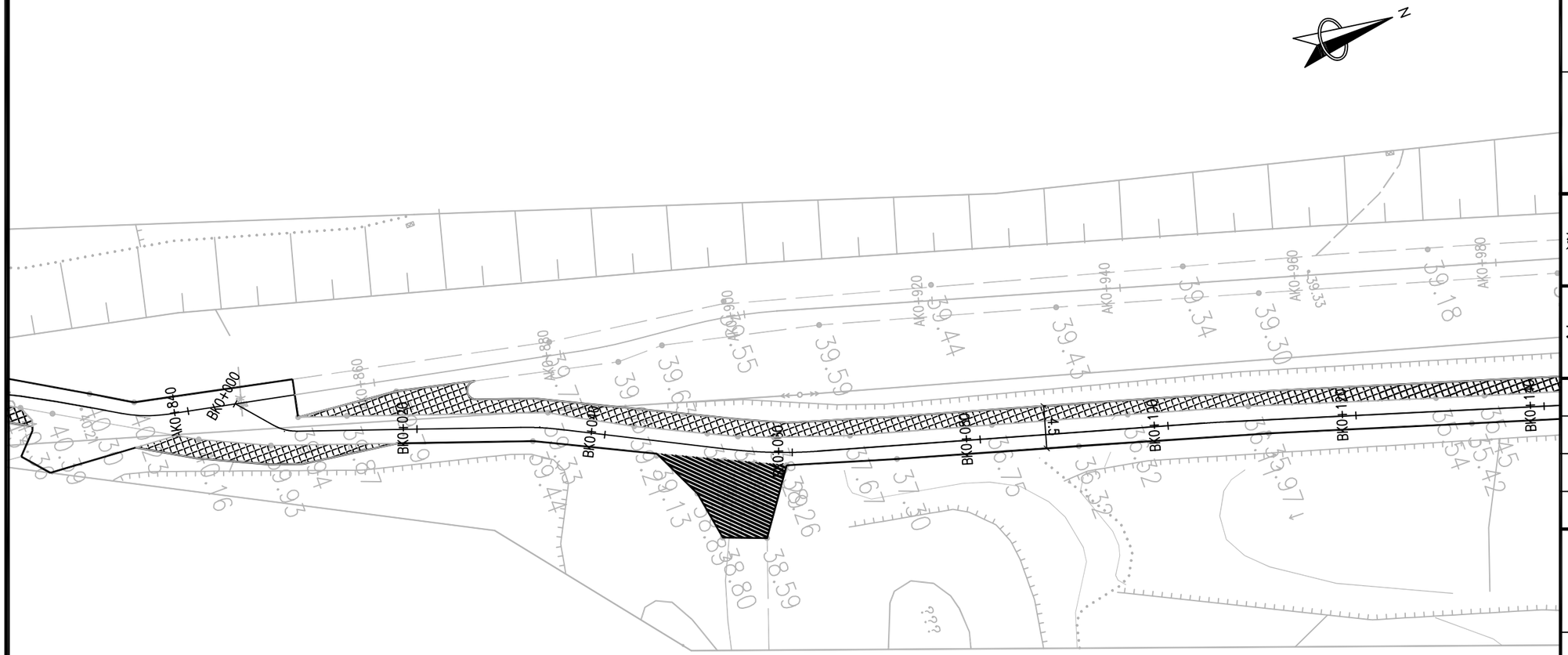

图例:

现状砼路面破损区域　　路面加宽及错车道区域

说明:

1、本图比例尺为1:500，尺寸单位以米计。

2、本图采用2000国家大地坐标系，高程采用1985国家高程基准。

		项目编号

设计单位

大洲设计咨询集团有限公司

证书编号：A232006431

资质业务范围	建筑行业（建筑工程、人防工程） 风景园林工程设计专项 市政行业、水利行业 公路行业（公路） 电力行业（送电工程、变电工程）

建设单位	黄石空港城市建设投资有限公司
项目名称	黄石临空经济区道路提升项目(二期)-黄兴湖线

	姓名	签名
审核	周丹	
校对	陈相	
设计	张念通	

图纸名称	道路平面设计图
专业	道路
图号	DL-03
第	7 页
共	20 页
日期	2023.08

执业专用章

（按规定加盖）

出图专用章

江苏省工程勘察设计出图专用章
大洲设计咨询集团有限公司
资质证书编号 A232006431 B232009155
江苏省住房和城乡建设厅监制(1)
有效期至二〇二四年九月三十日

本图须加盖出图签章，否则一律无效

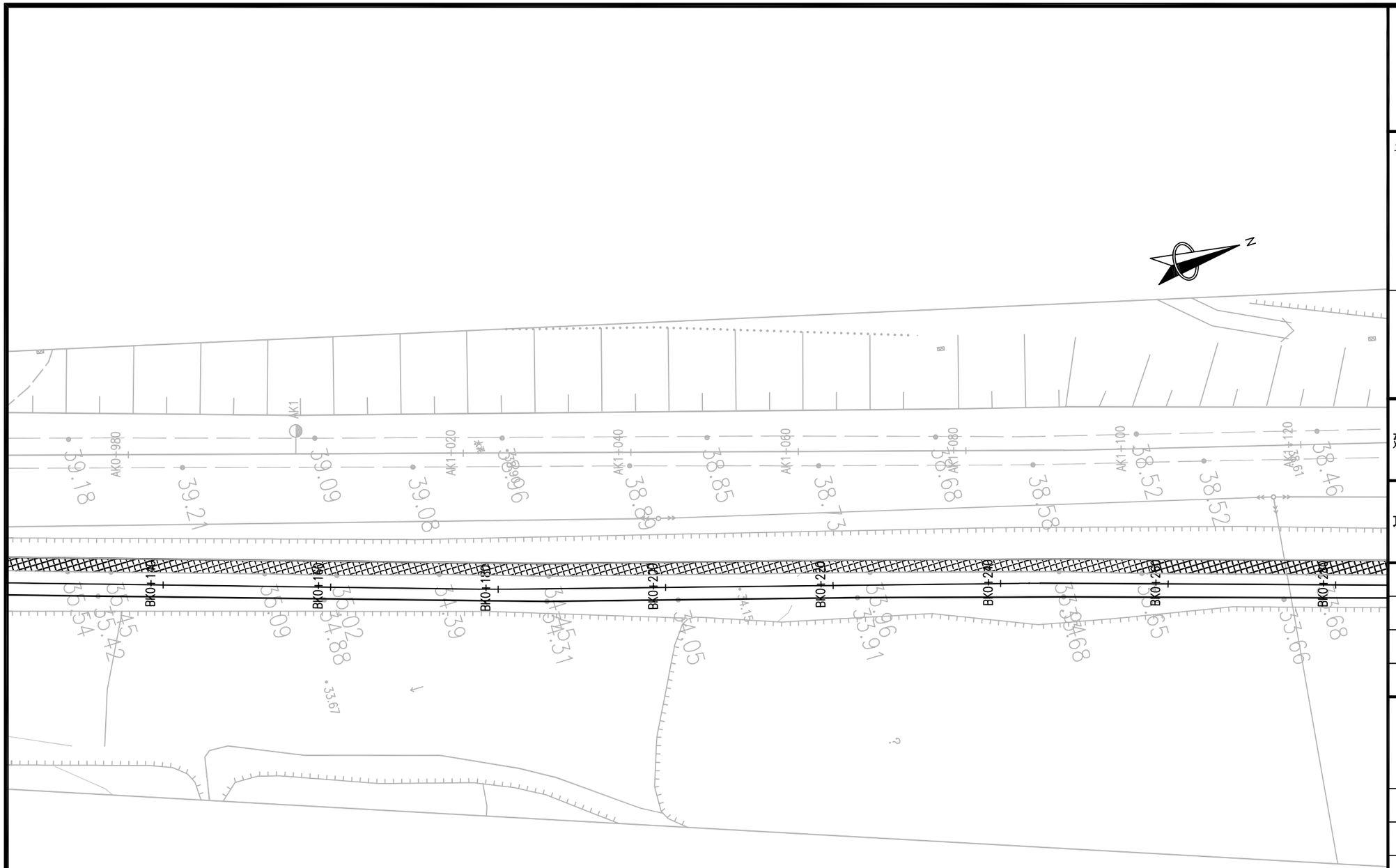

		项目编号

设计单位

大洲设计咨询集团有限公司

证书编号：A232006431

资质业务范围	
	建筑行业（建筑工程、人防工程）
	风景园林工程设计专项
	市政行业、水利行业
	公路行业（公路）
	电力行业（送电工程、变电工程）

建设单位	黄石空港城市建设投资有限公司
项目名称	黄石临空经济区道路提升项目(二期)-黄兴湖线

	姓名	签名
审核	周丹	周丹
校对	陈相	陈相
设计	张念通	张念通

图纸名称	道路平面设计图
专业	道路
图号	DL-03
第 8 页 共 20 页	
日期	2023.08

执业专用章

（按规定加盖）

出图专用章

江苏省工程勘察设计出图专用章
大洲设计咨询集团有限公司
资质编 证书号 A232006431 B232009155
江苏省住房和城乡建设厅监制(印)
有效期至二〇二四年九月三十日

本图须加盖出图签章，否则一律无效！

项目编号	
设计单位	大洲设计咨询集团有限公司 证书编号：A232006431
资质业务范围	建筑行业（建筑工程、人防工程） 风景园林工程设计专项 市政行业、水利行业 公路行业（公路） 电力行业（送电工程、变电工程）
建设单位	黄石空港城市建设投资有限公司
项目名称	黄石临空经济区道路提升项目(二期)-黄兴淑线

	姓 名	签 名
审 核	周 丹	周丹
校 对	陈 相	陳相
设 计	张念通	张念通

图纸名称	道路平面设计图	
专 业	道 路	
图 号	DL-03	第 9 页 共 20 页
日 期	2023.08	

执业专用章

（按规定加盖）

出图专用章

江苏省工程勘察设计出图专用章
大洲设计咨询集团有限公司
资质证书编号 A232006431 B232009155
江苏省住房和城乡建设厅监制
有效期至二〇二四年九月三十日

本图须加盖出图签章，否则一律无效

		项目编号

设计单位

大洲设计咨询集团有限公司

证书编号：A232006431

资质业务范围	
	建筑行业（建筑工程、人防工程）
	风景园林工程设计专项
	市政行业、水利行业
	公路行业（公路）
	电力行业（送电工程、变电工程）

建设单位	黄石空港城市建设投资有限公司
项目名称	黄石临空经济区道路提升项目(二期)-黄兴湖线

	姓名	签名
审核	周丹	
校对	陈相	
设计	张念通	

图纸名称	道路平面设计图	
专业	道路	
图号	DL-03	第 10 页 共 20 页
日期	2023.08	

执业专用章

（按规定加盖）

出图专用章

江苏省工程勘察设计出图专用章
大洲设计咨询集团有限公司
资质编 证书号 A232006431 B232009155
江苏省住房和城乡建设厅监制
有效期至二〇二四年九月三十日

本图须加盖出图签章，否则一律无效

		项目编号

设计单位

大洲设计咨询集团有限公司

证书编号：A232006431

资质业务范围	
	建筑行业（建筑工程、人防工程）
	风景园林工程设计专项
	市政行业、水利行业
	公路行业（公路）
	电力行业（送电工程、变电工程）

建设单位	黄石空港城市建设投资有限公司
项目名称	黄石临空经济区道路提升项目(二期)-黄兴湖线

	姓 名	签 名
审 核	周 丹	
校 对	陈 相	
设 计	张念通	

图纸名称	道路平面设计图	
专 业	道 路	
图 号	DL-03	第 11 页 共 20 页
日 期	2023.08	

执业专用章

（按规定加盖）

出图专用章

江苏省工程勘察设计出图专用章
大洲设计咨询集团有限公司
资质编号 证书号 A232006431 B232009155
江苏省住房和城乡建设厅监制(1)
有效期至二〇二四年九月三十日

本图须加盖出图盖章，否则一律无效

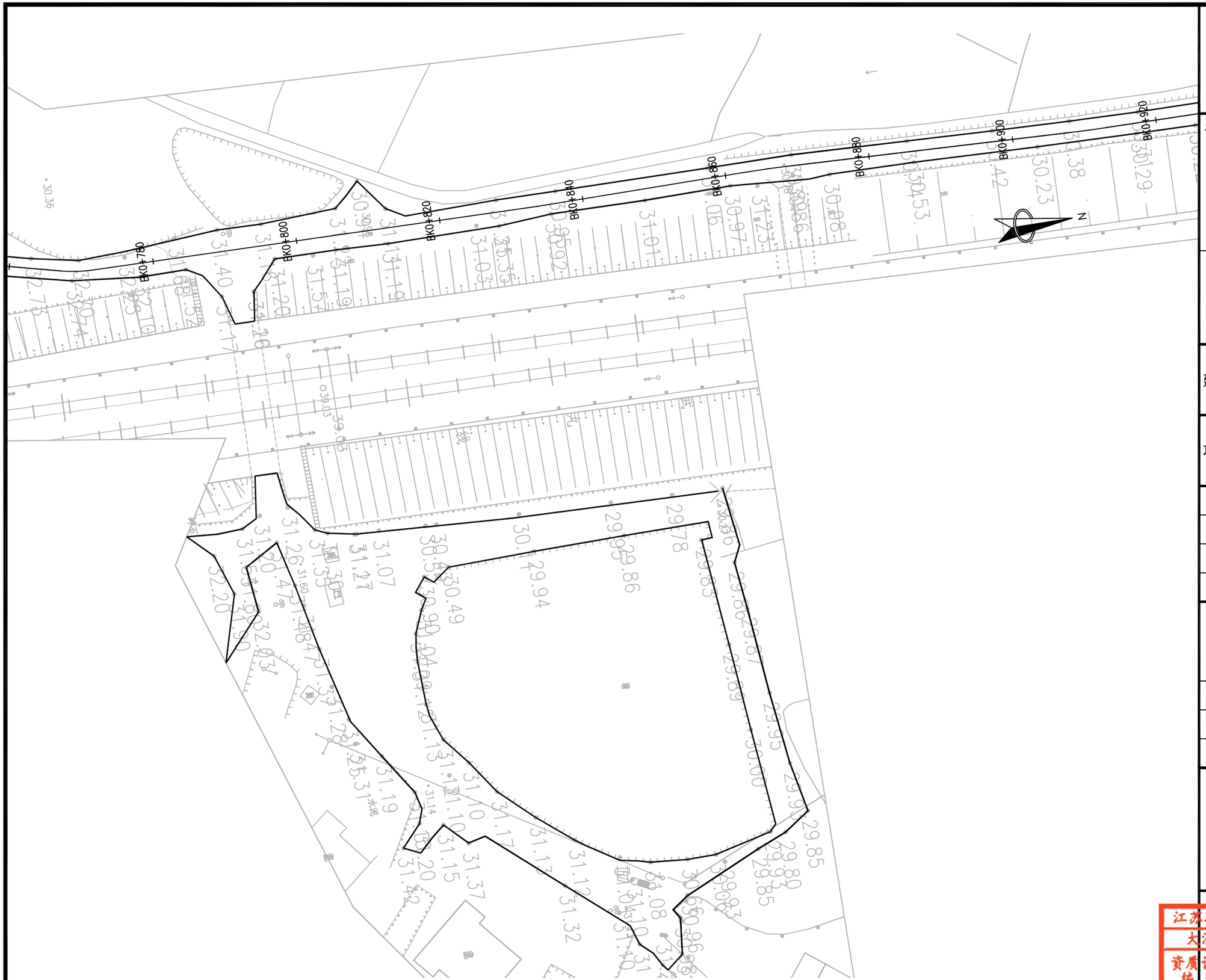

		项目编号

设计单位

大洲设计咨询集团有限公司

证书编号：A232006431

资质业务范围	
	建筑行业（建筑工程、人防工程）
	风景园林工程设计专项
	市政行业、水利行业
	公路行业（公路）
	电力行业（送电工程、变电工程）

建设单位	黄石空港城市建设投资有限公司
项目名称	黄石临空经济区道路提升项目(二期)-黄兴湖线

	姓 名	签 名
审 核	周 丹	
校 对	陈 相	
设 计	张念通	

图纸名称	道路平面设计图	
专 业	道 路	
图 号	DL-03	第 12 页 共 20 页
日 期	2023.08	

执业专用章

（按规定加盖）

出图专用章

江苏省工程勘察设计出图专用章
大洲设计咨询集团有限公司
资质证书编号 A232006431 B232009155
江苏省住房和城乡建设厅监制(7)
有效期至二〇二四年九月三十日

本图须加盖出图签章，否则一律无效

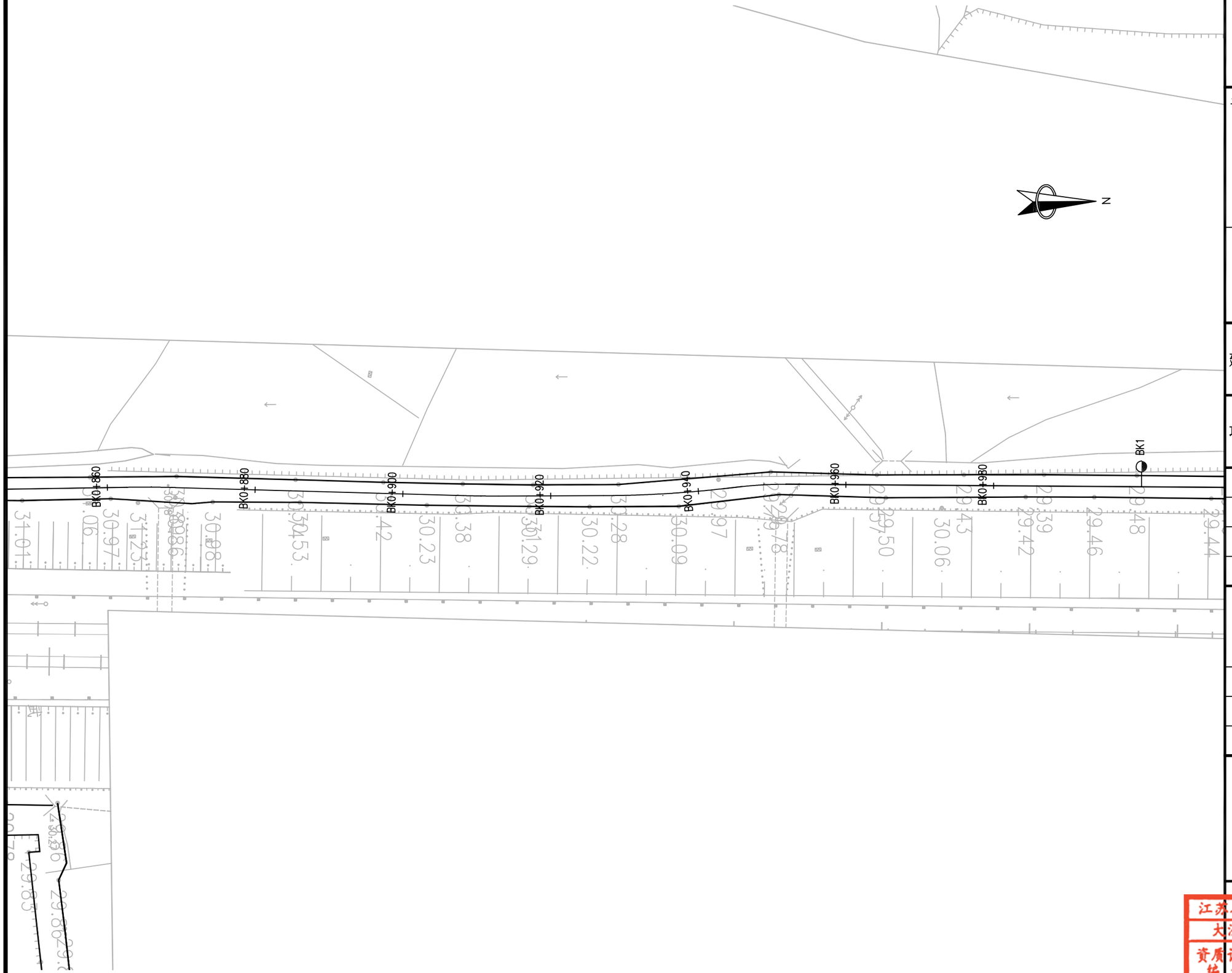

		项目编号

设计单位

大洲设计咨询集团有限公司

证书编号：A232006431

资质业务范围	
	建筑行业（建筑工程、人防工程）
	风景园林工程设计专项
	市政行业、水利行业
	公路行业（公路）
	电力行业（送电工程、变电工程）

建设单位	黄石空港城市建设投资有限公司
项目名称	黄石临空经济区道路提升项目(二期)-黄兴湖线

	姓名	签名
审核	周丹	
校对	陈相	
设计	张念通	

图纸名称	道路平面设计图
专业	道路
图号	DL-03
第 13 页 / 共 20 页	
日期	2023.08

执业专用章

（按规定加盖）

出图专用章

江苏省工程勘察设计出图专用章
大洲设计咨询集团有限公司
资质编 证书号 A232006431 B232009155
江苏省住房和城乡建设厅监制
有效期至二〇二四年九月三十日

本图须加盖出图签章，否则一律无效

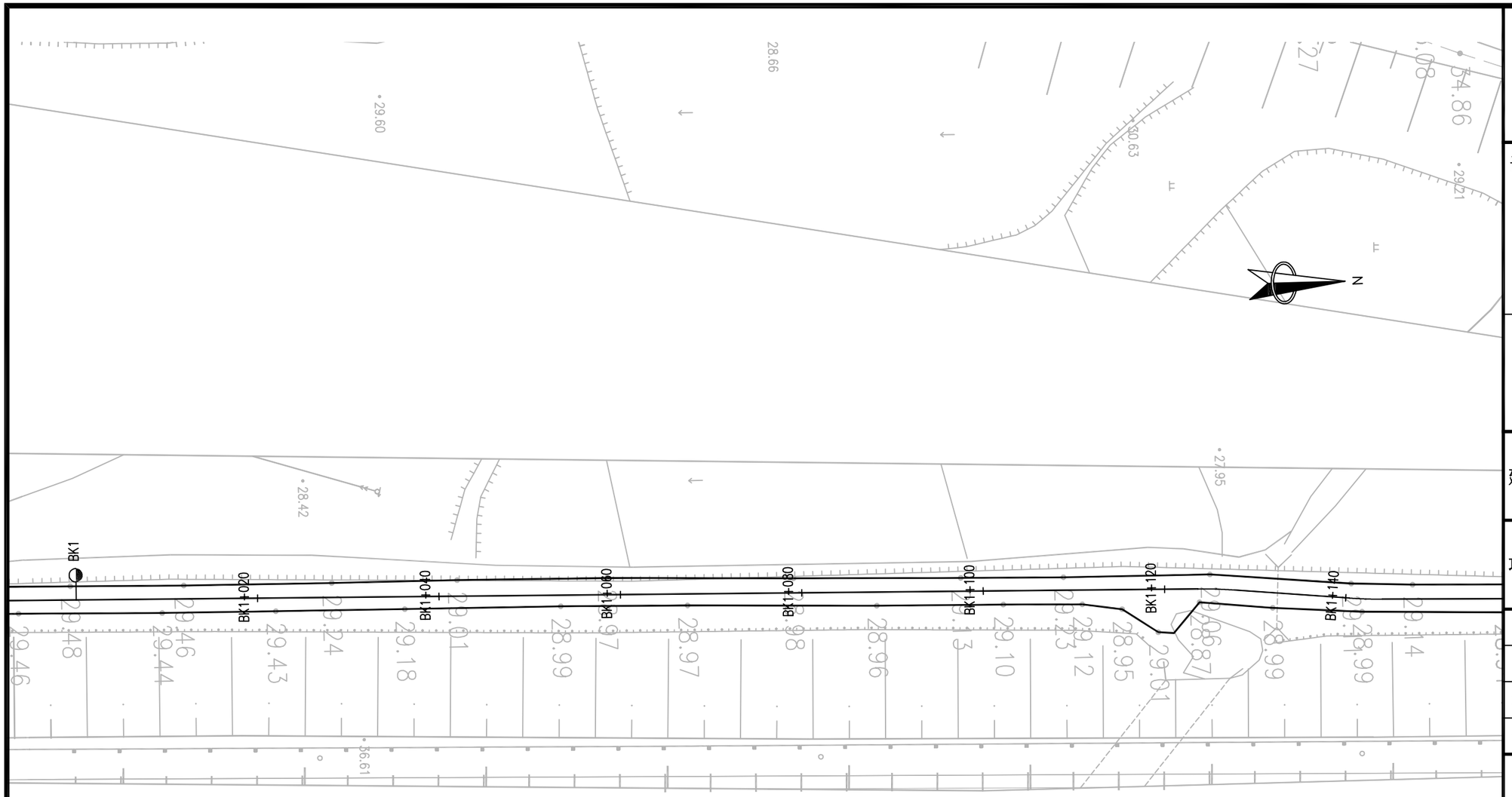

		项目编号

设计单位

大洲设计咨询集团有限公司

证书编号：A232006431

资质业务范围	建筑行业（建筑工程、人防工程） 风景园林工程设计专项 市政行业、水利行业 公路行业（公路） 电力行业（送电工程、变电工程）

建设单位	黄石空港城市建设投资有限公司
项目名称	黄石临空经济区道路提升项目(二期)-黄兴湖线

	姓名	签名
审核	周丹	
校对	陈相	
设计	张念通	

图纸名称	道路平面设计图	
专业	道路	
图号	DL-03	第 14 页 共 20 页
日期	2023.08	

执业专用章

（按规定加盖）

出图专用章

江苏省工程勘察设计出图专用章
大洲设计咨询集团有限公司
资质编 证书号 A232006431 B232009155
江苏省住房和城乡建设厅
有效期至二〇二四年九月三十日

本图须加盖出图签章，否则一律无效

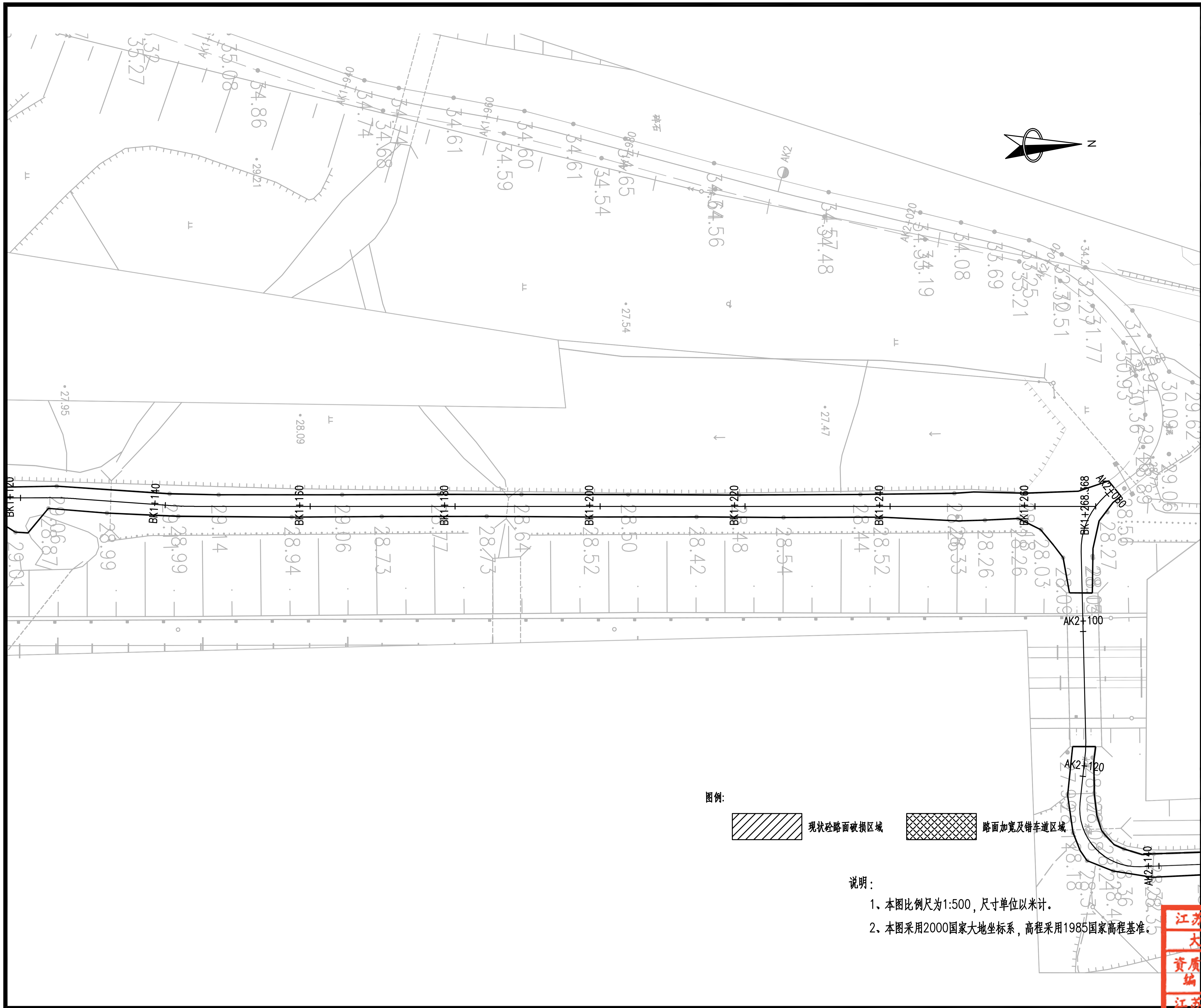

图例:

现状砼路面破损区域

路面加宽及错车道区域

说明:

1、本图比例尺为1:500，尺寸单位以米计。

2、本图采用2000国家大地坐标系，高程采用1985国家高程基准。

项目编号	
设计单位	大洲设计咨询集团有限公司 证书编号：A232006431
资质业务范围	建筑行业（建筑工程、人防工程） 风景园林工程设计专项 市政行业、水利行业 公路行业（公路） 电力行业（送电工程、变电工程）
建设单位	黄石空港城市建设投资有限公司
项目名称	黄石临空经济区道路提升项目(二期)-黄兴淑线

	姓 名	签 名
审 核	周 丹	周丹
校 对	陈 相	陈相
设 计	张念通	张念通

图纸名称	道路平面设计图	
专 业	道 路	
图 号	DL-03	第 15 页 共 20 页
日 期	2023.08	

执业专用章

（按规定加盖）

出图专用章

江苏省工程勘察设计出图专用章
大洲设计咨询集团有限公司
资质证书编号 A232006431 B232009155
江苏省住房和城乡建设厅监制
有效期至二〇二四年九月三十日

本图须加盖出图签章，否则一律无效

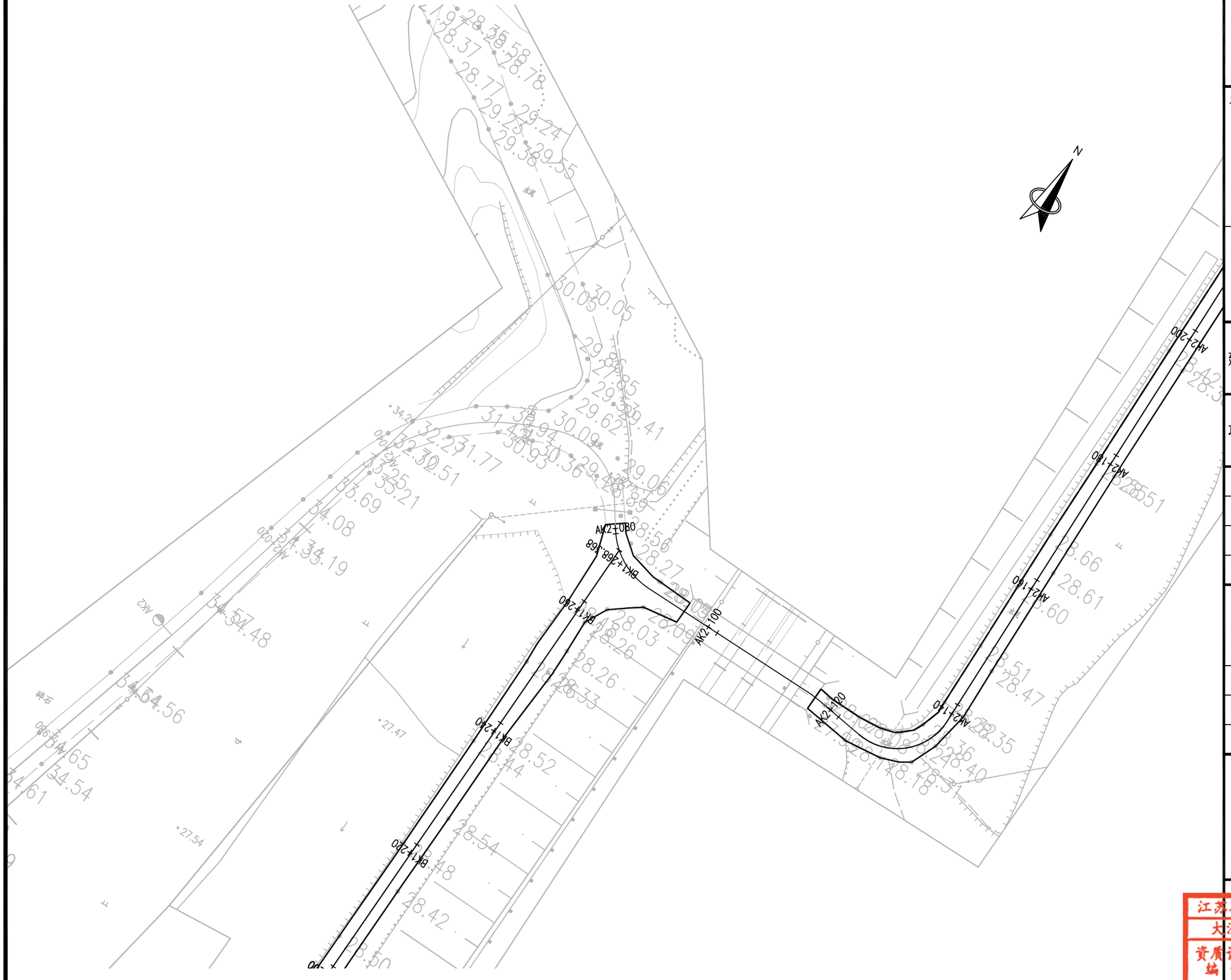

		项目编号

设计单位

大洲设计咨询集团有限公司

证书编号：A232006431

资质业务范围	
	建筑行业（建筑工程、人防工程）
	风景园林工程设计专项
	市政行业、水利行业
	公路行业（公路）
	电力行业（送电工程、变电工程）

建设单位	黄石空港城市建设投资有限公司
项目名称	黄石临空经济区道路提升项目(二期)-黄兴湖线

	姓 名	签 名
审 核	周 丹	
校 对	陈 相	
设 计	张念通	

图纸名称	道路平面设计图	
专 业	道 路	
图 号	DL-03	第 16 页 共 20 页
日 期	2023.08	

执业专用章

（按规定加盖）

出图专用章

江苏省工程勘察设计出图专用章
大洲设计咨询集团有限公司
资质证书编号 A232006431 B232009155
江苏省住房和城乡建设厅监制
有效期至二〇二四年九月三十日

本图须加盖出图签章，否则一律无效

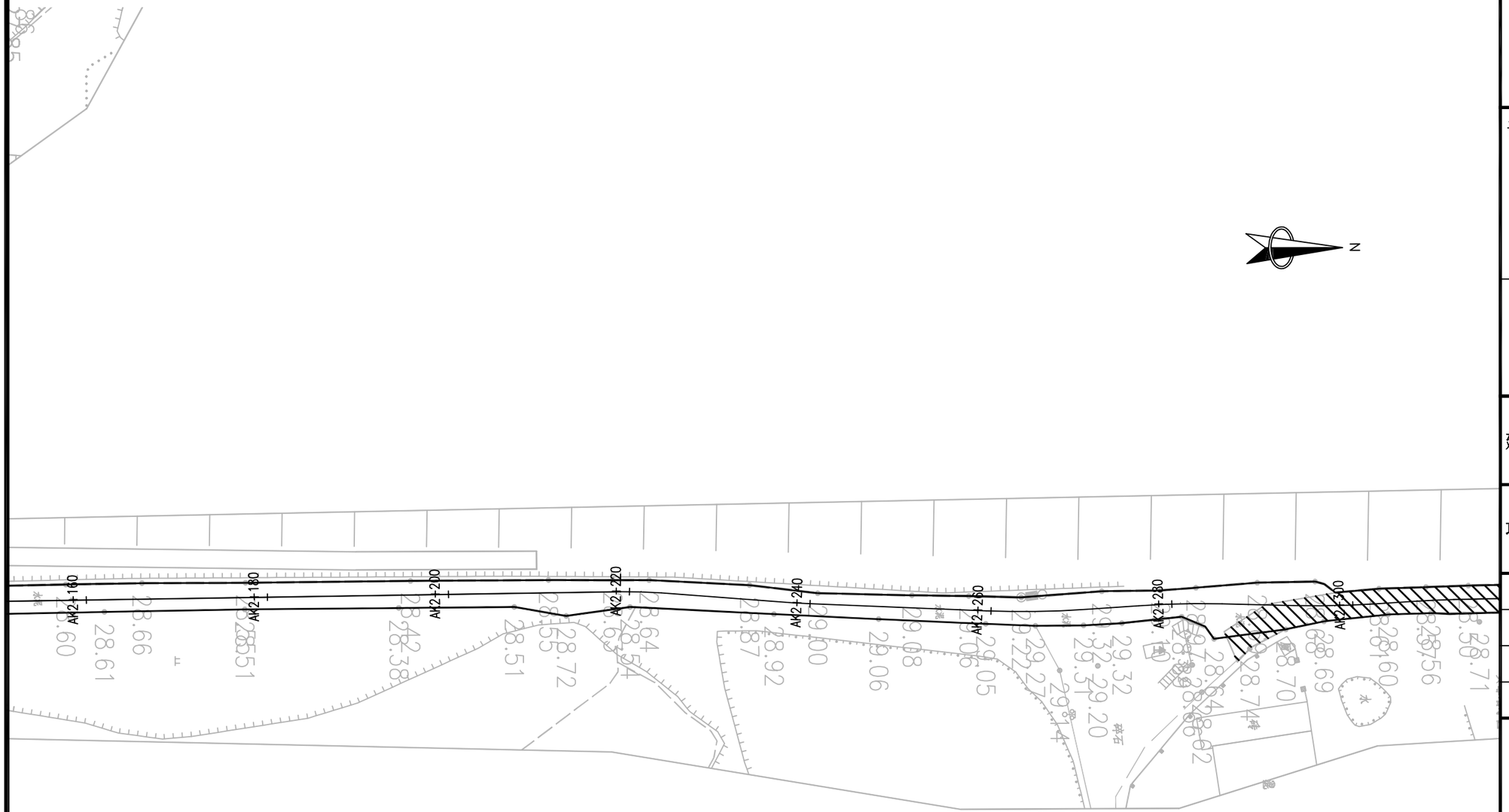

		项目编号

设计单位

大洲设计咨询集团有限公司

证书编号：A232006431

资质业务范围	建筑行业（建筑工程、人防工程） 风景园林工程设计专项 市政行业、水利行业 公路行业（公路） 电力行业（送电工程、变电工程）

建设单位	黄石空港城市建设投资有限公司
项目名称	黄石临空经济区道路提升项目(二期)-黄兴湖线

	姓名	签名
审核	周丹	周丹
校对	陈相	陈相
设计	张念通	张念通

图纸名称	道路平面设计图	
专业	道路	
图号	DL-03	第 17 页 共 20 页
日期	2023.08	

执业专用章

（按规定加盖）

出图专用章

江苏省工程勘察设计出图专用章
大洲设计咨询集团有限公司
资质编 证书号 A232006431 B232009155
江苏省住房和城乡建设厅监制
有效期至二〇二四年九月三十日

本图须加盖出图签章，否则一律无效

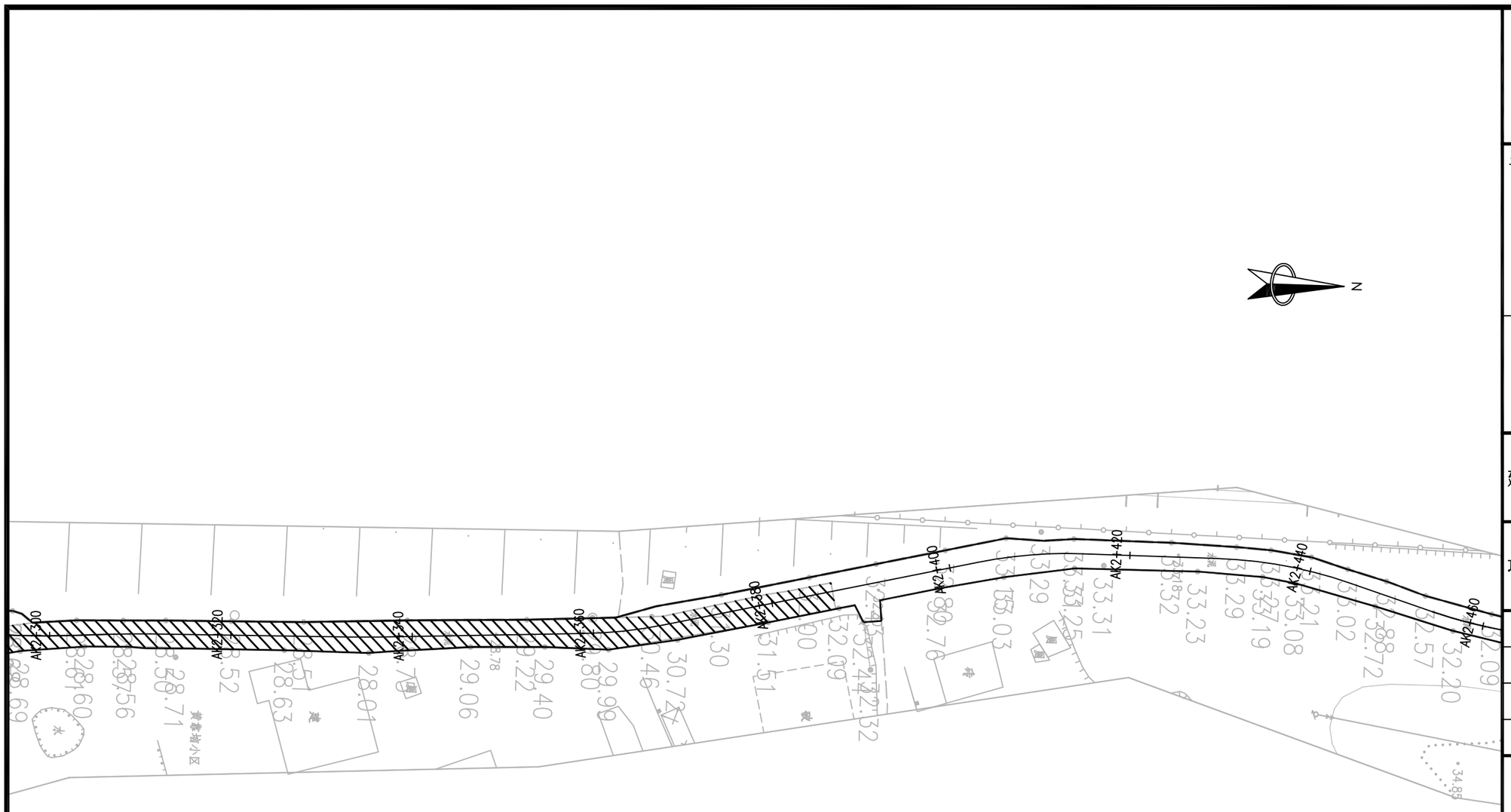

		项目编号

设计单位

大洲设计咨询集团有限公司

证书编号：A232006431

资质业务范围	
	建筑行业（建筑工程、人防工程）
	风景园林工程设计专项
	市政行业、水利行业
	公路行业（公路）
	电力行业（送电工程、变电工程）

建设单位	黄石空港城市建设投资有限公司
项目名称	黄石临空经济区道路提升项目(二期)-黄兴湖线

	姓 名	签 名
审 核	周 丹	
校 对	陈 相	
设 计	张念通	

图纸名称	道路平面设计图	
专 业	道 路	
图 号	DL-03	第 18 页 共 20 页
日 期	2023.08	

执业专用章

（按规定加盖）

出图专用章

江苏省工程勘察设计出图专用章
大洲设计咨询集团有限公司
资质证书编号 A232006431 B232009155
江苏省住房和城乡建设厅监制
有效期至二〇二四年九月三十日

本图须加盖出图签章，否则一律无效！

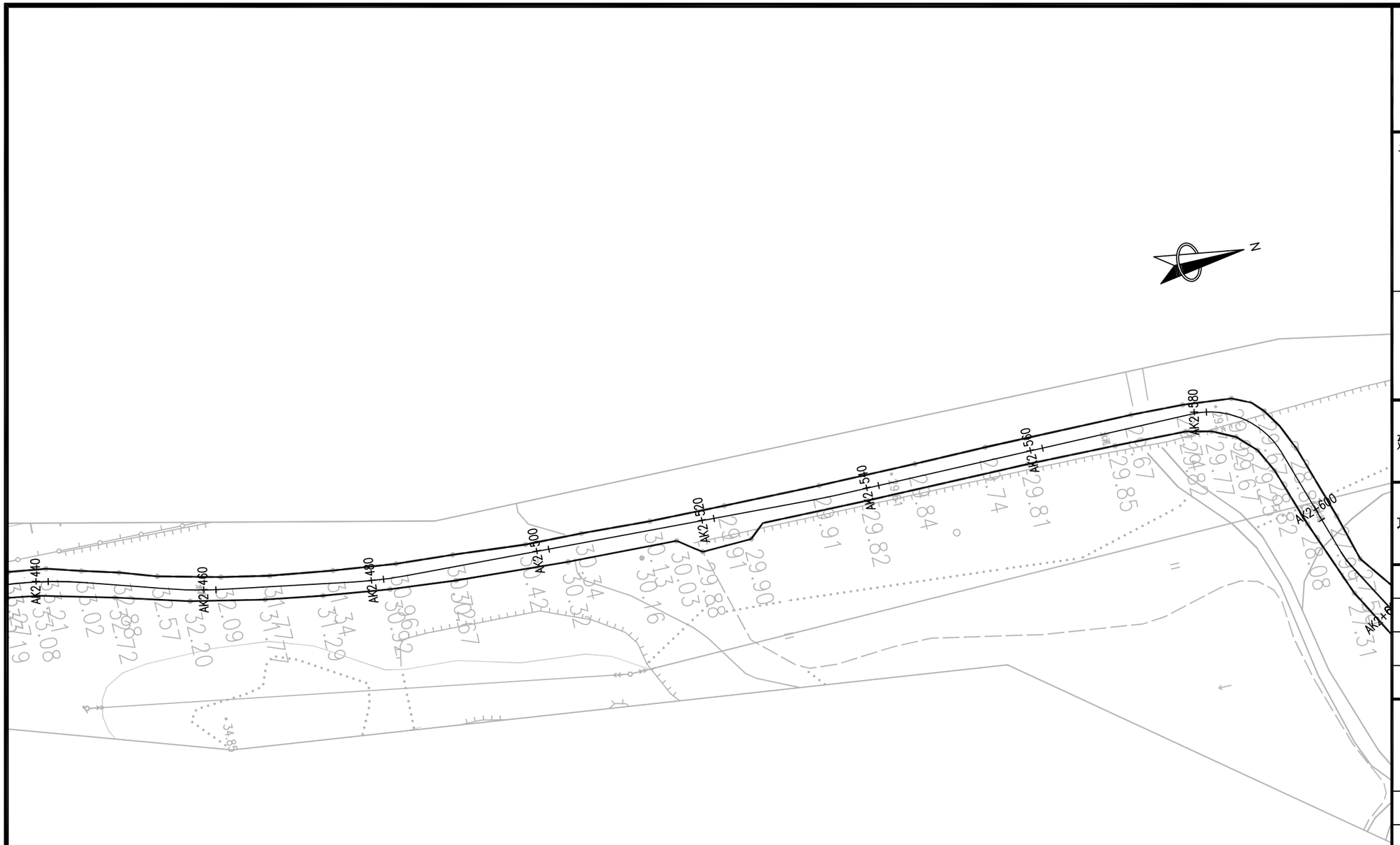

		项目编号

设计单位

大洲设计咨询集团有限公司

证书编号：A232006431

资质业务范围	
	建筑行业（建筑工程、人防工程）
	风景园林工程设计专项
	市政行业、水利行业
	公路行业（公路）
	电力行业（送电工程、变电工程）

建设单位	黄石空港城市建设投资有限公司
项目名称	黄石临空经济区道路提升项目(二期)-黄兴湖线

	姓名	签名
审核	周丹	
校对	陈相	
设计	张念通	

图纸名称	道路平面设计图	
专业	道路	
图号	DL-03	第 19 页 共 20 页
日期	2023.08	

执业专用章

（按规定加盖）

出图专用章

江苏省工程勘察设计出图专用章
大洲设计咨询集团有限公司
资质编 证书号 A232006431 B232009155
江苏省住房和城乡建设厅监制
有效期至二〇二四年九月三十日

本图须加盖出图签章，否则一律无效

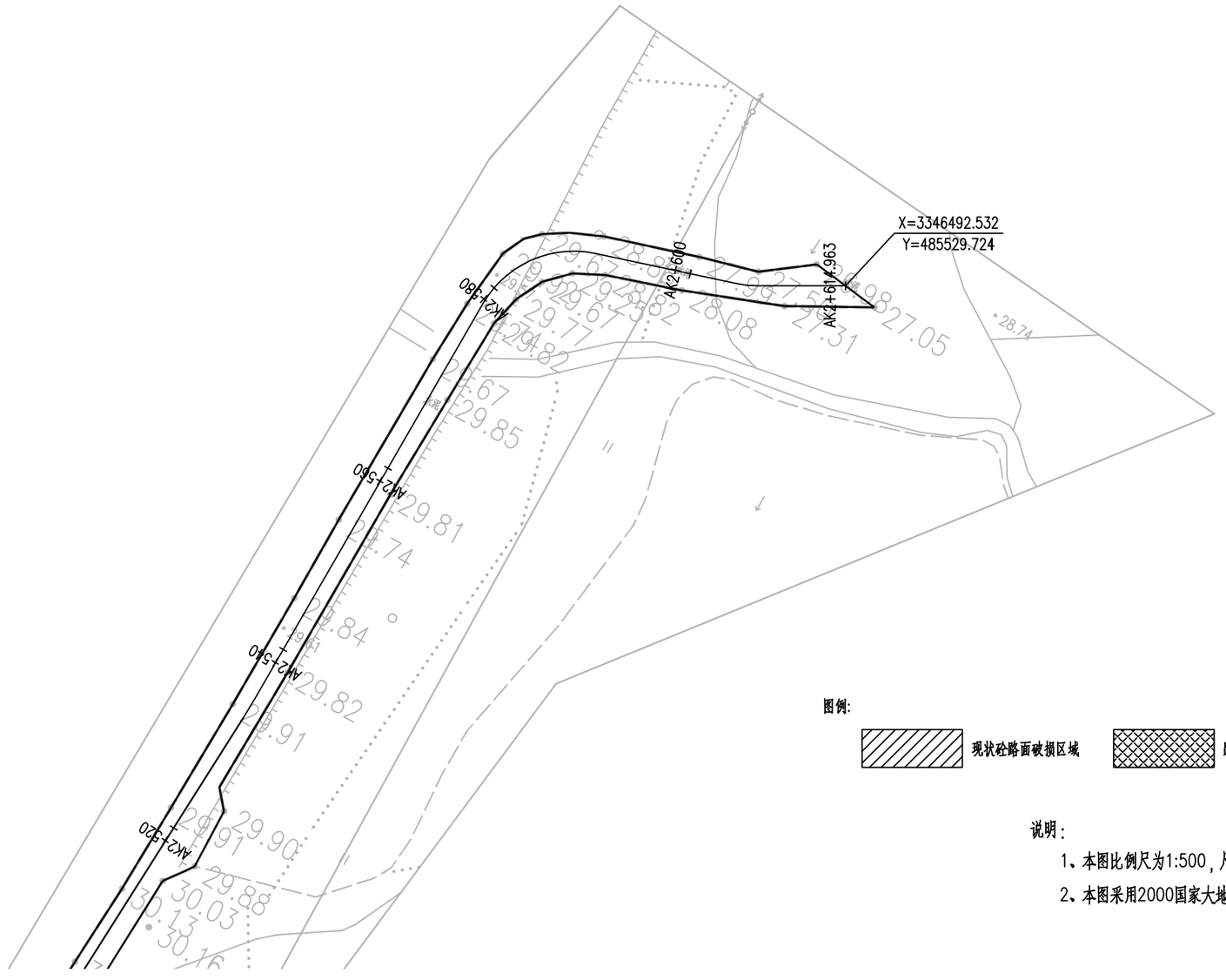

图例:

现状砼路面破损区域　　路面加宽及错车道区域

说明:

1、本图比例尺为1:500，尺寸单位以米计。

2、本图采用2000国家大地坐标系，高程采用1985国家高程基准。

		项目编号

设计单位

大洲设计咨询集团有限公司

证书编号：A232006431

资质业务范围	建筑行业（建筑工程、人防工程） 风景园林工程设计专项 市政行业、水利行业 公路行业（公路） 电力行业（送电工程、变电工程）

建设单位	黄石空港城市建设投资有限公司
项目名称	黄石临空经济区道路提升项目(二期)-黄兴湖线

	姓名	签名
审核	周丹	
校对	陈相	
设计	张念通	

图纸名称	道路平面设计图	
专业	道路	
图号	DL-03	第 20 页 共 20 页
日期	2023.08	

执业专用章

（按规定加盖）

出图专用章

江苏省工程勘察设计出图专用章
大洲设计咨询集团有限公司
资质证书编号 A232006431 B232009155
江苏省住房和城乡建设厅监制
有效期至二〇二四年九月三十日

本图须加盖出图签章，否则一律无效

逐桩坐标表

桩号	坐标		方位角（°′″）
	X	Y	
AK0+000	3345084.165	484550.746	164d11'11.9"
AK0+010.716	3345073.855	484553.666	164d11'11.9"
AK0+014.133	3345070.627	484554.782	157d39'39.2"
AK0+020	3345065.2	484557.012	157d39'39.2"
AK0+026.227	3345059.441	484559.379	-202d20'20.8"
AK0+029.906	3345056.132	484560.982	-209d21'55.3"
AK0+040	3345047.335	484565.932	150d38'04.7"
AK0+049.815	3345038.781	484570.745	150d38'04.7"
AK0+060	3345030.081	484576.037	146d44'38.8"
AK0+080	3345014.136	484588.085	139d6'16.8"
AK0+096.59	3345002.221	484599.617	132d46'03.3"
AK0+100	3344999.906	484602.12	132d46'03.3"
AK0+120	3344986.325	484616.803	132d46'03.3"
AK0+123.343	3344984.055	484619.257	-227d13'56.7"
AK0+140	3344973.091	484631.794	129d34'32.4"
AK0+144.763	3344970.086	484635.489	128d39'46.4"
AK0+160	3344960.567	484647.386	128d39'46.4"
AK0+163.088	3344958.638	484649.798	128d39'46.4"
AK0+180	3344947.351	484662.38	135d7'21.9"
AK0+200	3344932.281	484675.507	142d45'43.9"
AK0+202.347	3344930.401	484676.912	143d39'30.7"
AK0+215.064	3344920.158	484684.448	-216d20'29.3"
AK0+220	3344916.275	484687.494	140d7'24.0"
AK0+231.037	3344908.319	484695.131	-227d46'52.7"
AK0+240	3344902.296	484701.769	132d13'07.3"
AK0+247.55	3344897.223	484707.36	132d13'07.3"
AK0+260	3344887.801	484715.45	146d29'09.0"
AK0+264.681	3344883.783	484717.848	151d51'00.7"
AK0+280	3344870.276	484725.075	151d51'00.7"
AK0+283.982	3344866.765	484726.954	-208d8'59.3"

桩号	坐标		方位角（°′″）
	X	Y	
AK0+300	3344853.49	484735.869	140d22'41.5"
AK0+312.644	3344844.426	484744.668	131d19'20.2"
AK0+320	3344839.57	484750.192	131d19'20.2"
AK0+340	3344826.364	484765.212	131d19'20.2"
AK0+350.252	3344819.595	484772.911	131d19'20.2"
AK0+358.52	3344814.672	484779.543	121d50'51.9"
AK0+360	3344813.891	484780.8	121d50'51.9"
AK0+380	3344803.338	484797.789	121d50'51.9"
AK0+400	3344792.785	484814.778	121d50'51.9"
AK0+420	3344782.231	484831.767	121d50'51.9"
AK0+440	3344771.678	484848.756	121d50'51.9"
AK0+460	3344761.125	484865.745	121d50'51.9"
AK0+480	3344750.572	484882.734	121d50'51.9"
AK0+500	3344740.018	484899.723	121d50'51.9"
AK0+520	3344729.465	484916.712	121d50'51.9"
AK0+540	3344718.912	484933.701	121d50'51.9"
AK0+560	3344708.358	484950.69	121d50'51.9"
AK0+580	3344697.805	484967.68	121d50'51.9"
AK0+593.784	3344690.532	484979.388	121d50'51.9"
AK0+600	3344687.82	484984.969	109d58'32.7"
AK0+604.529	3344686.6	484989.326	101d19'34.7"
AK0+620	3344683.561	485004.496	101d19'34.7"
AK0+626.205	3344682.343	485010.58	101d19'34.7"
AK0+640	3344685.793	485023.439	48d38'05.7"
AK0+643.787	3344688.626	485025.937	34d10'14.6"
AK0+651.761	3344695.223	485030.416	34d10'14.6"
AK0+658.468	3344701.295	485033.191	14d57'23.1"
AK0+660	3344702.775	485033.587	14d57'23.1"
AK0+679.946	3344722.045	485038.734	14d57'23.1"
AK0+680	3344722.097	485038.748	14d55'32.8"

说明：

1、本图采用2000国家大地坐标系统。

项目编号

设计单位

大洲设计咨询集团有限公司

证书编号：A232006431

资质业务范围：建筑行业（建筑工程、人防工程）；风景园林工程设计专项；市政行业、水利行业；公路行业（公路）；电力行业（送电工程、变电工程）

建设单位	黄石空港城市建设投资有限公司	
项目名称	黄石临空经济区道路提升项目(二期)-黄兴湖线	
	姓名	签名
审核	周丹	
校对	陈相	
设计	张念通	
图纸名称	逐桩坐标表	
专业	道路	
图号	DL-04	第 1 页 共 5 页
日期	2023.08	

执业专用章

（按规定加盖）

出图专用章

本图须加盖出图签章，否则一律无效

逐桩坐标表

桩号	坐标		方位角（°′″）
	X	Y	
AK0+683.248	3344725.249	485039.534	13d3'52.6"
AK0+700	3344741.567	485043.32	13d3'52.6"
AK0+720	3344761.049	485047.841	13d3'52.6"
AK0+740	3344780.532	485052.362	13d3'52.6"
AK0+760	3344800.014	485056.883	13d3'52.6"
AK0+765.25	3344805.128	485058.07	13d3'52.6"
AK0+774.043	3344813.595	485060.432	18d6'09.0"
AK0+780	3344819.257	485062.283	18d6'09.0"
AK0+795.998	3344834.463	485067.253	18d6'09.0"
AK0+800	3344838.25	485068.548	19d37'52.4"
AK0+820	3344856.585	485076.501	27d16'14.4"
AK0+829.537	3344864.917	485081.137	30d54'48.7"
AK0+832.833	3344867.745	485082.83	30d54'48.7"
AK0+837.895	3344872.441	485084.656	11d34'34.4"
AK0+840	3344874.503	485085.078	11d34'34.4"
AK2+080	3346032.16	485448.682	141d26'44.0"
AK2+088.978	3346028.393	485456.502	90d0'17.3"
AK2+100	3346028.392	485467.524	90d0'17.3"
AK2+115.232	3346028.391	485482.756	90d0'17.3"
AK2+116.54	3346028.305	485484.06	97d29'57.6"
AK2+120	3346027.854	485487.49	97d29'57.6"
AK2+123.647	3346027.378	485491.106	97d29'57.6"
AK2+137.352	3346035.401	485500.149	359d20'38.7"
AK2+140	3346038.049	485500.119	359d20'38.7"
AK2+160	3346058.048	485499.89	359d20'38.7"
AK2+180	3346078.046	485499.661	359d20'38.7"
AK2+200	3346098.045	485499.432	359d20'38.7"
AK2+219.011	3346117.055	485499.214	359d20'38.7"

桩号	坐标		方位角（°′″）
	X	Y	
AK2+220	3346118.044	485499.213	0d28'39.4"
AK2+223.533	3346121.573	485499.367	4d31'33.8"
AK2+238.135	3346136.129	485500.519	4d31'33.8"
AK2+239.882	3346137.873	485500.627	2d31'25.6"
AK2+240	3346137.991	485500.632	2d31'25.6"
AK2+259.47	3346157.442	485501.489	2d31'25.6"
AK2+260	3346157.971	485501.511	2d13'13.0"
AK2+270.262	3346168.228	485501.382	-3d39'33.7"
AK2+276.363	3346174.316	485500.993	356d20'26.3"
AK2+280	3346177.95	485500.827	358d25'28.6"
AK2+285.564	3346183.513	485500.829	1d36'44.5"
AK2+293.437	3346191.383	485501.05	1d36'44.5"
AK2+300	3346197.944	485501.02	357d51'07.8"
AK2+302.582	3346200.523	485500.889	356d22'21.5"
AK2+306.509	3346204.442	485500.641	-3d37'38.5"
AK2+311.157	3346209.086	485500.455	359d2'09.2"
AK2+320	3346217.928	485500.306	359d2'09.2"
AK2+333.166	3346231.092	485500.085	359d2'09.2"
AK2+336.37	3346234.294	485499.979	357d12'00.3"
AK2+340	3346237.92	485499.802	357d12'00.3"
AK2+358.836	3346256.733	485498.882	357d12'00.3"
AK2+360	3346257.895	485498.812	355d51'59.9"
AK2+367.837	3346265.636	485497.638	346d53'09.0"
AK2+380	3346277.481	485494.878	346d53'09.0"
AK2+400	3346296.96	485490.34	346d53'09.0"
AK2+403.201	3346300.077	485489.614	-13d6'51.0"
AK2+414.801	3346311.578	485488.31	0d10'42.8"
AK2+420	3346316.777	485488.326	0d10'42.8"
AK2+429.729	3346326.505	485488.357	0d10'42.8"
AK2+440	3346336.701	485489.44	11d56'55.0"

说明：

1、本图采用2000国家大地坐标系统。

项目编号

设计单位

大洲设计咨询集团有限公司

证书编号：A232006431

资质业务范围：建筑行业（建筑工程、人防工程）；风景园林工程设计专项；市政行业、水利行业；公路行业（公路）；电力行业（送电工程、变电工程）

建设单位	黄石空港城市建设投资有限公司	
项目名称	黄石临空经济区道路提升项目(二期)-黄兴湖线	
	姓名	签名
审核	周丹	
校对	陈相	
设计	张念通	
图纸名称	逐桩坐标表	
专业	道路	
图号	DL-04	第 2 页 共 5 页
日期	2023.08	

执业专用章

（按规定加盖）

出图专用章

本图须加盖出图签章，否则一律无效

逐桩坐标表

桩 号	坐 标		方位角（°′″）
	X	Y	
AK2+444.668	3346341.216	485490.618	17d17'50.2"
AK2+454.228	3346350.344	485493.46	17d17'50.2"
AK2+460	3346355.942	485494.855	10d40'58.6"
AK2+460.821	3346356.75	485495	9d44'30.9"
AK2+476.343	3346372.047	485497.627	9d44'30.9"
AK2+480	3346375.671	485498.113	5d33'02.9"
AK2+482.718	3346378.383	485498.303	2d26'10.9"
AK2+500	3346395.649	485499.037	2d26'10.9"
AK2+520	3346415.631	485499.887	2d26'10.9"
AK2+532.432	3346428.051	485500.416	2d26'10.9"
AK2+534.481	3346430.1	485500.461	0d5'16.5"
AK2+540	3346435.619	485500.47	0d5'16.5"
AK2+560	3346455.619	485500.5	0d5'16.5"
AK2+578.161	3346473.78	485500.528	0d5'16.5"
AK2+580	3346475.608	485500.699	10d37'26.1"
AK2+590.73	3346483.281	485507.455	72d6'12.3"
AK2+600	3346486.129	485516.276	72d6'12.3"
AK2+604.51	3346487.515	485520.568	72d6'12.3"
AK2+606.609	3346488.364	485522.483	60d4'38.4"
AK2+614.963	3346492.532	485529.723	60d4'38.4"

桩 号	坐 标		方位角（°′″）
	X	Y	
BK0+000	3344879.463	485086.094	49d27'01.2"
BK0+004.636	3344882.477	485089.617	49d27'01.2"
BK0+007.265	3344884.622	485091.085	19d19'12.9"
BK0+020	3344896.64	485095.298	19d19'12.9"
BK0+031.042	3344907.06	485098.951	19d19'12.9"
BK0+035.047	3344910.74	485100.524	26d58'10.1"
BK0+040	3344915.154	485102.771	26d58'10.1"
BK0+053.249	3344926.962	485108.779	26d58'10.1"
BK0+060	3344933.167	485111.426	19d13'59.1"
BK0+062.701	3344935.74	485112.246	16d8'18.5"
BK0+080	3344952.358	485117.055	16d8'18.5"
BK0+100	3344971.57	485122.614	16d8'18.5"
BK0+103.873	3344975.29	485123.691	16d8'18.5"
BK0+106.184	3344977.502	485124.359	17d27'44.3"
BK0+120	3344990.682	485128.504	17d27'44.3"
BK0+140	3345009.76	485134.506	17d27'44.3"
BK0+160	3345028.838	485140.508	17d27'44.3"
BK0+177.733	3345045.754	485145.829	17d27'44.3"
BK0+180	3345047.922	485146.493	16d35'47.5"
BK0+181.468	3345049.33	485146.905	16d2'09.1"
BK0+200	3345067.141	485152.024	16d2'09.1"
BK0+220	3345086.363	485157.549	16d2'09.1"
BK0+240	3345105.585	485163.074	16d2'09.1"
BK0+242.117	3345107.619	485163.659	16d2'09.1"
BK0+244.725	3345110.12	485164.401	17d1'55.9"
BK0+260	3345124.725	485168.875	17d1'55.9"
BK0+280	3345143.847	485174.733	17d1'55.9"
BK0+300	3345162.97	485180.591	17d1'55.9"
BK0+313.458	3345175.838	485184.533	17d1'55.9"
BK0+320	3345181.835	485187.114	29d31'36.3"

项目编号

设计单位

大洲设计咨询集团有限公司

证书编号：A232006431

资质业务范围：建筑行业（建筑工程、人防工程）；风景园林工程设计专项；市政行业、水利行业；公路行业（公路）；电力行业（送电工程、变电工程）

建设单位	黄石空港城市建设投资有限公司
项目名称	黄石临空经济区道路提升项目(二期)-黄兴湖线

	姓 名	签 名
审 核	周 丹	
校 对	陈 相	
设 计	张念通	

图纸名称	逐桩坐标表
专 业	道 路
图 号	DL-04
页	第 3 页 共 5 页
日 期	2023.08

执业专用章

（按规定加盖）

出图专用章

本图须加盖出图签章，否则一律无效

逐桩坐标表

桩号	坐标		方位角（°’”）
	X	Y	
BK0+340	3345194.812	485201.846	67d43’26.1”
BK0+343.548	3345195.96	485205.201	74d29’58.4”
BK0+356.95	3345199.541	485218.115	74d29’58.4”
BK0+360	3345200.504	485221.008	68d40’30.8”
BK0+380	3345213.234	485235.953	30d28’40.9”
BK0+383.831	3345216.651	485237.68	23d9’38.5”
BK0+400	3345231.516	485244.04	23d9’38.5”
BK0+402.832	3345234.12	485245.153	23d9’38.5”
BK0+407.406	3345238.173	485247.266	31d53’49.0”
BK0+418.766	3345247.817	485253.268	31d53’49.0”
BK0+420	3345248.878	485253.898	29d32’23.4”
BK0+422.225	3345250.852	485254.922	25d17’27.2”
BK0+436.027	3345263.331	485260.819	25d17’27.2”
BK0+438.748	3345265.841	485261.868	20d5’40.0”
BK0+440	3345267.017	485262.298	20d5’40.0”
BK0+448.628	3345275.119	485265.263	20d5’40.0”
BK0+456.08	3345282.363	485266.932	5d51’38.5”
BK0+459.281	3345285.547	485267.259	5d51’38.5”
BK0+460	3345286.26	485267.349	8d36’22.6”
BK0+469.812	3345294.821	485271.777	46d5’03.7”
BK0+480	3345301.887	485279.116	46d5’03.7”
BK0+495.737	3345312.802	485290.452	46d5’03.7”
BK0+500	3345316.153	485293.064	29d47’57.8”
BK0+504.527	3345320.359	485294.692	12d30’29.0”
BK0+518.06	3345333.57	485297.623	12d30’29.0”
BK0+520	3345335.46	485298.066	13d53’52.2”
BK0+540	3345354.075	485305.234	28d13’18.4”
BK0+547.518	3345360.523	485309.095	33d36’23.4”
BK0+560	3345370.919	485316.004	33d36’23.4”
BK0+580	3345387.576	485327.073	33d36’23.4”

桩号	坐标		方位角（°’”）
	X	Y	
BK0+595.184	3345400.222	485335.477	33d36’23.4”
BK0+600	3345404.15	485338.262	37d3’20.4”
BK0+605.102	3345408.121	485341.464	40d42’33.9”
BK0+612.016	3345413.362	485345.974	40d42’33.9”
BK0+620	3345419.664	485350.871	34d59’28.9”
BK0+622.546	3345421.772	485352.297	33d10’05.8”
BK0+640	3345436.383	485361.846	33d10’05.8”
BK0+655.114	3345449.034	485370.115	33d10’05.8”
BK0+660	3345453.04	485372.911	36d40’03.0”
BK0+662.688	3345455.169	485374.553	38d35’33.8”
BK0+672.695	3345462.99	485380.795	38d35’33.8”
BK0+680	3345468.484	485385.606	43d49’28.8”
BK0+685.636	3345472.409	485389.648	47d51’40.5”
BK0+700	3345482.046	485400.299	47d51’40.5”
BK0+707.868	3345487.325	485406.134	47d51’40.5”
BK0+720	3345494.299	485416.024	61d45’46.7”
BK0+725.62	3345496.675	485421.114	68d12’10.5”
BK0+734.088	3345499.819	485428.977	68d12’10.5”
BK0+740	3345503.465	485433.522	34d19’43.2”
BK0+743.578	3345506.714	485434.974	13d49’41.1”
BK0+760	3345522.66	485438.899	13d49’41.1”
BK0+767.099	3345529.553	485440.596	13d49’41.1”
BK0+771.624	3345534.032	485441.173	0d51’50.2”
BK0+780	3345542.407	485441.299	0d51’50.2”
BK0+800	3345562.404	485441.601	0d51’50.2”
BK0+820	3345582.402	485441.902	0d51’50.2”
BK0+832.091	3345594.491	485442.085	0d51’50.2”
BK0+835.144	3345597.545	485442.1	359d41’51.3”
BK0+840	3345602.4	485442.074	359d41’51.3”
BK0+860	3345622.4	485441.969	359d41’51.3”

说明：

1、本图采用2000国家大地坐标系统。

项目编号

设计单位

大洲设计咨询集团有限公司

证书编号：A232006431

资质业务范围：建筑行业（建筑工程、人防工程）；风景园林工程设计专项；市政行业、水利行业；公路行业（公路）；电力行业（送电工程、变电工程）

建设单位	黄石空港城市建设投资有限公司
项目名称	黄石临空经济区道路提升项目(二期)-黄兴湖线

	姓名	签名
审核	周丹	
校对	陈相	
设计	张念通	

图纸名称	逐桩坐标表
专业	道路
图号	DL-04
第	4 页
共	5 页
日期	2023.08

执业专用章

（按规定加盖）

出图专用章

本图须加盖出图签章，否则一律无效

逐桩坐标表

桩 号	坐 标		方位角（°′″）
	X	Y	
BK0+862.676	3345625.076	485441.954	-0d18'08.7"
BK0+869.228	3345631.627	485442.063	2d12'01.4"
BK0+880	3345642.391	485442.476	2d12'01.4"
BK0+900	3345662.376	485443.244	2d12'01.4"
BK0+908.192	3345670.562	485443.559	2d12'01.4"
BK0+912.958	3345675.327	485443.666	0d22'48.6"
BK0+920	3345682.368	485443.713	0d22'48.6"
BK0+927.152	3345689.52	485443.76	0d22'48.6"
BK0+940	3345702.356	485443.296	355d28'21.5"
BK0+943.191	3345705.534	485443.01	354d15'13.3"
BK0+945.991	3345708.32	485442.73	354d15'13.3"
BK0+951.891	3345714.212	485442.486	1d0'52.6"
BK0+960	3345722.319	485442.63	1d0'52.6"
BK0+980	3345742.316	485442.984	1d0'52.6"
BK1+000	3345762.313	485443.338	1d0'52.6"
BK1+020	3345782.31	485443.692	1d0'52.6"
BK1+040	3345802.307	485444.046	1d0'52.6"
BK1+060	3345822.304	485444.401	1d0'52.6"
BK1+080	3345842.3	485444.755	1d0'52.6"
BK1+100	3345862.297	485445.109	1d0'52.6"
BK1+120	3345882.294	485445.463	1d0'52.6"
BK1+123.679	3345885.973	485445.528	1d0'52.6"
BK1+127.668	3345889.954	485445.758	5d35'08.3"
BK1+140	3345902.227	485446.958	5d35'08.3"
BK1+140.385	3345902.611	485446.995	5d35'08.3"
BK1+144.019	3345906.237	485447.217	1d25'16.8"
BK1+160	3345922.213	485447.614	1d25'16.8"
BK1+180	3345942.207	485448.11	1d25'16.8"
BK1+200	3345962.201	485448.606	1d25'16.8"
BK1+220	3345982.195	485449.102	1d25'16.8"

桩 号	坐 标		方位角（°′″）
	X	Y	
BK1+240	3346002.188	485449.598	1d25'16.8"
BK1+260	3346022.182	485450.094	1d25'16.8"
BK1+268.368	3346030.547	485450.302	1d25'16.8"

说明：

1、本图采用2000国家大地坐标系统。

项目编号

设计单位

大洲设计咨询集团有限公司

证书编号：A232006431

资质业务范围：建筑行业（建筑工程、人防工程）；风景园林工程设计专项；市政行业、水利行业；公路行业（公路）；电力行业（送电工程、变电工程）

建设单位	黄石空港城市建设投资有限公司
项目名称	黄石临空经济区道路提升项目(二期)-黄兴湖线

	姓 名	签 名
审 核	周 丹	
校 对	陈 相	
设 计	张念通	

图纸名称	逐桩坐标表
专 业	道 路
图 号	DL-04
第	5 页
共	5 页
日 期	2023.08

执业专用章

（按规定加盖）

出图专用章

本图须加盖出图签章，否则一律无效

交点序号	交点坐标		交点桩号	转角值		曲线要素值（米）					曲线位置			直线长度及方向			备注
	X	Y		左转（°′″）	右转（°′″）	半径 R	第一切线长度 T1	第二切线长度 T2	曲线长度 L	外矢距 E	缓和曲线起点 ZH	曲线中点 QZ	缓和曲线终点 HZ	直线长度（米）	交点间距（米）	计算方位角（°′″）	
起点	3345084.165	484550.746	AK0+000														黄兴渡A线
交点1	3345072.209	484554.132	AK0+012.426	6°31′33″		30.000	1.710	1.710	3.417	0.049	AK0+010.716	AK0+012.424	AK0+014.133	10.716	12.426	164°11′12″	
交点2	3345057.737	484560.079	AK0+028.069	7°1′35″		30.000	1.842	1.842	3.679	0.056	AK0+026.227	AK0+028.067	AK0+029.906	12.095	15.647	157°39′39″	
交点3	3345018.232	484582.307	AK0+073.394	17°52′01″		150.000	23.579	23.579	46.776	1.842	AK0+049.815	AK0+073.203	AK0+096.59	19.909	45.33	150°38′05″	
交点4	3344976.780	484627.123	AK0+134.058	4°6′17″		299.000	10.715	10.715	21.420	0.192	AK0+123.343	AK0+134.053	AK0+144.763	26.752	61.047	132°46′03″	
交点5	3344946.304	484665.213	AK0+182.83		14°59′44″	150.000	19.742	19.742	39.258	1.294	AK0+163.088	AK0+182.717	AK0+202.347	18.325	48.782	128°39′46″	
交点6	3344913.703	484689.197	AK0+223.077	11°26′23″		80.000	8.013	8.013	15.973	0.400	AK0+215.064	AK0+223.05	AK0+231.037	12.717	40.473	143°39′31″	
交点7	3344891.410	484713.767	AK0+256.2		19°37′53″	50.000	8.651	8.651	17.132	0.743	AK0+247.55	AK0+256.115	AK0+264.681	16.513	33.176	132°13′07″	
交点8	3344853.992	484733.788	AK0+298.469	20°31′41″		80.000	14.486	14.486	28.662	1.301	AK0+283.982	AK0+298.313	AK0+312.644	19.301	42.438	151°51′01″	
交点9	3344816.859	484776.023	AK0+354.395	9°28′28″		50.000	4.143	4.143	8.268	0.171	AK0+350.252	AK0+354.386	AK0+358.52	37.607	56.237	131°19′20″	
交点10	3344687.666	484984.001	AK0+599.215	20°31′17″		30.000	5.431	5.431	10.745	0.488	AK0+593.784	AK0+599.156	AK0+604.529	235.264	244.838	121°50′52″	
交点11	3344680.387	485020.344	AK0+636.163	67°9′20″		15.000	9.958	9.958	17.581	3.004	AK0+626.205	AK0+634.996	AK0+643.787	21.677	37.065	101°19′35″	
交点12	3344698.024	485032.317	AK0+655.146	19°12′51″		20.000	3.385	3.385	6.707	0.284	AK0+651.761	AK0+655.115	AK0+658.468	7.974	21.317	34°10′15″	
交点13	3344723.641	485039.160	AK0+681.598	1°53′30″		100.000	1.651	1.651	3.302	0.014	AK0+679.946	AK0+681.597	AK0+683.248	21.478	26.515	14°57′23″	
交点14	3344809.414	485059.065	AK0+769.649		5°2′16″	100.000	4.399	4.399	8.793	0.097	AK0+765.25	AK0+769.647	AK0+774.043	82.002	88.052	13°3′53″	
交点15	3344850.470	485072.486	AK0+812.838		12°48′40″	150.000	16.840	16.840	33.539	0.942	AK0+795.998	AK0+812.767	AK0+829.537	21.955	43.194	18°6′09″	
交点16	3344869.937	485084.143	AK0+835.388	19°20′14″		15.000	2.556	2.556	5.062	0.216	AK0+832.833	AK0+835.364	AK0+837.895	3.296	22.691	30°54′49″	
交点17	3344918.570	485094.105	AK0+884.982	5°56′46″		50.000	2.597	2.597	5.189	0.067	AK0+882.386	AK0+884.98	AK0+887.575	44.49	49.643	11°34′34″	
交点18	3344932.289	485095.457	AK0+898.763		10°47′44″	50.000	4.724	4.724	9.421	0.223	AK0+894.038	AK0+898.749	AK0+903.459	6.464	13.785	5°37′48″	
交点19	3345118.376	485150.316	AK1+092.739	1°7′49″		100.000	0.986	0.986	1.973	0.005	AK1+091.753	AK1+092.739	AK1+093.726	188.294	194.005	16°25′32″	
交点20	3345166.390	485163.447	AK1+142.517		1°53′33″	100.000	1.652	1.652	3.303	0.014	AK1+140.865	AK1+142.517	AK1+144.168	47.139	49.778	15°17′43″	
交点21	3345246.169	485188.124	AK1+226.025		4°40′39″	100.000	4.084	4.084	8.164	0.083	AK1+221.941	AK1+226.023	AK1+230.105	77.773	83.508	17°11′16″	
交点22	3345277.032	485200.509	AK1+259.276	14°52′27″		100.000	13.054	13.054	25.960	0.848	AK1+246.223	AK1+259.203	AK1+272.183	16.118	33.256	21°51′54″	
交点23	3345307.011	485204.185	AK1+289.332		9°29′51″	100.000	8.307	8.307	16.576	0.344	AK1+281.025	AK1+289.313	AK1+297.601	8.842	30.203	6°59′28″	
交点24	3345436.610	485242.546	AK1+424.452		2°9′41″	100.000	1.886	1.886	3.772	0.018	AK1+422.566	AK1+424.452	AK1+426.338	124.964	135.158	16°29′19″	
交点25	3345488.518	485260.065	AK1+479.235	4°1′57″		100.000	3.521	3.521	7.038	0.062	AK1+475.715	AK1+479.234	AK1+482.753	49.377	54.784	18°38′59″	
交点26	3345560.367	485278.804	AK1+553.486		3°18′05″	100.000	2.882	2.882	5.762	0.042	AK1+550.604	AK1+553.485	AK1+556.366	67.85	74.253	14°37′02″	
交点27	3345634.578	485302.800	AK1+631.478	2°2′34″		100.000	1.783	1.783	3.566	0.016	AK1+629.695	AK1+631.477	AK1+633.26	73.329	77.994	17°55′07″	

项目编号

设计单位

大洲设计咨询集团有限公司

证书编号：A232006431

资质业务范围：建筑行业（建筑工程、人防工程）；风景园林工程设计专项；市政行业、水利行业；公路行业（公路）；电力行业（送电工程、变电工程）

建设单位	黄石空港城市建设投资有限公司
项目名称	黄石临空经济区道路提升项目(二期)-黄兴渡线

	姓名	签名
审核	周丹	
校对	陈相	
设计	张念通	

图纸名称	道路平曲线表
专业	道路
图号	DL-05
日期	2023.08

第 1 页 共 4 页

执业专用章

（按规定加盖）

出图专用章

江苏省工程勘察设计出图专用章
大洲设计咨询集团有限公司
资质证书编号 A232006431 B232009155
江苏省住房和城乡建设厅监制
有效期至二〇二四年九月三十日

本图须加盖出图章，否则一律无效

交点序号	交点坐标		交点桩号	转角值		曲线要素值（米）					曲线位置			直线长度及方向			备注
	X	Y		左转（°′″）	右转（°′″）	半径 R	第一切线长度 T1	第二切线长度 T2	曲线长度 L	外矢距 E	缓和曲线起点 ZH	曲线中点 QZ	缓和曲线终点 HZ	直线长度（米）	交点间距（米）	计算方位角（°′″）	
交点28	3345663.012	485310.887	AK1+661.039		2°20′27″	100.000	2.043	2.043	4.086	0.021	AK1+658.996	AK1+661.038	AK1+663.081	25.735	29.561	15°52′33″	
交点29	3345698.122	485322.441	AK1+698.001	7°14′51″		100.000	6.333	6.333	12.649	0.200	AK1+691.668	AK1+697.992	AK1+704.317	28.586	36.963	18°12′60″	
交点30	3345742.102	485330.966	AK1+742.783		2°53′15″	100.000	2.520	2.520	5.040	0.032	AK1+740.263	AK1+742.782	AK1+745.302	35.945	44.799	10°58′08″	
交点31	3345816.324	485349.274	AK1+819.228		7°57′52″	100.000	6.962	6.962	13.901	0.242	AK1+812.266	AK1+819.217	AK1+826.167	66.964	76.446	13°51′23″	
交点32	3345838.871	485358.301	AK1+843.493	4°43′11″		100.000	4.121	4.121	8.238	0.085	AK1+839.371	AK1+843.49	AK1+847.609	13.204	24.287	21°49′15″	
交点33	3345869.878	485367.841	AK1+875.93		3°29′46″	100.000	3.052	3.052	6.102	0.047	AK1+872.878	AK1+875.929	AK1+878.98	25.269	32.442	17°6′04″	
交点34	3345932.693	485391.448	AK1+943.032	9°12′40″		100.000	8.056	8.056	16.076	0.324	AK1+934.976	AK1+943.014	AK1+951.053	55.996	67.104	20°35′50″	
交点35	3345952.967	485395.531	AK1+963.678		5°3′50″	100.000	4.422	4.422	8.838	0.098	AK1+959.256	AK1+963.675	AK1+968.094	8.204	20.681	11°23′11″	
交点36	3345988.785	485406.107	AK2+001.02	1°44′28″		100.000	1.520	1.520	3.039	0.012	AK1+999.5	AK2+001.02	AK2+002.539	31.406	37.347	16°27′01″	
交点37	3346032.676	485417.629	AK2+046.397		53°9′20″	30.000	15.008	15.008	27.832	3.545	AK2+031.389	AK2+045.305	AK2+059.221	28.85	45.378	14°42′33″	
交点38	3346042.395	485441.522	AK2+070.007		77°15′08″	10.000	7.990	7.990	13.483	2.800	AK2+062.016	AK2+068.758	AK2+075.499	2.795	25.794	67°51′53″	
交点39	3346028.393	485451.284	AK2+084.577	55°6′43″		10.000	5.218	5.218	9.619	1.280	AK2+079.359	AK2+084.169	AK2+088.978	3.86	17.068	145°7′00″	
交点40	3346028.391	485483.411	AK2+115.887		7°29′40″	10.000	0.655	0.655	1.308	0.021	AK2+115.232	AK2+115.886	AK2+116.54	26.254	32.127	90°0′17″	
交点41	3346026.173	485500.255	AK2+132.875	98°9′19″		8.000	9.228	9.228	13.705	4.213	AK2+123.647	AK2+130.499	AK2+137.352	7.106	16.989	97°29′58″	
交点42	3346119.317	485499.188	AK2+221.273		5°10′55″	50.000	2.263	2.263	4.522	0.051	AK2+219.011	AK2+221.272	AK2+223.533	81.659	93.15	359°20′39″	
交点43	3346137.000	485500.588	AK2+239.008	2°0′08″		50.000	0.874	0.874	1.747	0.008	AK2+238.135	AK2+239.008	AK2+239.882	14.602	17.738	4°31′34″	
交点44	3346162.838	485501.727	AK2+264.871	6°10′59″		100.000	5.401	5.401	10.792	0.146	AK2+259.47	AK2+264.866	AK2+270.262	19.588	25.863	2°31′26″	
交点45	3346178.911	485500.699	AK2+280.966		5°16′18″	100.000	4.604	4.604	9.201	0.106	AK2+276.363	AK2+280.963	AK2+285.564	6.101	16.106	356°20′26″	
交点46	3346195.957	485501.179	AK2+298.013	5°14′23″		100.000	4.576	4.576	9.145	0.105	AK2+293.437	AK2+298.01	AK2+302.582	7.874	17.053	1°36′45″	
交点47	3346206.762	485500.494	AK2+308.834		2°39′48″	100.000	2.325	2.325	4.648	0.027	AK2+306.509	AK2+308.833	AK2+311.157	3.927	10.827	356°22′22″	
交点48	3346232.694	485500.058	AK2+334.768	1°50′09″		100.000	1.602	1.602	3.204	0.013	AK2+333.166	AK2+334.768	AK2+336.37	22.009	25.935	359°2′09″	
交点49	3346261.241	485498.661	AK2+363.349	10°18′51″		50.000	4.513	4.513	9.001	0.203	AK2+358.836	AK2+363.337	AK2+367.837	22.466	28.581	357°12′00″	
交点50	3346305.751	485488.292	AK2+409.027		13°17′34″	50.000	5.826	5.826	11.600	0.338	AK2+403.201	AK2+409.001	AK2+414.801	35.364	45.703	346°53′09″	
交点51	3346334.031	485488.380	AK2+437.254		17°7′07″	50.000	7.526	7.526	14.939	0.563	AK2+429.729	AK2+437.198	AK2+444.668	14.928	28.279	0°10′43″	
交点52	3346353.496	485494.442	AK2+457.529	7°33′19″		50.000	3.301	3.301	6.593	0.109	AK2+454.228	AK2+457.525	AK2+460.821	9.56	20.387	17°17′50″	
交点53	3346375.193	485498.167	AK2+479.535	7°18′20″		50.000	3.192	3.192	6.375	0.102	AK2+476.343	AK2+479.53	AK2+482.718	15.521	22.015	9°44′31″	
交点54	3346429.075	485500.459	AK2+533.457	2°20′54″		50.000	1.025	1.025	2.049	0.011	AK2+532.432	AK2+533.456	AK2+534.481	49.714	53.931	2°26′11″	
交点55	3346481.048	485500.539	AK2+585.429		72°0′56″	10.000	7.267	7.267	12.569	2.362	AK2+578.161	AK2+584.446	AK2+590.73	43.68	51.972	0°5′16″	

项目编号

设计单位

大洲设计咨询集团有限公司

证书编号：A232006431

资质业务范围：建筑行业（建筑工程、人防工程）；风景园林工程设计专项；市政行业、水利行业；公路行业（公路）；电力行业（送电工程、变电工程）

建设单位	黄石空港城市建设投资有限公司
项目名称	黄石临空经济区道路提升项目(二期)-黄兴湖线

	姓名	签名
审核	周丹	
校对	陈相	
设计	张念通	

图纸名称	道路平曲线表
专业	道路
图号	DL-05
日期	2023.08

第 2 页 共 4 页

执业专用章

（按规定加盖）

出图专用章

江苏省工程勘察设计出图专用章
大洲设计咨询集团有限公司
资质编 证书号 A232006431 B232009155
江苏省住房和城乡建设厅监制
有效期至二〇二四年九月三十日

本图须加盖出图签章，否则一律无效

交点序号	交点坐标		交点桩号	转角值		曲线要素值（米）					曲线位置			直线长度及方向			备注
	X	Y		左转（°′″）	右转（°′″）	半径 R	第一切线长度 T1	第二切线长度 T2	曲线长度 L	外矢距 E	缓和曲线起点 ZH	曲线中点 QZ	缓和曲线终点 HZ	直线长度（米）	交点间距（米）	计算方位角（°′″）	
交点56	3346487.839	485521.571	AK2+605.563	12°1′34″		10.000	1.053	1.053	2.099	0.055	AK2+604.51	AK2+605.56	AK2+606.609	13.78	22.101	72°6′12″	
终点	3346492.532	485529.723	AK2+614.963											8.354	9.407	60°4′38″	
合计									613.440					2001.522			
起点	3344879.463	485086.094	BK0+000														黄兴淑B线
交点1	3344883.352	485090.639	BK0+005.981	30°7′48″		5.000	1.346	1.346	2.629	0.178	BK0+004.636	BK0+005.95	BK0+007.265	4.636	5.981	49°27′01″	
交点2	3344908.953	485099.615	BK0+033.048		7°38′57″	30.000	2.006	2.006	4.005	0.067	BK0+031.042	BK0+033.045	BK0+035.047	23.777	27.128	19°19′13″	
交点3	3344931.187	485110.929	BK0+057.989	10°49′52″		50.000	4.740	4.740	9.452	0.224	BK0+053.249	BK0+057.975	BK0+062.701	18.202	24.947	26°58′10″	
交点4	3344976.400	485124.012	BK0+105.028		1°19′26″	100.000	1.155	1.155	2.311	0.007	BK0+103.873	BK0+105.028	BK0+106.184	41.173	47.068	16°8′19″	
交点5	3345047.536	485146.389	BK0+179.601	1°25′35″		150.000	1.867	1.867	3.734	0.012	BK0+177.733	BK0+179.601	BK0+181.468	71.55	74.572	17°27′44″	
交点6	3345108.873	485164.019	BK0+243.421		0°59′47″	150.000	1.304	1.304	2.608	0.006	BK0+242.117	BK0+243.421	BK0+244.725	60.649	63.821	16°2′09″	
交点7	3345191.564	485189.351	BK0+329.905		57°28′03″	30.000	16.447	16.447	30.090	4.213	BK0+313.458	BK0+328.503	BK0+343.548	68.733	86.484	17°1′56″	
交点8	3345203.394	485232.009	BK0+371.369	51°20′20″		30.000	14.418	14.418	26.881	3.285	BK0+356.95	BK0+370.391	BK0+383.831	13.403	44.268	74°29′58″	
交点9	3345236.227	485246.055	BK0+405.124		8°44′11″	30.000	2.292	2.292	4.574	0.087	BK0+402.832	BK0+405.119	BK0+407.406	19.001	35.711	23°9′38″	
交点10	3345249.287	485254.183	BK0+420.497	6°36′22″		30.000	1.731	1.731	3.459	0.050	BK0+418.766	BK0+420.495	BK0+422.225	11.359	15.382	31°53′49″	
交点11	3345264.563	485261.401	BK0+437.389	5°11′47″		30.000	1.361	1.361	2.721	0.031	BK0+436.027	BK0+437.388	BK0+438.748	13.803	16.895	25°17′27″	
交点12	3345278.637	485266.550	BK0+452.373	14°14′02″		30.000	3.746	3.746	7.453	0.233	BK0+448.628	BK0+452.354	BK0+456.08	9.88	14.987	20°5′40″	
交点13	3345291.011	485267.820	BK0+464.774		40°13′25″	15.000	5.493	5.493	10.531	0.974	BK0+459.281	BK0+464.546	BK0+469.812	3.201	12.439	5°51′39″	
交点14	3345315.941	485293.712	BK0+500.262	33°34′35″		15.000	4.525	4.525	8.790	0.668	BK0+495.737	BK0+500.132	BK0+504.527	25.925	35.943	46°5′04″	
交点15	3345348.115	485300.849	BK0+532.958		21°5′54″	80.000	14.898	14.898	29.459	1.375	BK0+518.06	BK0+532.789	BK0+547.518	13.533	32.956	12°30′29″	
交点16	3345404.357	485338.226	BK0+600.149		7°6′11″	80.000	4.965	4.965	9.918	0.154	BK0+595.184	BK0+600.143	BK0+605.102	47.666	67.529	33°36′23″	
交点17	3345417.359	485349.412	BK0+617.288	7°32′28″		80.000	5.272	5.272	10.529	0.174	BK0+612.016	BK0+617.281	BK0+622.546	6.914	17.152	40°42′34″	
交点18	3345452.207	485372.189	BK0+658.904		5°25′28″	80.000	3.790	3.790	7.574	0.090	BK0+655.114	BK0+658.901	BK0+662.688	32.569	41.631	33°10′06″	
交点19	3345468.058	485384.840	BK0+679.18		9°16′07″	80.000	6.485	6.485	12.941	0.262	BK0+672.695	BK0+679.165	BK0+685.636	10.007	20.281	38°35′34″	
交点20	3345493.344	485412.786	BK0+716.839		20°20′30″	50.000	8.970	8.970	17.751	0.798	BK0+707.868	BK0+716.744	BK0+725.62	22.232	37.687	47°51′41″	
交点21	3345501.726	485433.746	BK0+739.224	54°22′29″		10.000	5.137	5.137	9.490	1.242	BK0+734.088	BK0+738.833	BK0+743.578	8.468	22.575	68°12′11″	
交点22	3345531.760	485441.139	BK0+769.371	12°57′51″		20.000	2.272	2.272	4.525	0.129	BK0+767.099	BK0+769.362	BK0+771.624	23.521	30.93	13°49′41″	
交点23	3345596.018	485442.108	BK0+833.618	1°9′59″		150.000	1.527	1.527	3.054	0.008	BK0+832.091	BK0+833.618	BK0+835.144	60.467	64.266	0°51′50″	

项目编号

设计单位

大洲设计咨询集团有限公司

证书编号：A232006431

资质业务范围：建筑行业（建筑工程、人防工程）；风景园林工程设计专项；市政行业、水利行业；公路行业（公路）；电力行业（送电工程、变电工程）

建设单位	黄石空港城市建设投资有限公司
项目名称	黄石临空经济区道路提升项目(二期)-黄兴淑线

	姓名	签名
审核	周丹	
校对	陈相	
设计	张念通	

图纸名称	道路平曲线表
专业	道路
图号	DL-05
日期	2023.08

第 3 页 共 4 页

执业专用章

（按规定加盖）

出图专用章

江苏省工程勘察设计出图专用章
大洲设计咨询集团有限公司
资质编 证书号 A232006431 B232009155
江苏省住房和城乡建设厅监制
有效期至二〇二四年九月三十日

本图须加盖出图签章，否则一律无效

交点序号	交点坐标 X	交点坐标 Y	交点桩号	转角值 左转（°′″）	转角值 右转（°′″）	曲线要素值（米） 半径 R	第一切线长度 T1	第二切线长度 T2	曲线长度 L	外矢距 E	曲线位置 缓和曲线起点 ZH	曲线中点 QZ	缓和曲线终点 HZ	直线长度及方向 直线长度（米）	交点间距（米）	计算方位角（°′″）	备注
														27.532	32.335	359°41′51″	
交点24	3345628.353	485441.937	BK0+865.953		2°30′10″	150.000	3.277	3.277	6.552	0.036	BK0+862.676	BK0+865.952	BK0+869.228	38.964	44.623	2°12′01″	
交点25	3345672.943	485443.650	BK0+910.575	1°49′13″		150.000	2.383	2.383	4.765	0.019	BK0+908.192	BK0+910.575	BK0+912.958	14.194	24.604	0°22′49″	
交点26	3345697.547	485443.814	BK0+935.179	6°7′35″		150.000	8.027	8.027	16.039	0.215	BK0+927.152	BK0+935.172	BK0+943.191	2.8	13.78	354°15′13″	
交点27	3345711.258	485442.434	BK0+948.944		6°45′39″	50.000	2.953	2.953	5.900	0.087	BK0+945.991	BK0+948.941	BK0+951.891	171.789	176.738	1°0′53″	
交点28	3345887.968	485445.563	BK1+125.675		4°34′16″	50.000	1.996	1.996	3.989	0.040	BK1+123.679	BK1+125.674	BK1+127.668	12.717	16.53	5°35′08″	
交点29	3345904.420	485447.172	BK1+142.203	4°9′51″		50.000	1.818	1.818	3.634	0.033	BK1+140.385	BK1+142.202	BK1+144.019	124.348	126.166	1°25′17″	
终点	3346030.547	485450.302	BK1+268.368											1003.008			
合计									265.360								

项目编号	
设计单位	大洲设计咨询集团有限公司 证书编号：A232006431
资质业务范围	建筑行业（建筑工程、人防工程） 风景园林工程设计专项 市政行业、水利行业 公路行业（公路） 电力行业（送电工程、变电工程）
建设单位	黄石空港城市建设投资有限公司
项目名称	黄石临空经济区道路提升项目(二期)-黄兴淑线

	姓名	签名
审核	周丹	周丹
校对	陈相	陈相
设计	张念通	张念通

图纸名称	道路平曲线表	
专业	道路	
图号	DL-05	第 4 页 共 4 页
日期	2023.08	

执业专用章

（按规定加盖）

出图专用章

江苏省工程勘察设计出图专用章
大洲设计咨询集团有限公司
资质证书编号 A232006431 B232009155
江苏省住房和城乡建设厅监制
有效期至二〇二四年九月三十日

本图须加盖出图签章，否则一律无效

路面结构图

交通等级		轻交通	备注
结构类型		沥青混凝土路面	
适用范围		既有路面利用	
路面结构组合	图式	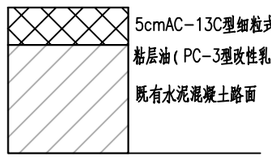	
图例		AC-13C中粒式沥青混凝土　既有水泥混凝土路面	

说明:

1、图中尺寸除注明者外均以厘米为单位。

2、沥青混凝土与水泥混凝土层间应洒乳化沥青粘层油(PC-3型改性乳化沥青)。

3、采用清缝机清理缝,清缝要干净、无杂物,灌缝要饱满,灌封材料采用聚氯乙烯胶泥。对于接缝剥落严重的地方用沥青砂等材料进行修补。灌封完毕后对使用抗裂贴(50cm宽,居中贴缝,纵横缝不得重复贴缝)。

4、未尽事宜按部颁相关标准、规范执行。

		项目编号
设计单位	大洲设计咨询集团有限公司 证书编号:A232006431	
资质业务范围	建筑行业(建筑工程、人防工程) 风景园林工程设计专项 市政行业、水利行业 公路行业(公路) 电力行业(送电工程、变电工程)	
建设单位	黄石空港城市建设投资有限公司	
项目名称	黄石临空经济区道路提升项目(二期)-黄兴湖线	

	姓名	签名
审核	周丹	
校对	陈相	
设计	张念通	

图纸名称	路面结构设计图	
专业	道路	
图号	DL-07	第 1 页 共 5 页
日期	2023.08	

执业专用章

(按规定加盖)

出图专用章

江苏省工程勘察设计出图专用章
大洲设计咨询集团有限公司
资质编 证书号 A232006431 B232009155
江苏省住房和城乡建设厅监制
有效期至二〇二四年九月三十日
本图须加盖出图盖章,否则一律无效!

一般填方边坡地段

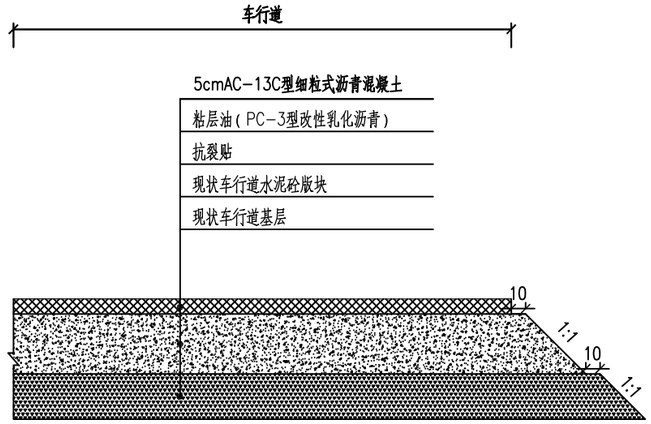

一般挖方边坡地段

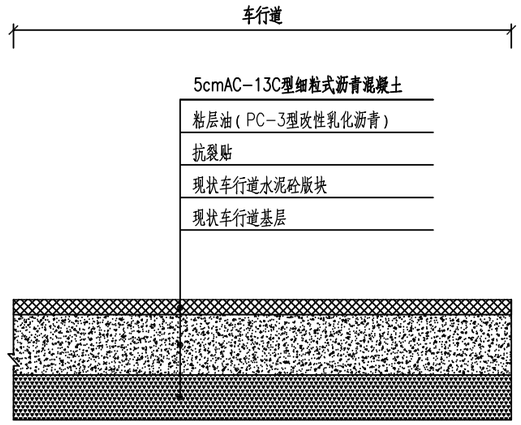

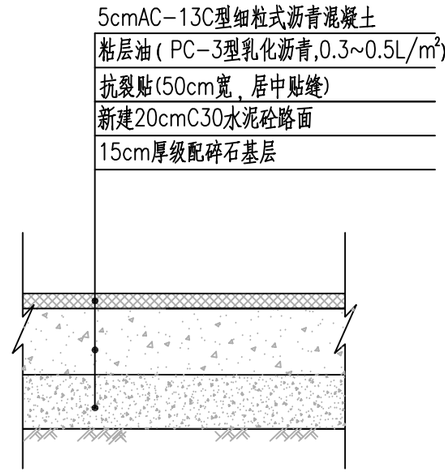

原水泥砼路面修补处理大样

(适用于原路面需破除路面)

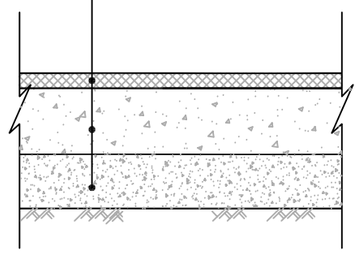

路面加宽区域及错车道路面结构

说明:

1、本图尺寸均以厘米计。

2、沥青使用要求:基质沥青采用A级70#沥青。基质沥青应满足《公路沥青路面施工技术规范》(JTGF40-2004)的要求。

3、沥青路面抗滑性能指标横向力系数$SFC_{60}\geqslant 54$,构造深度$TD\geqslant 0.55mm$。

项目编号

设计单位

大洲设计咨询集团有限公司

证书编号:A232006431

资质业务范围	
	建筑行业(建筑工程、人防工程)
	风景园林工程设计专项
	市政行业、水利行业
	公路行业(公路)
	电力行业(送电工程、变电工程)

建设单位	黄石空港城市建设投资有限公司
项目名称	黄石临空经济区道路提升项目(二期)-黄兴湖线

	姓名	签名
审核	周丹	
校对	陈相	
设计	张念通	

图纸名称	路面结构设计图	
专业	道路	
图号	DL-07	第 2 页 共 5 页
日期	2023.08	

执业专用章

(按规定加盖)

出图专用章

江苏省工程勘察设计出图专用章
大洲设计咨询集团有限公司
资质编 证书号 A232006431 B232009155
江苏省住房和城乡建设厅监制
有效期至二〇二四年九月三十日
本图须加盖出图签章,否则一律无效

纵缝

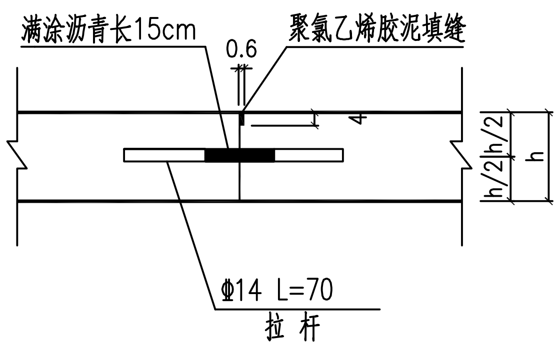

拉杆布置大样图

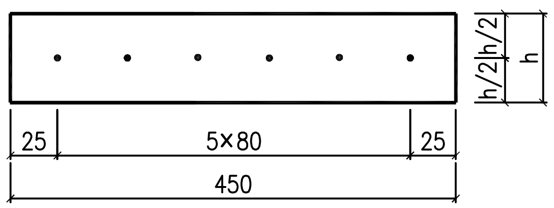

角隅钢筋布置图

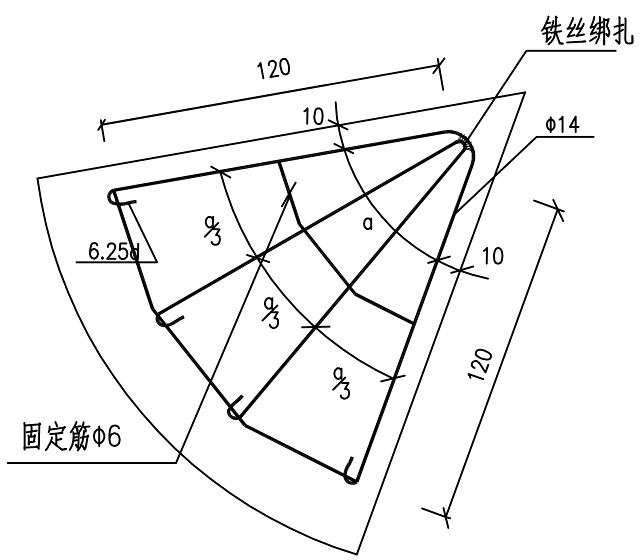

防裂钢筋布置图

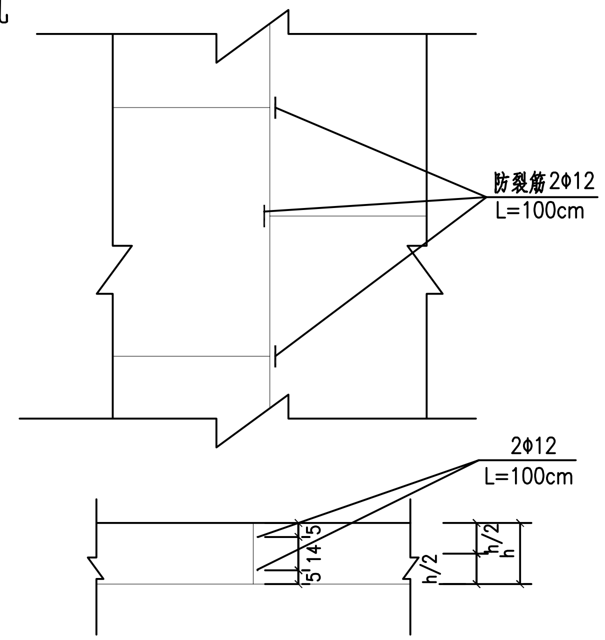

设传力杆缩缝

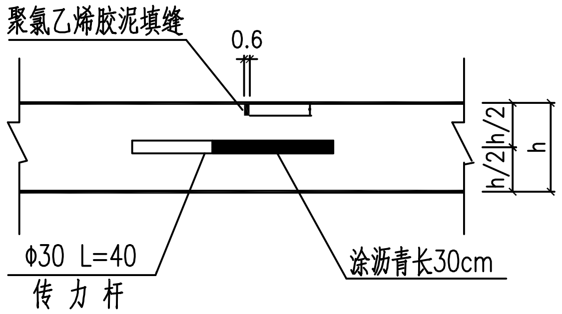

传力杆布置大样图

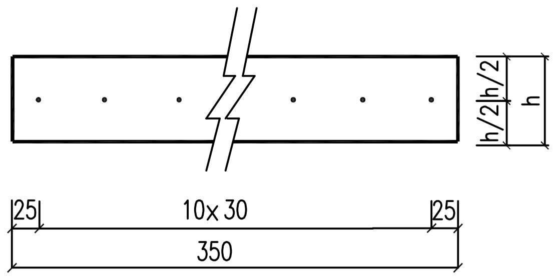

说明:

1、本图尺寸除钢筋直径以毫米计外，其它均以厘米计；

2、土基压实度按重型击实标准不应低于下列要求:填方路段路槽下0～80cm为94%，80～150cm为92%，150cm以下为91%；挖方及零填方路段路槽下0～30cm为94%。土基顶面弯沉要求不低于300(1/100mm，下同)；

3、施工前,对破损及出现松动现象等病害的砼路面需根据检测报告板进行换板处理；

4、砼面层要求采用42.5级及以上普通硅酸盐水泥,要求其28天抗弯拉不低于4.5MPa；

5、土工布及沥青路面须试铺成功后再进行大面积摊铺，土工布贴缝宽度B=50cm；

6、摊铺沥青路面前应在砼路面上喷洒粘层油，粘层油采用改性乳化沥青，其喷洒应采用机械施工；

7、沥青路面施工严格按《城镇道路工程施工与质量验收规范》(CJJ 1-2008)及《公路沥青路面施工技术规范》(JTG F40-2004)执行。

项目编号	
设计单位	大洲设计咨询集团有限公司 证书编号：A232006431
资质业务范围	建筑行业（建筑工程、人防工程） 风景园林工程设计专项 市政行业、水利行业 公路行业（公路） 电力行业（送电工程、变电工程）
建设单位	黄石空港城市建设投资有限公司
项目名称	黄石临空经济区道路提升项目(二期)-黄兴湖线

	姓 名	签 名
审 核	周 丹	周丹
校 对	陈 相	陈相
设 计	张念通	张念通

图纸名称	路面结构设计图
专 业	道 路
图 号	DL-07 第 3 页 共 5 页
日 期	2023.08

执业专用章

（按规定加盖）

出图专用章

江苏省工程勘察设计出图专用章
大洲设计咨询集团有限公司
资质证书编号 A232006431 B232009155
江苏省住房和城乡建设厅监制
有效期至二〇二四年九月三十日

本图须加盖出图签章，否则一律无效

路面标高过渡示意图

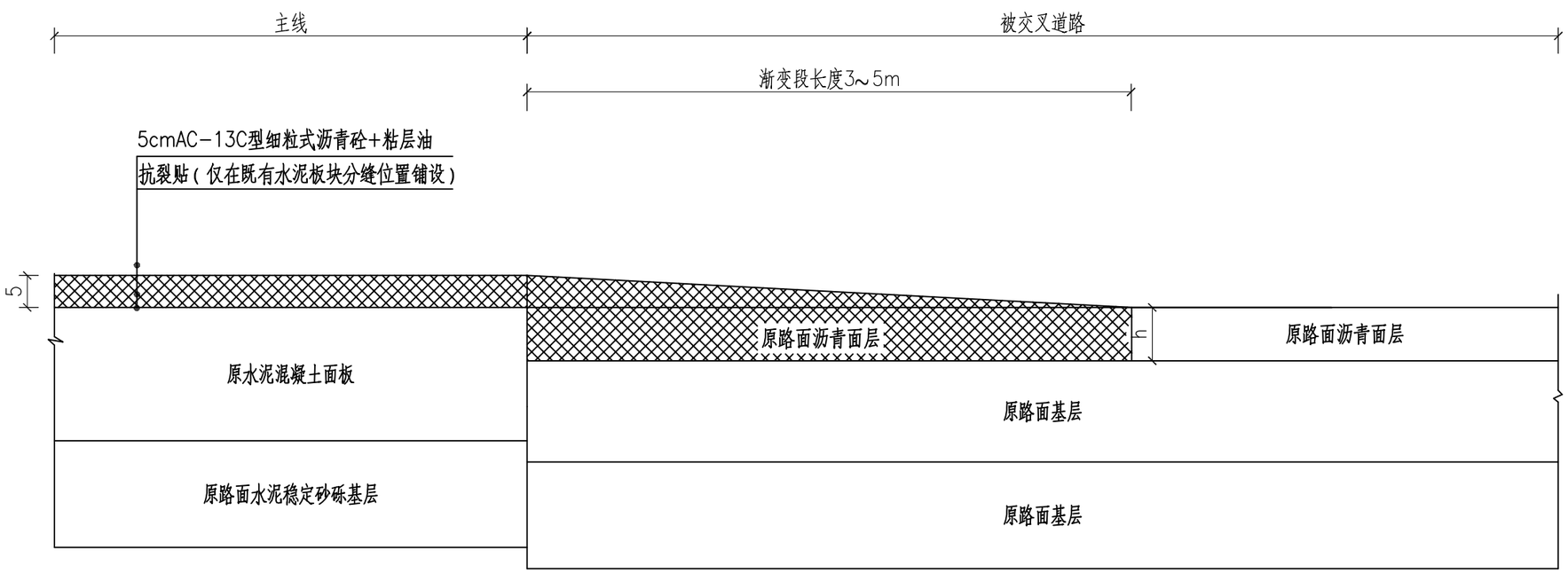

与现状水泥混凝土路面搭茬设计图

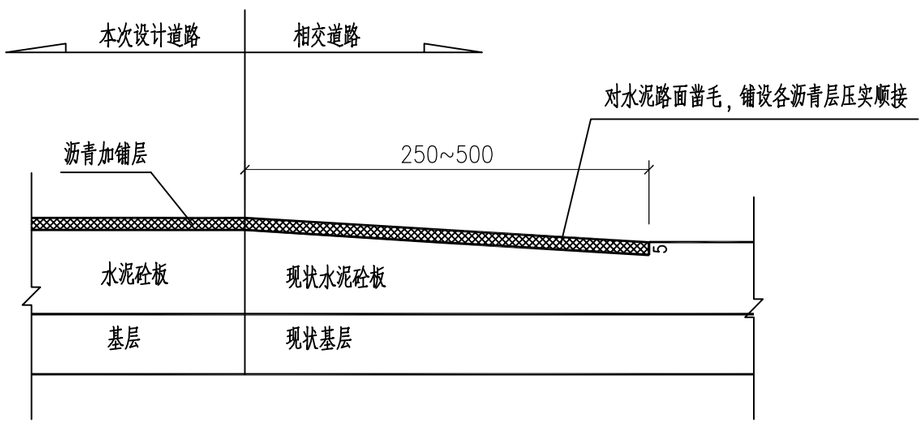

说明:

1、图中尺寸除注明者外均以厘米为单位。

		项目编号

设计单位

大洲设计咨询集团有限公司

证书编号：A232006431

资质业务范围	建筑行业（建筑工程、人防工程） 风景园林工程设计专项 市政行业、水利行业 公路行业（公路） 电力行业（送电工程、变电工程）
建设单位	黄石空港城市建设投资有限公司
项目名称	黄石临空经济区道路提升项目(二期)-黄兴淑线

	姓 名	签 名
审 核	周 丹	周丹
校 对	陈 相	陈相
设 计	张念通	张念通
图 纸 名 称	路面结构设计图	
专 业	道 路	
图 号	DL-07	第 4 页 共 5 页
日 期	2023.08	

执业专用章

（按规定加盖）

出图专用章

江苏省工程勘察设计出图专用章
大洲设计咨询集团有限公司
资质证书编号 A232006431 B232009155
江苏省住房和城乡建设厅监制(1)
有效期至二〇二四年九月三十日

本图须加盖出图签章，否则一律无效

裂缝修补示意图

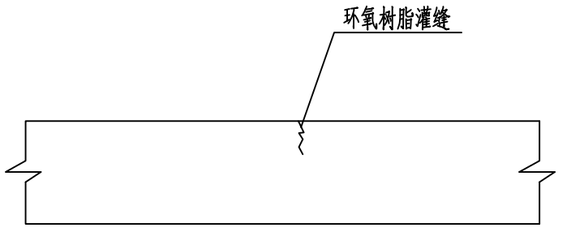

破碎板块更换示意

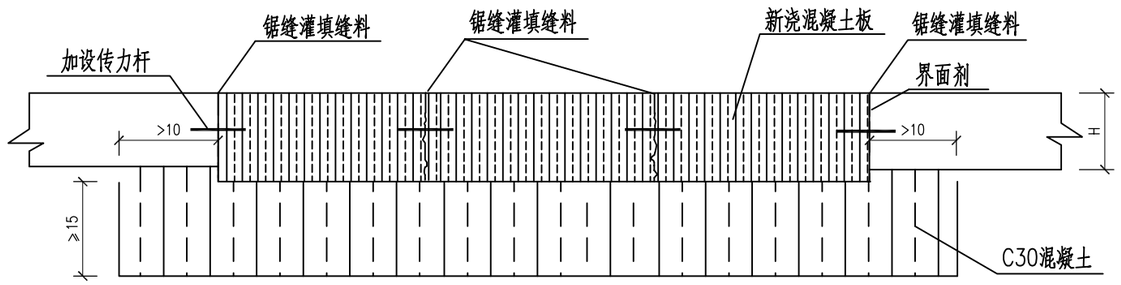

板角断裂修补示意图

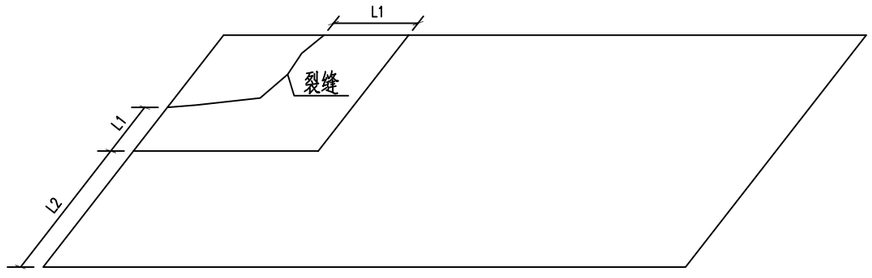

说明：

1、本图尺寸以厘米计。

2、对于缝宽小于3mm的裂缝，直接用环氧树脂类材料灌缝，详见裂缝修示意图。对于裂缝宽度大于3mm的面板，直接换板处理。

3、板角断裂的修补按照图示进行全厚度修补。如果基层松软，应凿除基层软弱松散部分，采用贫混凝土回填，应深入到四周老混凝土板以下至少10cm，厚度不小于15cm。L1不小于50cm，L2不小于150cm或为0cm。

4、新旧水泥混凝土间设置传力杆时一定要仔细操作，确保传力杆与路面平行且与横断面垂直。

5、全面清理水泥面板接缝，重新灌缝。

		项目编号

设计单位

大洲设计咨询集团有限公司

证书编号：A232006431

资质业务范围	
	建筑行业（建筑工程、人防工程）
	风景园林工程设计专项
	市政行业、水利行业
	公路行业（公路）
	电力行业（送电工程、变电工程）

建设单位	黄石空港城市建设投资有限公司
项目名称	黄石临空经济区道路提升项目(二期)-黄兴湖线

	姓 名	签 名
审 核	周 丹	周丹
校 对	陈 相	陈相
设 计	张念通	张念通

图纸名称	路面结构设计图
专 业	道 路
图 号	DL-07
	第 5 页
	共 5 页
日 期	2023.08

执业专用章

（按规定加盖）

出图专用章

江苏省工程勘察设计出图专用章
大洲设计咨询集团有限公司
资质编号 证书号 A232006431 B232009155
本图须加盖出图签章，否则一律无效
江苏省住房和城乡建设厅监制(07)
有效期至二〇二四年九月三十日

低填路基设计图

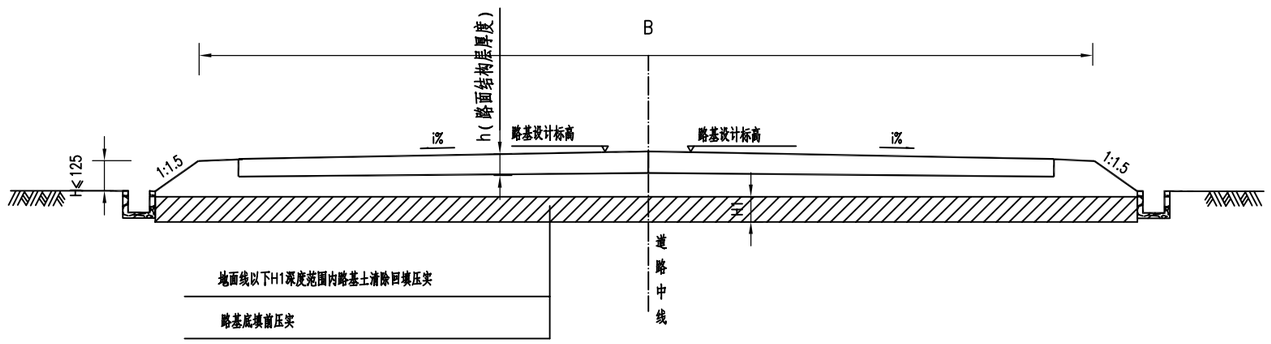

土质浅挖路基设计图

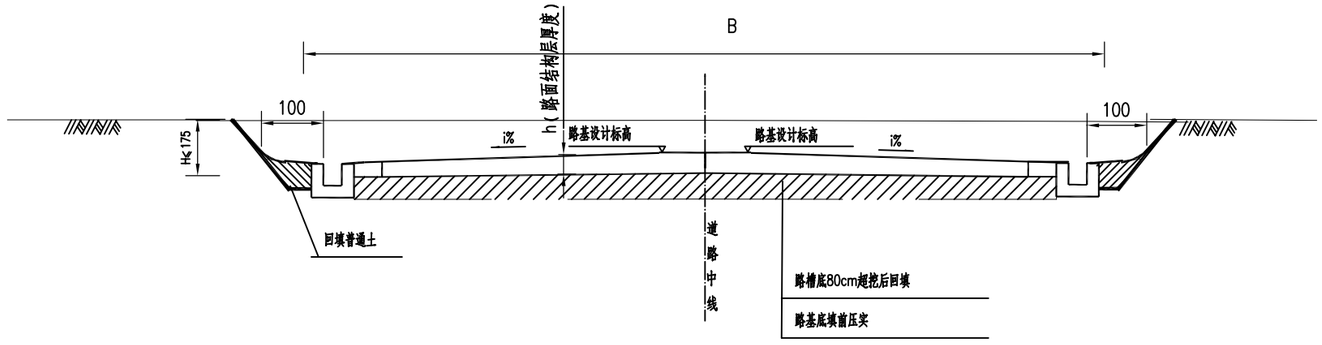

附注：

1.图中尺寸均以cm为单位，B为路基宽度，H为低填高度，h为路面结构层厚度。

2.上图为低填路基设计图，适用于路堤填土高度H≤125cm的低填方路基，要求低填段挖除表层土的厚度H1满足式：H1=80cm-（H-h），当H1< 30cm时取H1=30cm。

当清表挖除部分为石质路基或地质条件较差时，可视实际情况确定挖除深度，若地下水丰富，应增设隔排水层（底层换填挖方废弃石渣，粒径不大于10cm，厚度为50cm）。

3.填方边坡可根据实际地形自然放坡，边沟型式和具体尺寸详见相应边沟设计图，但要求单一纵坡，排水顺畅。

4.下图适用于一般浅挖土质路基，施工时有应超挖至路槽底面80cm后进行夯（压）实，路床压实度和填料强度应满足设计、施工和质量检验规范的要求；

若地下水丰富，应增设隔排水层（底层换填挖方废弃石渣，粒径不大于10cm，厚度为50cm），对于浅挖石质路基，超挖深度可视实际情况而定；

5.地基土在清表土、挖淤泥并超挖至路床底面后进行夯（压）实（基底重型压实度不应小于94%），路床压实度和填料强度应满足设计、施工和质量检验规范的要求，否则应进行换填和改良

6.低填浅挖路基原地面开挖后一般采用原土回填碾压，只计开挖和碾压、不计回填土方；本项目低填路基及浅挖路基采用碎石土回填，石渣粒径不大于10cm。

项目编号

设计单位

大洲设计咨询集团有限公司

证书编号：A232006431

资质业务范围	
	建筑行业（建筑工程、人防工程）
	风景园林工程设计专项
	市政行业、水利行业
	公路行业（公路）
	电力行业（送电工程、变电工程）

建设单位	黄石空港城市建设投资有限公司
项目名称	黄石临空经济区道路提升项目(二期)-黄兴湖线

	姓名	签名
审核	周丹	
校对	陈相	
设计	张念通	

图纸名称	一般路基处理设计图（修）
专业	道路
图号	DL-07
第	1 页
共	1 页
日期	2023.08

执业专用章

（按规定加盖）

出图专用章

江苏省工程勘察设计出图专用章
大洲设计咨询集团有限公司
资质编 证书号 A232006431 B232009155
江苏省住房和城乡建设厅监制(1)
有效期至二〇二四年九月三十日

本图须加盖出图签章，否则一律无效

新旧路基衔接工程设计图

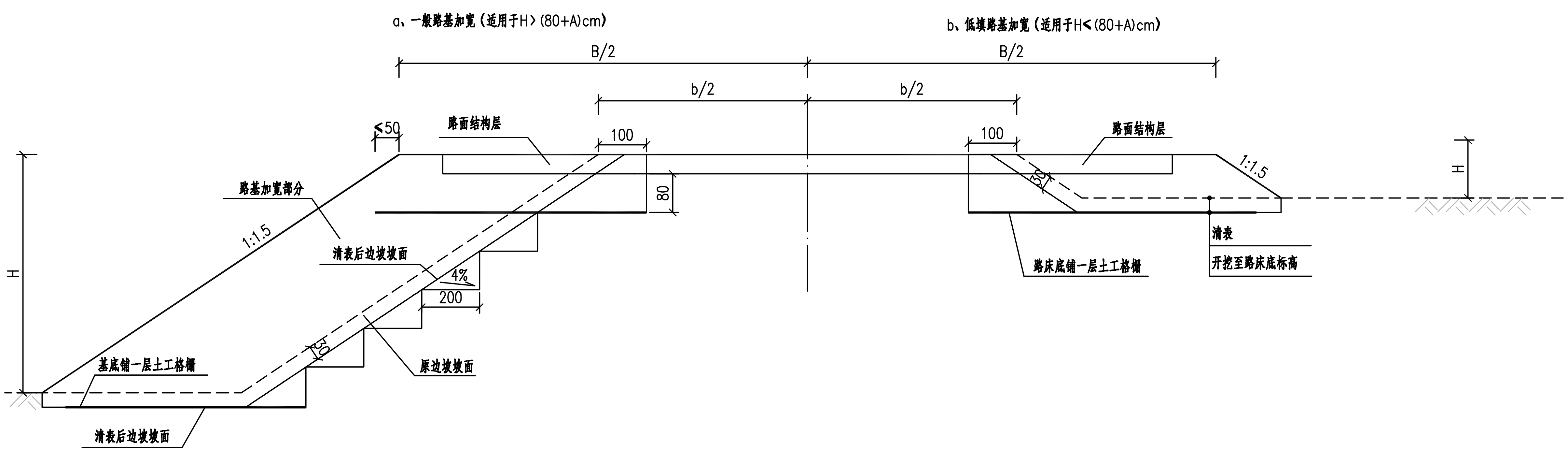

I大样

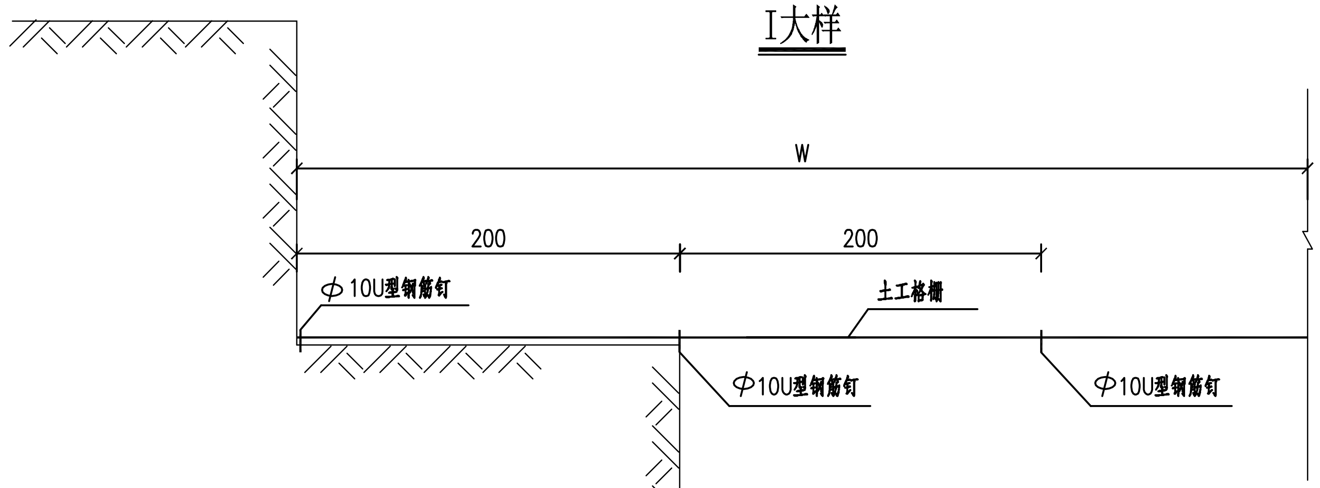

台阶U型钢筋钉、土工格栅平面布置图

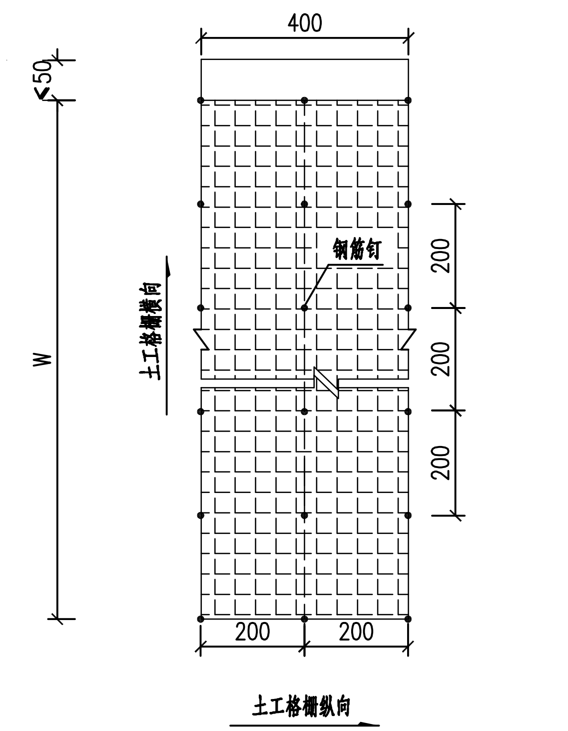

U型钢筋钉大样

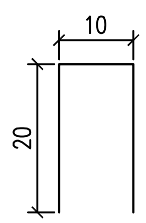

说明：

1、本图适用于旧路路基加宽的路段。图中钢筋直径以mm计,其余尺寸均以cm计。
2、A为路面结构层厚度，B为路基宽度，b为旧路路基宽度，H为路基高度，W为土工格栅的铺设宽度。
3、一般路基加宽处理：旧路边坡及加宽侧地基清表后开挖台阶处理，在路床底铺一层土工格栅，基底铺一层土工格栅；低填路基加宽处理：旧路边坡及加宽侧地基清表后开挖至路床底部，在路床底铺设一层土工格栅。
4、台阶宽度不小于2.0m，台阶以4%坡度内倾。土工格栅铺设至边坡距<50cm。
5、对挖台阶部分及加宽侧地基进行填前碾压，压实度按照新建路基标准提高1%。
6、土工格栅采用双向聚酯土工格栅GSZ 60/PET，纵横向抗拉强度>50KN。延伸率<10%，焊接点剥离力>30N;复核土工膜的指标不低于JT/T518-2004中有关M1/(PE)的要求；反虑土工布的指标不低于JT/T519-2004中有FNG-PP-300的要求。

项目编号		
设计单位	大洲设计咨询集团有限公司 证书编号：A232006431	
资质业务范围	建筑行业（建筑工程、人防工程） 风景园林工程设计专项 市政行业、水利行业 公路行业（公路） 电力行业（送电工程、变电工程）	
建设单位	黄石空港城市建设投资有限公司	
项目名称	黄石临空经济区道路提升项目(二期)-黄兴淑线	
	姓 名	签 名
审 核	周 丹	周丹
校 对	陈 相	陳相
设 计	张念通	张念通
图纸名称	新旧路基衔接工程设计图	
专 业	道 路	
图 号	DL-08	第 1 页 共 1 页
日 期	2023.08	

执业专用章

（按规定加盖）

出图专用章

江苏省工程勘察设计出图专用章
大洲设计咨询集团有限公司
资质证书编号 A232006431 B232009155
江苏省住房和城乡建设厅监制
有效期至二〇二四年九月三十日

本图须加盖出图章，否则一律无效

工程数量汇总表

项目		单位	数量	备注
一、路面工程				
刷黑	5cmAC-13C型细粒式沥青混凝土	m^2	10830.0	
	粘层油(PC-3型乳化沥青,0.3~0.5L/m^2)	m^2	10830.0	
	抗裂贴	m^2	1594.2	
	环氧树脂灌缝	m	1340.0	
拓宽	20cmC30水泥混凝土面层	m^2	940.0	
	拉杆	kg	618.0	
	15cm厚级配碎石基层	m^2	977.6	
	清表	m^3	782.1	
	换填碎石土	m^3	782.1	
	土工格栅	m^2	2320.0	
	Φ10U型钢筋钉	个	873.0	
	填方	m^3	1466.4	
	挖方	m^3	488.6	
修补	20cmC30水泥混凝土面层	m^2	490.7	
	拉杆	kg	108.0	
	15cm厚级配碎石基层	m^2	510.4	
	破板拆除	m^2	490.7	
其他	土路肩草皮、树根清理	m^2	5300.0	
	现状砼路面清洁	m^2	9399.3	

说明:

1、本表工程量仅做参考,实际工程量以现场实际发生为准。

项目编号

设计单位

大洲设计咨询集团有限公司

证书编号:A232006431

资质业务范围:建筑行业(建筑工程、人防工程)
风景园林工程设计专项
市政行业、水利行业
公路行业(公路)
电力行业(送电工程、变电工程)

建设单位	黄石空港城市建设投资有限公司
项目名称	黄石临空经济区道路提升项目(二期)-黄兴湖线

	姓名	签名
审核	周丹	
校对	陈相	
设计	张念通	

图纸名称	道路工程数量表
专业	道路
图号	DL-09
第	1 页
共	1 页
日期	2023.08

执业专用章

(按规定加盖)

出图专用章

江苏省工程勘察设计出图专用章
大洲设计咨询集团有限公司
资质编号 证书号 A232006431 B232009155
本图须加盖出图签章,否则一律无效
江苏省住房和城乡建设厅监制(07)
有效期至二〇二四年九月三十日

二、交通工程

江苏省工程勘察设计出图专用章
大洲设计咨询集团有限公司
资质证书编号 A232006431
B232009155
江苏省住房和城乡建设厅监制(J)
有效期至二0二四年九月三十日

交通工程施工图设计说明

1、设计依据及技术标准

1）《中华人民共和国道路交通安全法实施条例》

2）《公路交通安全设施设计规范》（JTG D81-2017）

3）《道路交通标志和标线》 （GB 5768-2009）

4）《公路交通标志反光膜》（GB/T18833）

5）《路面标线涂料》（JT/T 280-2004）

6)《道路交通标线质量要求和检测方法》（GB/T 16311-2009）

2、设计内容

本工程设计内容包括交通标线及交通标志的设计。

2.1 交通标线

2.1.1 交通标线的布设原则

通过合理布设标线、导向箭头，使车流分道行驶，减少或避免冲突点，同时将交通标线与交通标志相配合，科学合理地诱导交通流，确保达到交通有序，安全和畅通的目的。

2.1.2 交通标线的平面布设

按照《道路交通标志和标线》（GB5768-2009）的布设原则，本路段布设交通标线有：车行道边缘线、中心单黄线等。

1）车行道边缘线：白色实线，线宽 10cm；

2）对向车行道分界线：单黄白色虚线，线宽 10cm，实线段长 400cm,虚线段长 600cm（适用于行车道宽度≥6.5m）；

2.1.3 交通标线材料的选择

标线均采用环保反光热熔涂料涂划，标线的涂划具体见“交通标线（YBL－JT－5）”，在车道加宽部分用标线加以控制。本工程设计所有标线均为热熔标线，一般热熔型涂料的冷膜厚度为 1.8mm±0.2mm，热熔型标线中的玻璃珠按总质量 15%的比率混合于涂料中。

2.2 交通标志的设置

2.2.1 交通标志的设置原则

交通标志的布设力求做到各类标志齐全、辨认清晰、功能完整。通过对驾驶员适时、准确的诱导，将道路快速、舒适、安全的效能充分发挥出来。在标志布设中，主要遵循的原则有：

1）标志设置合理有效，避免信息过载引起驾驶员眼花缭乱，影响标志功能的发挥。

2）注意版面注记及结构形式与道路线形、环境等其它沿线设施的协调配合，以满足视觉及美观的要求。

3）标志结构设计掌握“充分满足功能要求、尽量降低造价并考虑美观”的原则。

2.2.2 交通标志的平面布设

根据道路所属路网区域交通组织情况，本标段设置相应的警告标志、禁令标志、指示标志等，各标志形状、尺寸、颜色、字高均按规范和行车速度要求选用。

江苏省工程勘察设计出图专用章
大洲设计咨询集团有限公司
资质证书编号 A232006431 B232009155
江苏省住房和城乡建设厅监制(J)
有效期至二〇二四年九月三十日

同一地点需要设置两种以上标志时，可以安装在一根标志柱上，但最多不应超过四种。标志牌在一根支柱上并设时，应按禁令、指示、警告的顺序，先上后下，先左后右的排列。

本设计标志支撑结构方式为单柱式。交通标志如下：

减速让行标志：表示在交叉口处有车辆通过时，车辆应减速，让交叉口车辆通过后再驶入。标志形状为倒三角形，三角形尺寸为 L=70cm，采用白底、红边、黑字。

人行道警告标志：用以警告车辆驾驶人、行人前方有难以及时发现的危险情况，需谨慎行动。形状为等边三角形，其中三角形顶角朝上，三角形尺寸为 L=70cm，颜色黄底、黑边、黑图案。

2.2.3 交通标志版面反光材料的选择

所有标志反光膜须满足《道路交通反光膜》（GBT18833-2012），反光等级为“Ⅳ类”，注意行人等警告标志应采用荧光黄反光膜。

2.2.4 交通标志结构设计

根据标志版面尺寸大小及设置位置的需要，本路段设计采用的标志支架结构形式主要为单柱式。考虑到防盗，面积小于 1.5㎡的标志牌底板采用玻璃钢板，面积大于 1.5㎡的标志牌底板采用铝合金板。此外，为了保证标志版面的平整度，玻璃钢标志板厚度采用 5mm，铝合金标志板厚度采用 3.0mm，均采用铝合金龙骨加固。标志的立柱以及连接件均采用热浸镀锌防腐处理，钢构件镀锌层厚度 600g/㎡，紧固件镀锌层厚度 350g/㎡，施工时严格按照规范要求进行。

单柱式标志根据版面的大小、抗风能力及地基承载力决定基础尺寸及其埋深。此外，安装标志牌时，应保证单柱式标志牌下缘距路面的高度 h≥200cm。

2.3 其它注意事项

1）所有钢构件的焊接采用 II 级电焊，并应满足《钢结构焊接规范》（GB 50661-2011）规定的质量要求。

2）杆件位置应结合景观树种、照明灯具和现场情况进行移位调整，避免视野受到遮挡；

3）其他未尽事宜必须严格按各现行相关规范及规定执行。

4）本图册施工前应与公安局交警部门协商讨论，待交警部门同意后方可施工。

江苏省工程勘察设计出图专用章
大洲设计咨询集团有限公司
资质证书编号 A232006431 B232009155
江苏省住房和城乡建设厅监制(J)
有效期至二〇二四年九月三十日

交通标准横断面图

(1:100)

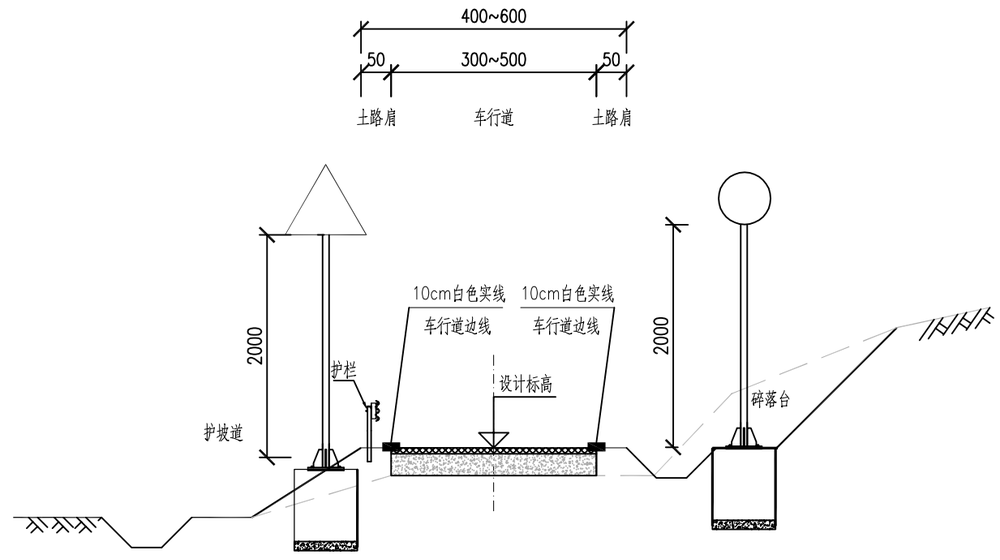

说明：

1、本图尺寸除注明外均以厘米计。

2、道路边坡、排水沟、护栏等附属设施仅为示意。

		项目编号

设计单位

大洲设计咨询集团有限公司

证书编号：A232006431

资质业务范围	建筑行业（建筑工程、人防工程） 风景园林工程设计专项 市政行业、水利行业 公路行业（公路） 电力行业（送电工程、变电工程）

建设单位	黄石空港城市建设投资有限公司
项目名称	黄石临空经济区道路提升项目(二期)-黄兴湖线

	姓名	签名
审核	周丹	
校对	陈相	
设计	张念通	

图纸名称	交通标准横断面图
专业	交通
图号	JT-01
第	1 页
共	1 页
日期	2023.08

执业专用章

（按规定加盖）

出图专用章

江苏省工程勘察设计出图专用章
大洲设计咨询集团有限公司
资质证书编号 A232006431 B232009155
本图须加盖出图签章，否则一律无效
江苏省住房和城乡建设厅监制
有效期至二〇二四年九月三十日

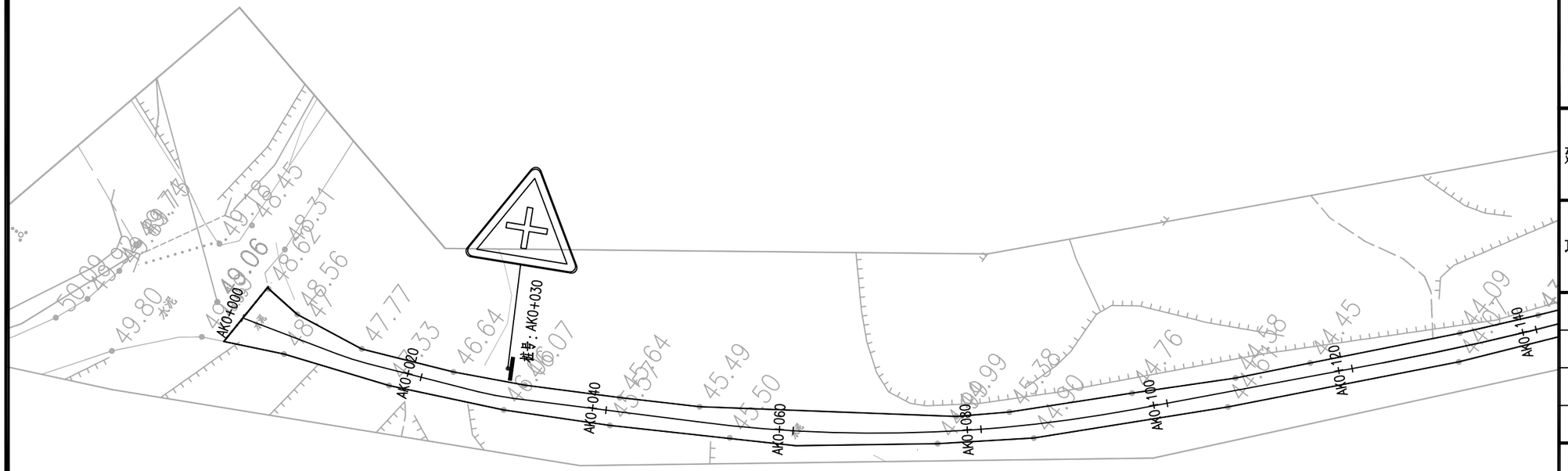

说明:

1、本图除标志尺寸以毫米计，其他均以米计，比例1：500；

2、本图标志标线为示意，详细结构及尺寸见大样图；

3、未尽事宜,严格按照交通交通标志和标线(GB 5768-2009)和(GB 51038-2015)执行；

项目编号

设计单位

大洲设计咨询集团有限公司

证书编号：A232006431

资质业务范围
建筑行业（建筑工程、人防工程）
风景园林工程设计专项
市政行业、水利行业
公路行业（公路）
电力行业（送电工程、变电工程）

建设单位	黄石空港城市建设投资有限公司
项目名称	黄石临空经济区道路提升项目(二期)-黄兴湖线

	姓名	签名
审核	周丹	
校对	陈相	
设计	张念通	

图纸名称	交通平面设计图
专业	交通
图号	JT-02
第	1 页
共	20 页
日期	2023.08

执业专用章

（按规定加盖）

出图专用章

江苏省工程勘察设计出图专用章
大洲设计咨询集团有限公司
资质编 证书号 A232006431 B232009155
江苏省住房和城乡建设厅监制
有效期至二〇二四年九月三十日

本图须加盖出图签章，否则一律无效

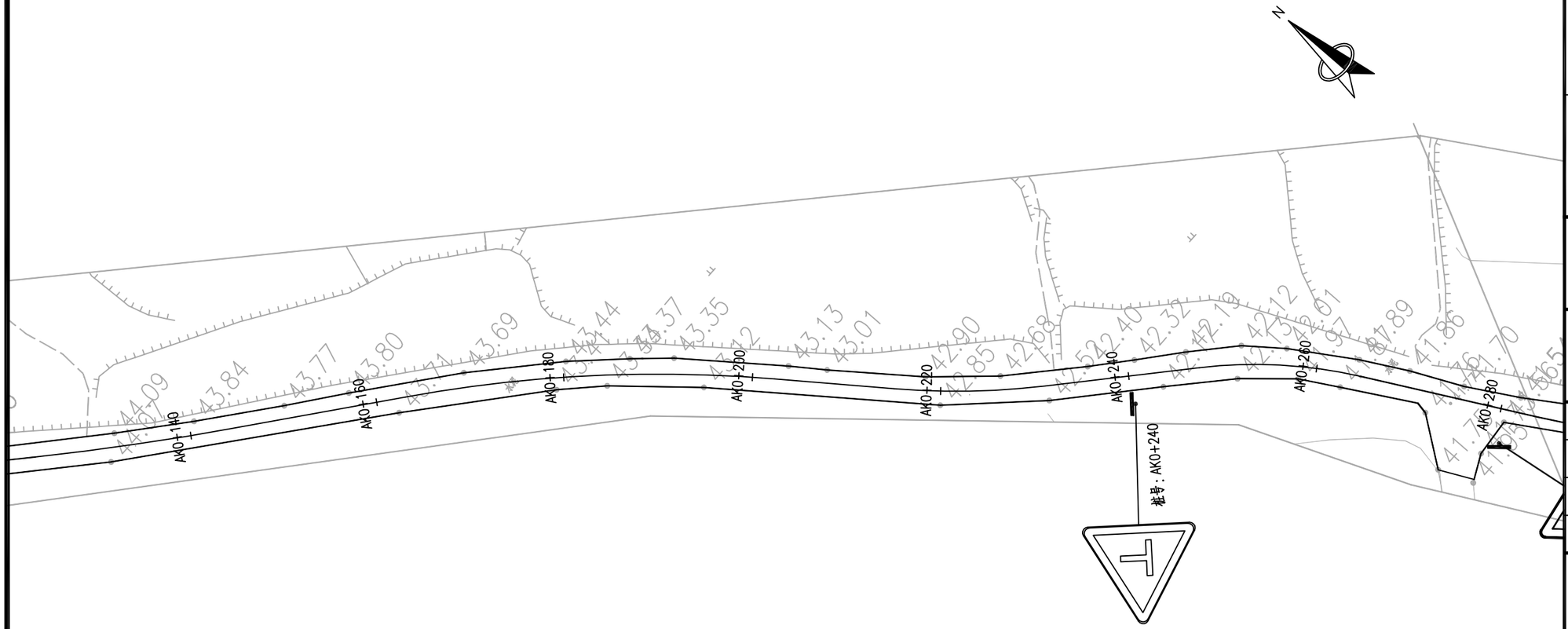

		项目编号

设计单位

大洲设计咨询集团有限公司

证书编号：A232006431

资质业务范围	
	建筑行业（建筑工程、人防工程）
	风景园林工程设计专项
	市政行业、水利行业
	公路行业（公路）
	电力行业（送电工程、变电工程）

建设单位	黄石空港城市建设投资有限公司
项目名称	黄石临空经济区道路提升项目(二期)-黄兴湖线

	姓 名	签 名
审 核	周 丹	
校 对	陈 相	
设 计	张念通	

图纸名称	交通平面设计图	
专 业	交 通	
图 号	JT-02	第 2 页 共 20 页
日 期	2023.08	

执业专用章

（按规定加盖）

出图专用章

江苏省工程勘察设计出图专用章
大洲设计咨询集团有限公司
资质编 证书号 A232006431 B232009155
江苏省住房和城乡建设厅监制
有效期至二〇二四年九月三十日

本图须加盖出图签章，否则一律无效

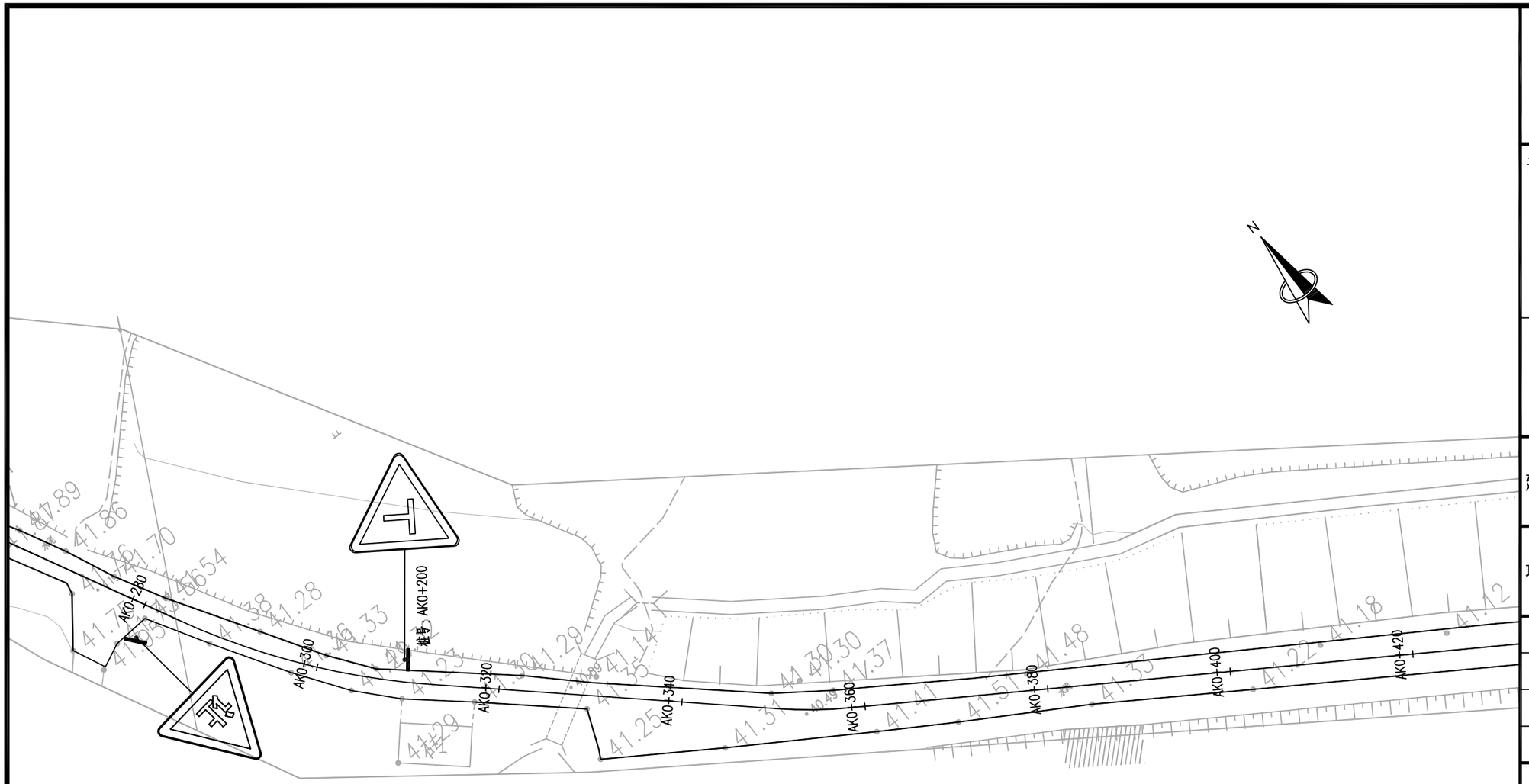

		项目编号

设计单位

大洲设计咨询集团有限公司

证书编号：A232006431

资质业务范围	
	建筑行业（建筑工程、人防工程）
	风景园林工程设计专项
	市政行业、水利行业
	公路行业（公路）
	电力行业（送电工程、变电工程）

建设单位	黄石空港城市建设投资有限公司
项目名称	黄石临空经济区道路提升项目(二期)-黄兴湖线

	姓名	签名
审核	周丹	
校对	陈相	
设计	张念通	

图纸名称	交通平面设计图
专业	交通
图号	JT-02
第 3 页 / 共 20 页	
日期	2023.08

执业专用章

（按规定加盖）

出图专用章

江苏省工程勘察设计出图专用章
大洲设计咨询集团有限公司
资质证书号 A232006431
编 B232009155
江苏省住房和城乡建设厅监制
有效期至二〇二四年九月三十日

本图须加盖出图签章，否则一律无效

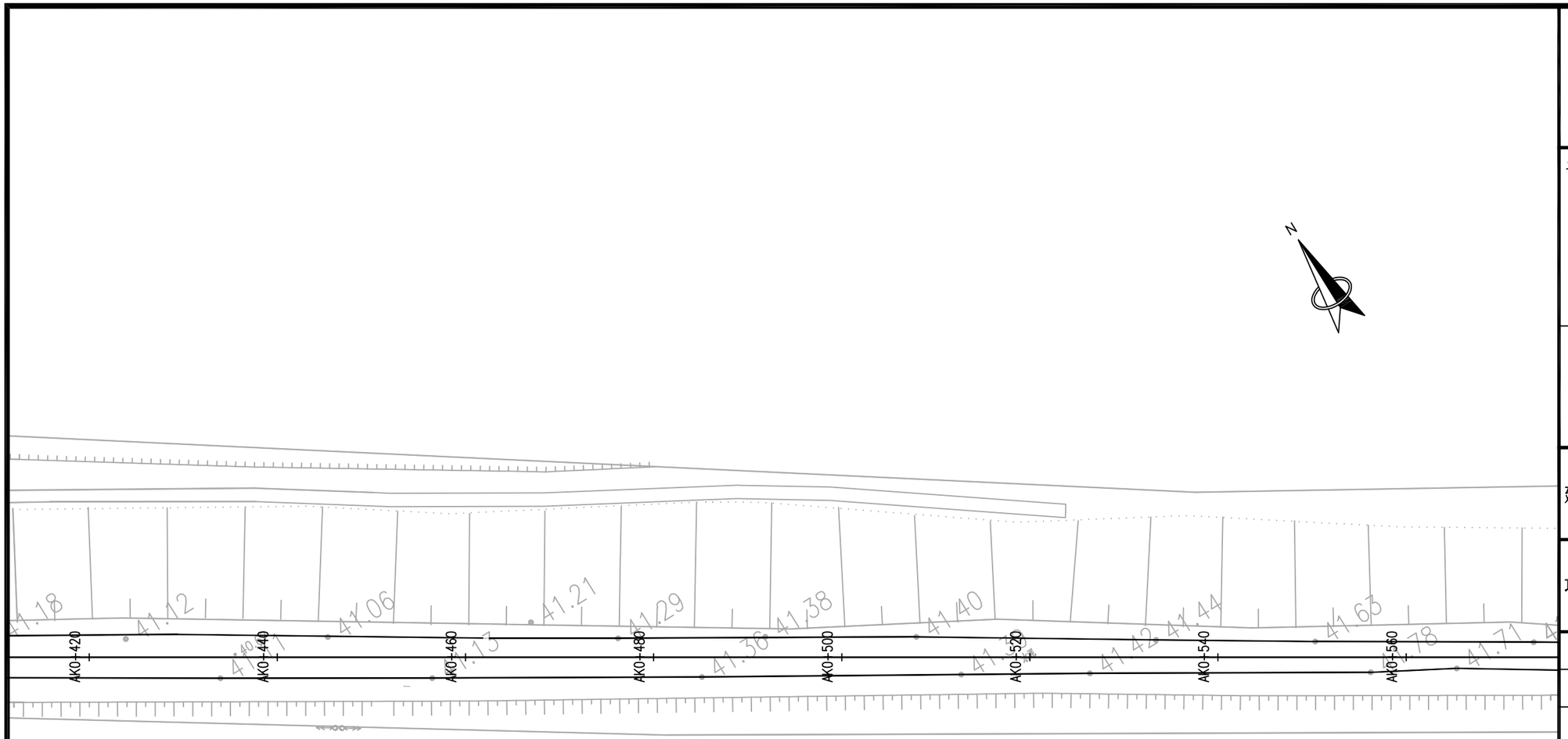

		项目编号

设计单位

大洲设计咨询集团有限公司

证书编号：A232006431

资质业务范围	
	建筑行业（建筑工程、人防工程）
	风景园林工程设计专项
	市政行业、水利行业
	公路行业（公路）
	电力行业（送电工程、变电工程）

建设单位	黄石空港城市建设投资有限公司
项目名称	黄石临空经济区道路提升项目(二期)-黄兴湖线

	姓名	签名
审核	周丹	
校对	陈相	
设计	张念通	

图纸名称	交通平面设计图	
专业	交通	
图号	JT-02	第 4 页 共 20 页
日期	2023.08	

执业专用章

（按规定加盖）

出图专用章

江苏省工程勘察设计出图专用章
大洲设计咨询集团有限公司
资质证书编号 A232006431 B232009155
江苏省住房和城乡建设厅监制(1)
有效期至二〇二四年九月三十日

本图须加盖出图签章，否则一律无效

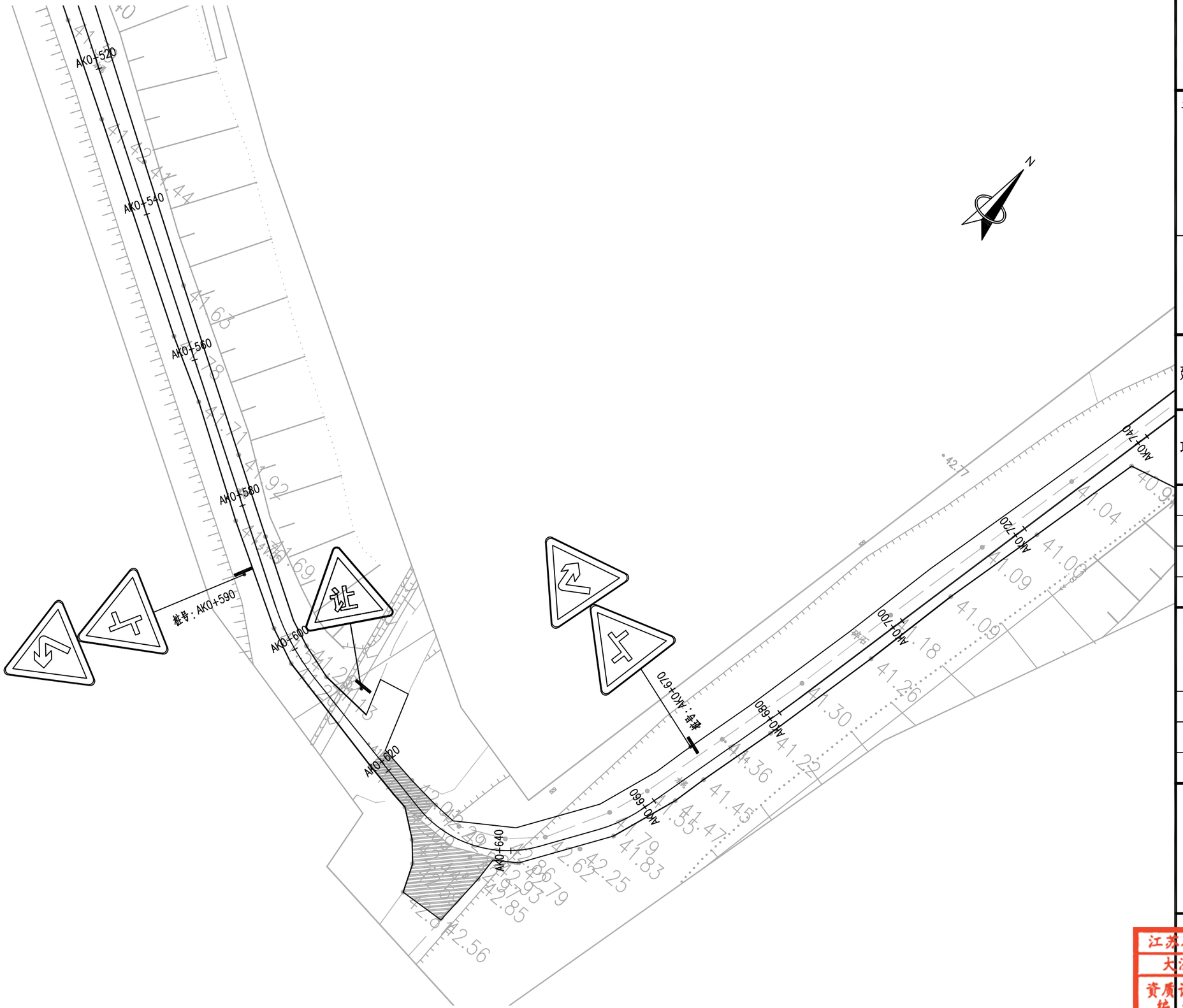

		项目编号

设计单位

大洲设计咨询集团有限公司

证书编号：A232006431

资质业务范围	建筑行业（建筑工程、人防工程）
	风景园林工程设计专项
	市政行业、水利行业
	公路行业（公路）
	电力行业（送电工程、变电工程）

建设单位	黄石空港城市建设投资有限公司
项目名称	黄石临空经济区道路提升项目(二期)-黄兴湖线

	姓 名	签 名
审 核	周 丹	
校 对	陈 相	
设 计	张念通	

图纸名称	交通平面设计图
专 业	交 通
图 号	JT-02
第 5 页 / 共 20 页	
日 期	2023.08

执业专用章

（按规定加盖）

出图专用章

江苏省工程勘察设计出图专用章
大洲设计咨询集团有限公司
资质证书编号 A232006431
B232009155
江苏省住房和城乡建设厅监制(7)
有效期至二〇二四年九月三十日

本图须加盖出图签章，否则一律无效

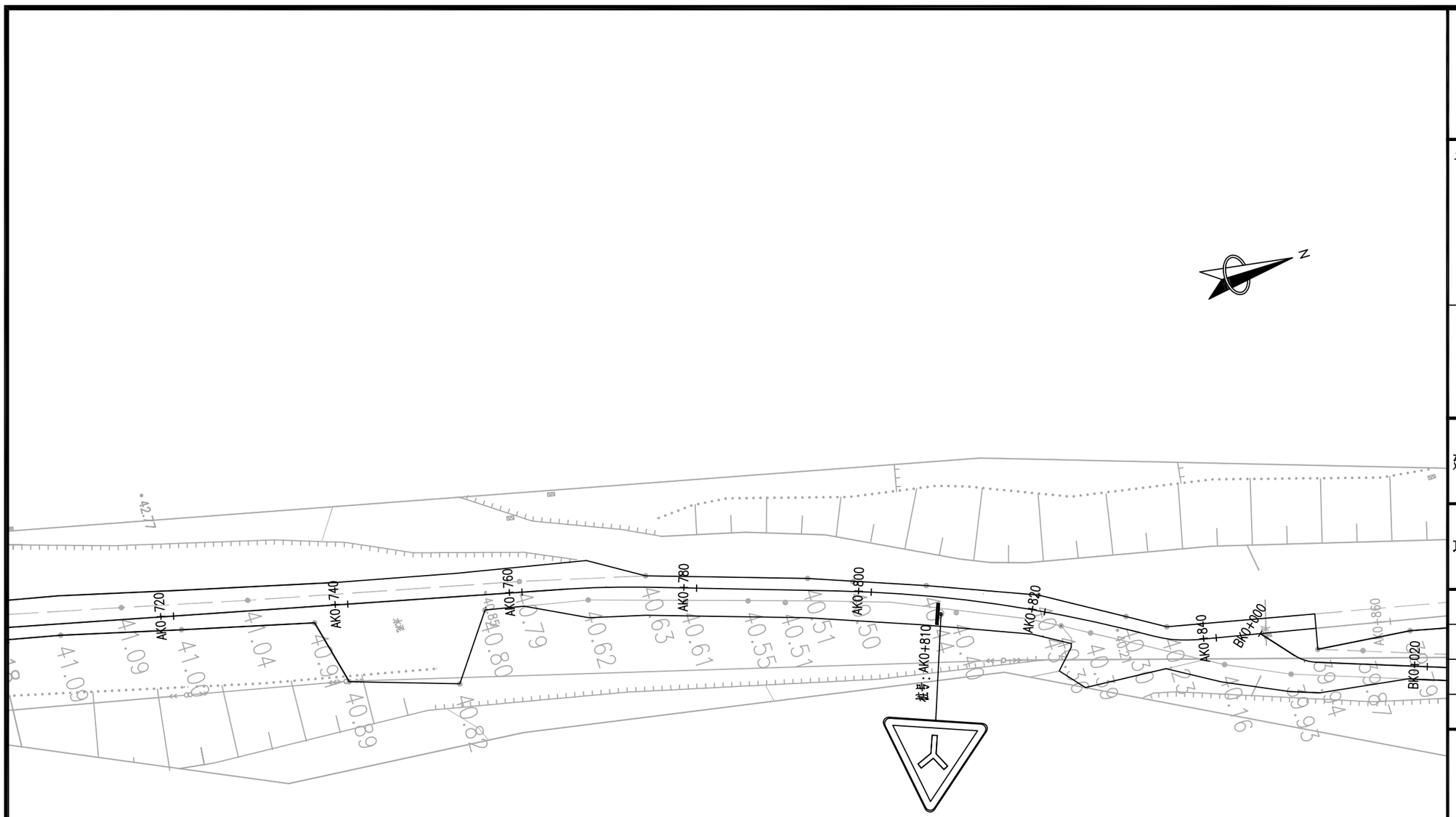

		项目编号

设计单位

大洲设计咨询集团有限公司

证书编号：A232006431

资质业务范围	
	建筑行业（建筑工程、人防工程）
	风景园林工程设计专项
	市政行业、水利行业
	公路行业（公路）
	电力行业（送电工程、变电工程）

建设单位	黄石空港城市建设投资有限公司
项目名称	黄石临空经济区道路提升项目(二期)-黄兴湖线

	姓名	签名
审核	周丹	
校对	陈相	
设计	张念通	

图纸名称	交通平面设计图	
专业	交通	
图号	JT-02	第 6 页 共 20 页
日期	2023.08	

执业专用章

（按规定加盖）

出图专用章

江苏省工程勘察设计出图专用章
大洲设计咨询集团有限公司
资质编号 证书号 A232006431 B232009155
江苏省住房和城乡建设厅监制(7)
有效期至二〇二四年九月三十日

本图须加盖出图签章，否则一律无效

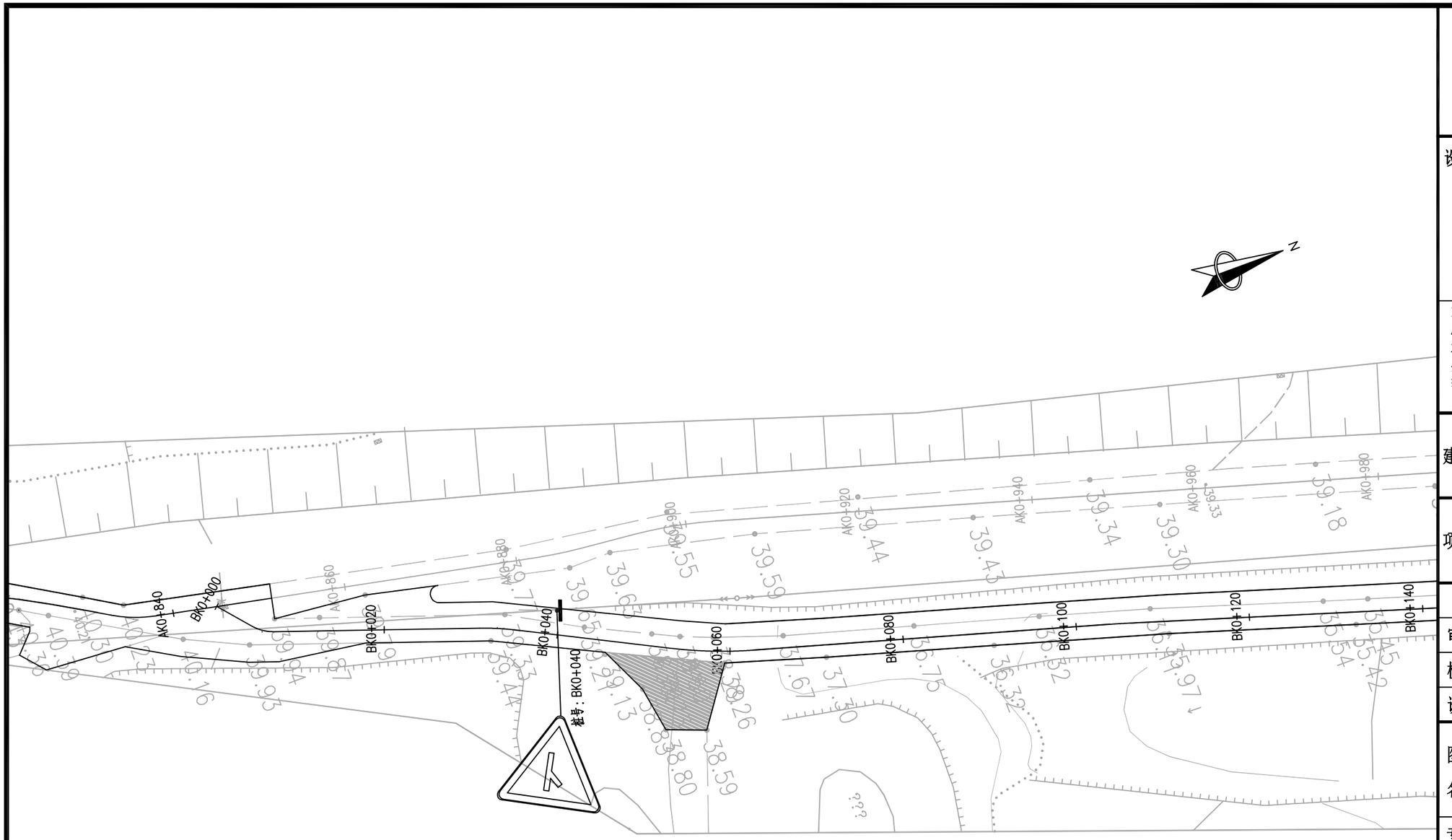

		项目编号

设计单位

大洲设计咨询集团有限公司

证书编号：A232006431

资质业务范围	
	建筑行业（建筑工程、人防工程）
	风景园林工程设计专项
	市政行业、水利行业
	公路行业（公路）
	电力行业（送电工程、变电工程）

建设单位	黄石空港城市建设投资有限公司
项目名称	黄石临空经济区道路提升项目(二期)-黄兴湖线

	姓名	签名
审核	周丹	
校对	陈相	
设计	张念通	

图纸名称	交通平面设计图
专业	交通
图号	JT-02
第 7 页 共 20 页	
日期	2023.08

执业专用章

（按规定加盖）

出图专用章

江苏省工程勘察设计出图专用章
大洲设计咨询集团有限公司
资质证书编号 A232006431 B232009155
江苏省住房和城乡建设厅监制
有效期至二〇二四年九月三十日

本图须加盖出图签章，否则一律无效

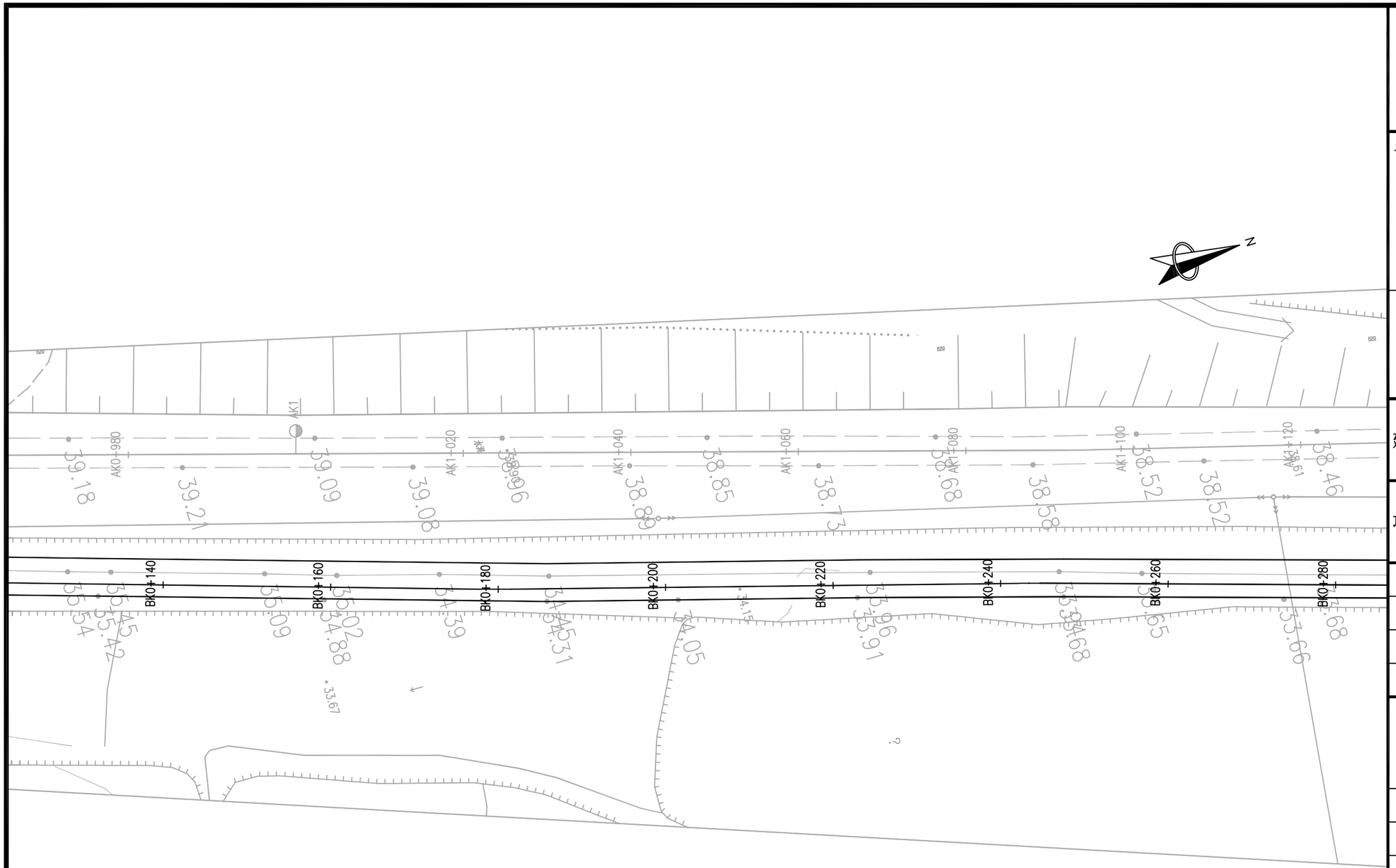

		项目编号

设计单位

大洲设计咨询集团有限公司

证书编号：A232006431

资质业务范围	
	建筑行业（建筑工程、人防工程）
	风景园林工程设计专项
	市政行业、水利行业
	公路行业（公路）
	电力行业（送电工程、变电工程）

建设单位	黄石空港城市建设投资有限公司
项目名称	黄石临空经济区道路提升项目(二期)-黄兴湖线

	姓名	签名
审核	周丹	周丹
校对	陈相	陈相
设计	张念通	张念通

图纸名称	交通平面设计图
专业	交通
图号	JT-02
第 8 页 共 20 页	
日期	2023.08

执业专用章

（按规定加盖）

出图专用章

江苏省工程勘察设计出图专用章
大洲设计咨询集团有限公司
资质编 证书号 A232006431 B232009155
江苏省住房和城乡建设厅监制
有效期至二〇二四年九月三十日

本图须加盖出图签章，否则一律无效

项目编号

设计单位

大洲设计咨询集团有限公司

证书编号：A232006431

资质业务范围	
	建筑行业（建筑工程、人防工程）
	风景园林工程设计专项
	市政行业、水利行业
	公路行业（公路）
	电力行业（送电工程、变电工程）

建设单位	黄石空港城市建设投资有限公司
项目名称	黄石临空经济区道路提升项目(二期)-黄兴湖线

	姓名	签名
审核	周丹	
校对	陈相	
设计	张念通	

图纸名称	交通平面设计图
专业	交通
图号	JT-02
第 9 页 / 共 20 页	
日期	2023.08

执业专用章

（按规定加盖）

出图专用章

江苏省工程勘察设计出图专用章
大洲设计咨询集团有限公司
资质编 证书号 A232006431 B232009155
江苏省住房和城乡建设厅监制
有效期至二〇二四年九月三十日

本图须加盖出图签章，否则一律无效

		项目编号

设计单位

大洲设计咨询集团有限公司

证书编号：A232006431

资质业务范围	
	建筑行业（建筑工程、人防工程）
	风景园林工程设计专项
	市政行业、水利行业
	公路行业（公路）
	电力行业（送电工程、变电工程）

建设单位	黄石空港城市建设投资有限公司
项目名称	黄石临空经济区道路提升项目(二期)-黄兴湖线

	姓名	签名
审核	周丹	
校对	陈相	
设计	张念通	

图纸名称	交通平面设计图	
专业	交通	
图号	JT-02	第 10 页 共 20 页
日期	2023.08	

执业专用章

（按规定加盖）

出图专用章

江苏省工程勘察设计出图专用章
大洲设计咨询集团有限公司
资质编号 证书号 A232006431 B232009155
江苏省住房和城乡建设厅监制
有效期至二〇二四年九月三十日

本图须加盖出图签章，否则一律无效

		项目编号

设计单位

大洲设计咨询集团有限公司

证书编号：A232006431

资质业务范围	
	建筑行业（建筑工程、人防工程）
	风景园林工程设计专项
	市政行业、水利行业
	公路行业（公路）
	电力行业（送电工程、变电工程）

建设单位	黄石空港城市建设投资有限公司
项目名称	黄石临空经济区道路提升项目(二期)-黄兴湖线

	姓 名	签 名
审 核	周 丹	
校 对	陈 相	
设 计	张念通	

图纸名称	交通平面设计图	
专 业	交 通	
图 号	JT-02	第 11 页 共 20 页
日 期	2023.08	

执业专用章

（按规定加盖）

出图专用章

江苏省工程勘察设计出图专用章
大洲设计咨询集团有限公司
资质证书编号 A232006431 B232009155
江苏省住房和城乡建设厅监制(07)
有效期至二〇二四年九月三十日

本图须加盖出图签章，否则一律无效！

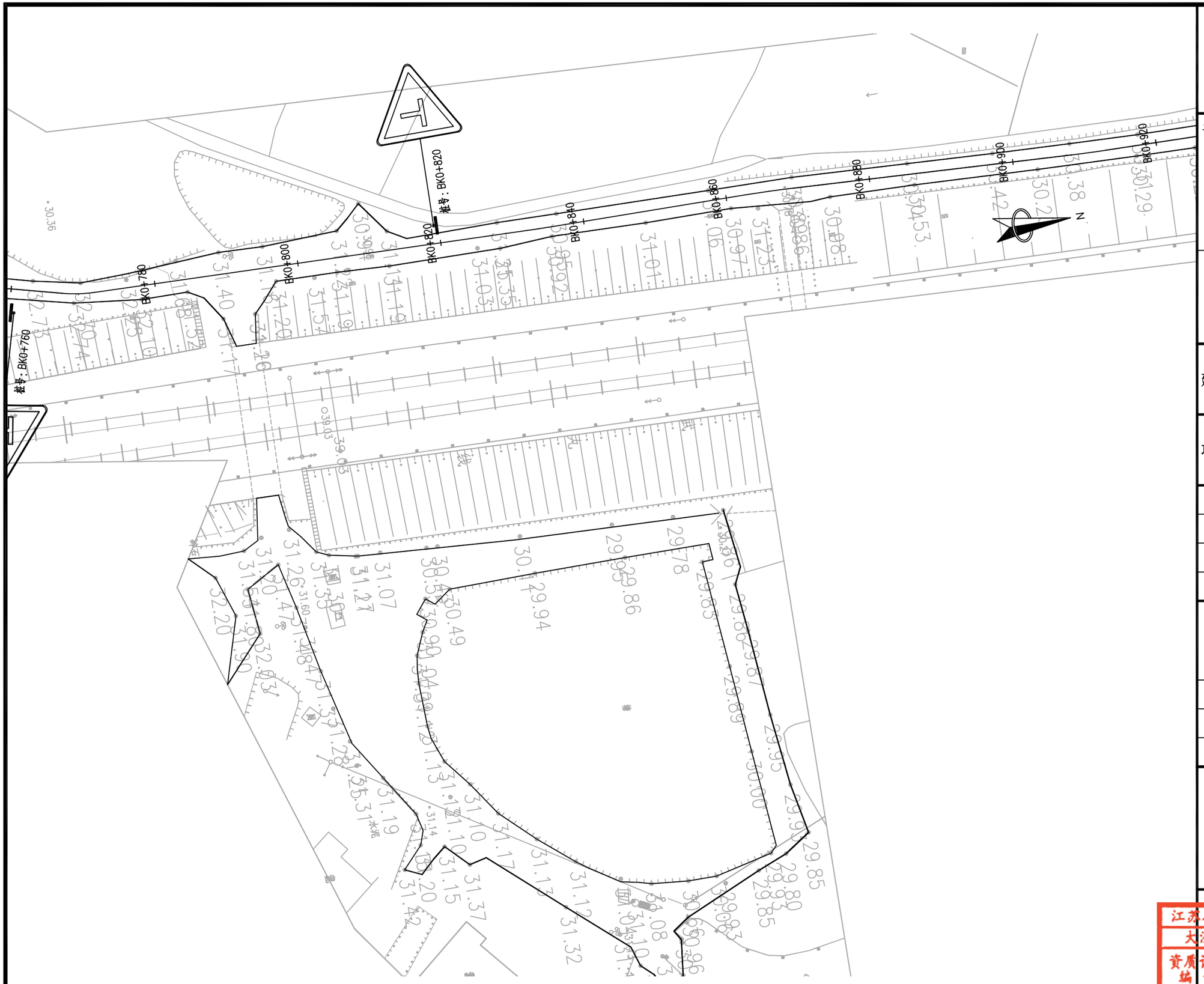

		项目编号

设计单位

大洲设计咨询集团有限公司

证书编号：A232006431

资质业务范围	
	建筑行业（建筑工程、人防工程）
	风景园林工程设计专项
	市政行业、水利行业
	公路行业（公路）
	电力行业（送电工程、变电工程）

建设单位	黄石空港城市建设投资有限公司
项目名称	黄石临空经济区道路提升项目(二期)-黄兴湖线

	姓 名	签 名
审 核	周 丹	周丹
校 对	陈 相	陈相
设 计	张念通	张念通

图 纸 名 称	交通平面设计图
专 业	交 通
图 号	JT-02
第	12 页
共	20 页
日 期	2023.08

执业专用章

（按规定加盖）

出图专用章

江苏省工程勘察设计出图专用章
大洲设计咨询集团有限公司
资质证书编号 A232006431
B232009155
江苏省住房和城乡建设厅监制(07)
有效期至二〇二四年九月三十日

本图须加盖出图签章，否则一律无效

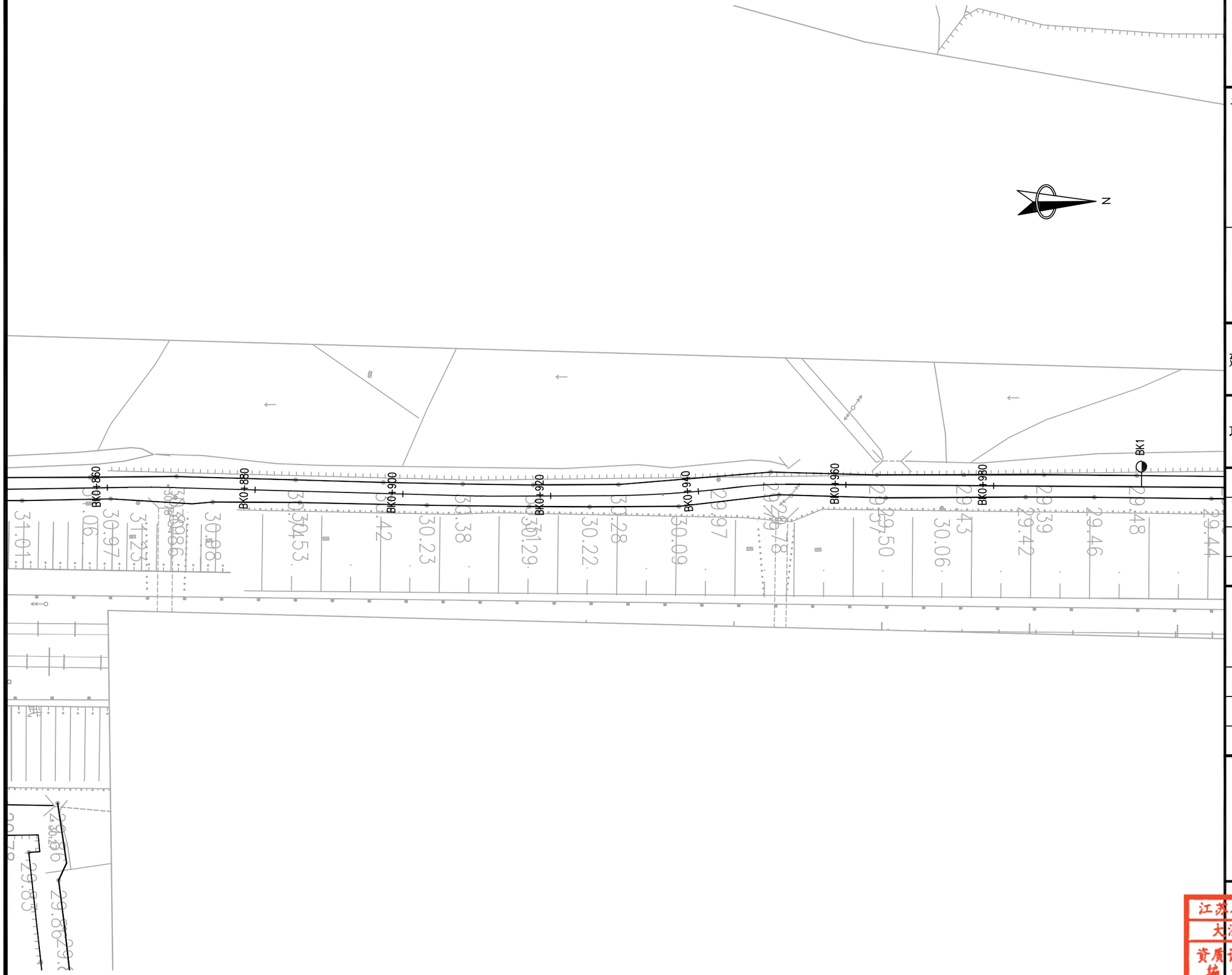

		项目编号

设计单位

大洲设计咨询集团有限公司

证书编号：A232006431

资质业务范围	
	建筑行业（建筑工程、人防工程）
	风景园林工程设计专项
	市政行业、水利行业
	公路行业（公路）
	电力行业（送电工程、变电工程）

建设单位	黄石空港城市建设投资有限公司
项目名称	黄石临空经济区道路提升项目(二期)-黄兴湖线

	姓名	签名
审核	周丹	
校对	陈相	
设计	张念通	

图纸名称	交通平面设计图
专业	交通
图号	JT-02
第 13 页 共 20 页	
日期	2023.08

执业专用章

（按规定加盖）

出图专用章

江苏省工程勘察设计出图专用章
大洲设计咨询集团有限公司
资质编 证书号 A232006431 B232009155
本图须加盖出图签章，否则一律无效
江苏省住房和城乡建设厅监制
有效期至二〇二四年九月三十日

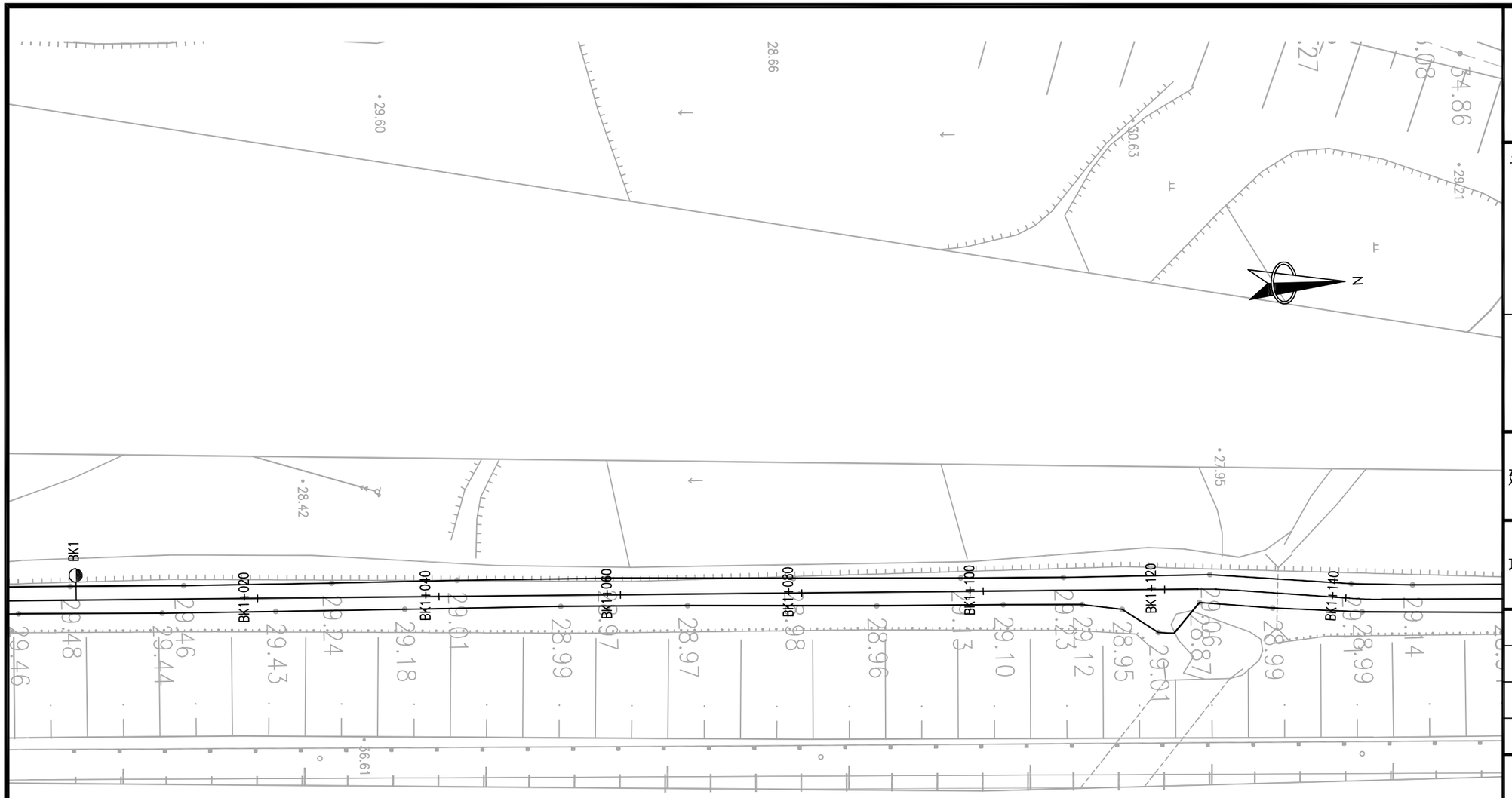

		项目编号

设计单位

大洲设计咨询集团有限公司

证书编号：A232006431

资质业务范围	建筑行业（建筑工程、人防工程） 风景园林工程设计专项 市政行业、水利行业 公路行业（公路） 电力行业（送电工程、变电工程）

建设单位	黄石空港城市建设投资有限公司
项目名称	黄石临空经济区道路提升项目(二期)-黄兴湖线

	姓名	签名
审核	周丹	
校对	陈相	
设计	张念通	

图纸名称	交通平面设计图	
专业	交通	
图号	JT-02	第 14 页 共 20 页
日期	2023.08	

执业专用章

（按规定加盖）

出图专用章

江苏省工程勘察设计出图专用章
大洲设计咨询集团有限公司
资质编 证书号 A232006431 B232009155
江苏省住房和城乡建设厅监制
有效期至二〇二四年九月三十日

本图须加盖出图盖章，否则一律无效

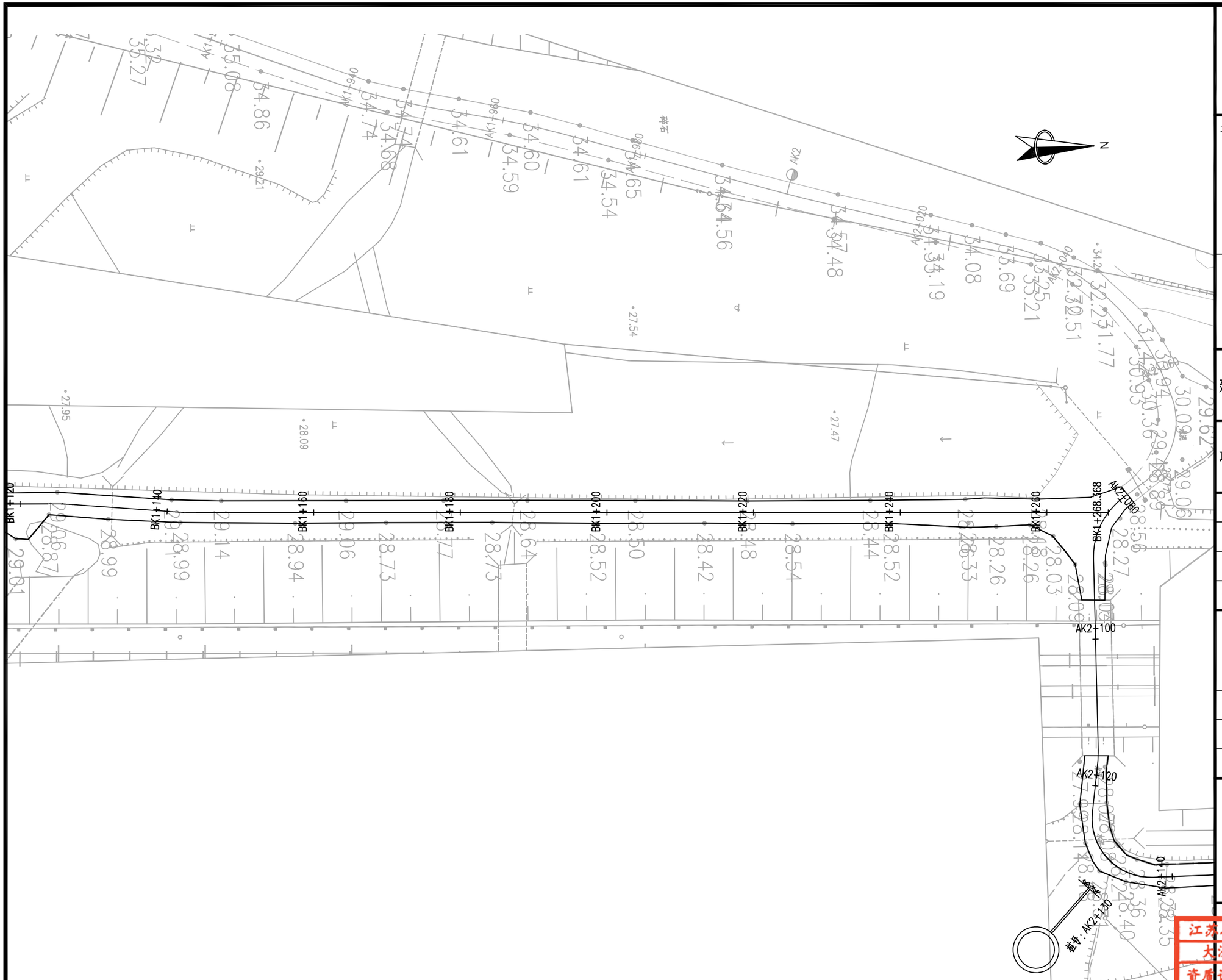

项目编号

设计单位

大洲设计咨询集团有限公司

证书编号：A232006431

资质业务范围	
	建筑行业（建筑工程、人防工程）
	风景园林工程设计专项
	市政行业、水利行业
	公路行业（公路）
	电力行业（送电工程、变电工程）

建设单位	黄石空港城市建设投资有限公司
项目名称	黄石临空经济区道路提升项目(二期)-黄兴湖线

	姓名	签名
审核	周丹	
校对	陈相	
设计	张念通	

图纸名称	交通平面设计图
专业	交通
图号	JT-02
第	15 页
共	20 页
日期	2023.08

执业专用章

（按规定加盖）

出图专用章

江苏省工程勘察设计出图专用章
大洲设计咨询集团有限公司
资质编 证书号 A232006431 B232009155
江苏省住房和城乡建设厅监制
有效期至二〇二四年九月三十日

本图须加盖出图签章，否则一律无效

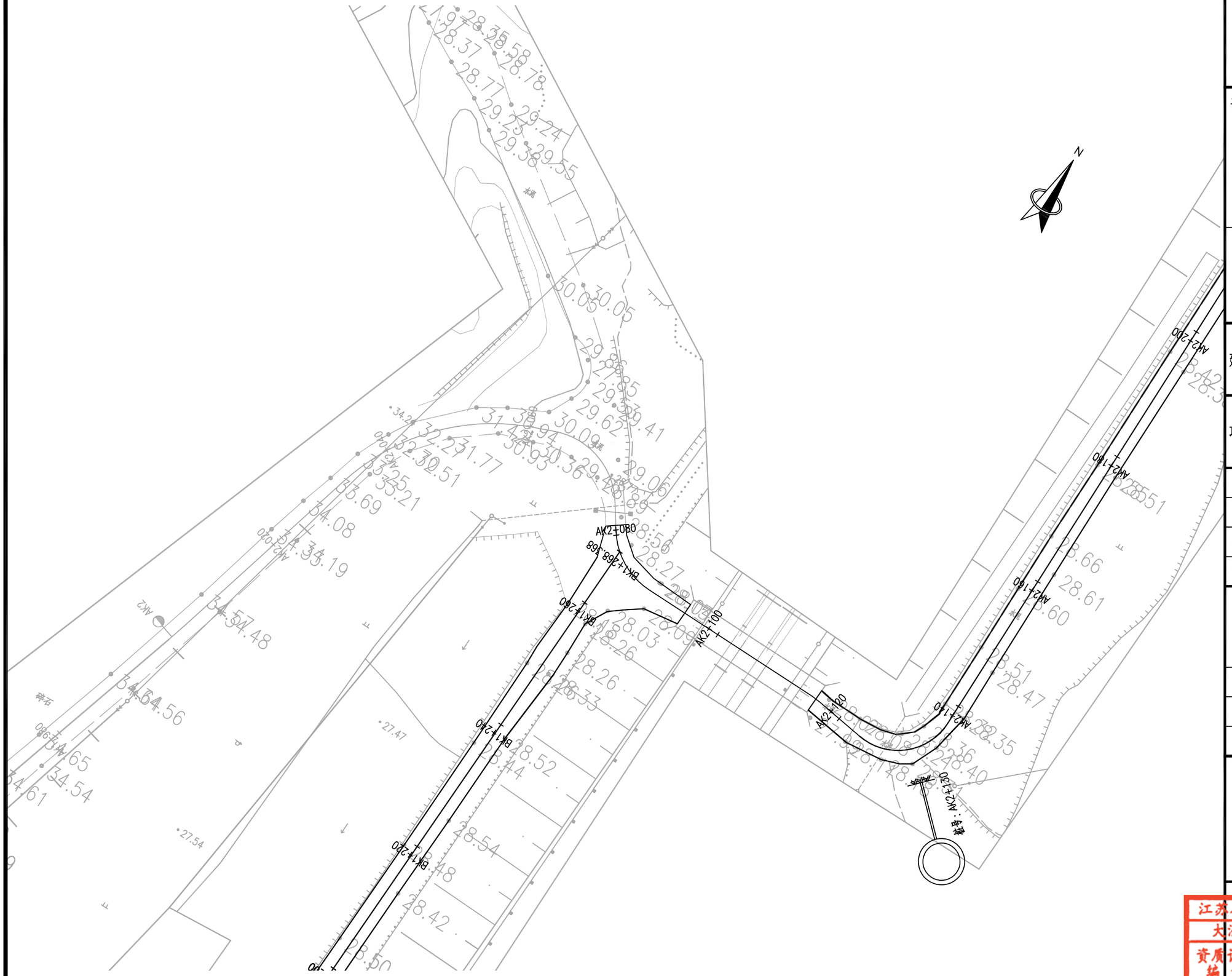

		项目编号

设计单位

大洲设计咨询集团有限公司

证书编号：A232006431

资质业务范围	
	建筑行业（建筑工程、人防工程）
	风景园林工程设计专项
	市政行业、水利行业
	公路行业（公路）
	电力行业（送电工程、变电工程）

建设单位	黄石空港城市建设投资有限公司
项目名称	黄石临空经济区道路提升项目(二期)-黄兴湖线

	姓 名	签 名
审 核	周 丹	
校 对	陈 相	
设 计	张念通	

图纸名称	交通平面设计图	
专 业	交 通	
图 号	JT-02	第 16 页 共 20 页
日 期	2023.08	

执业专用章

（按规定加盖）

出图专用章

江苏省工程勘察设计出图专用章
大洲设计咨询集团有限公司
资质证书编号 A232006431 B232009155
江苏省住房和城乡建设厅监制
有效期至二〇二四年九月三十日

本图须加盖出图盖章，否则一律无效！

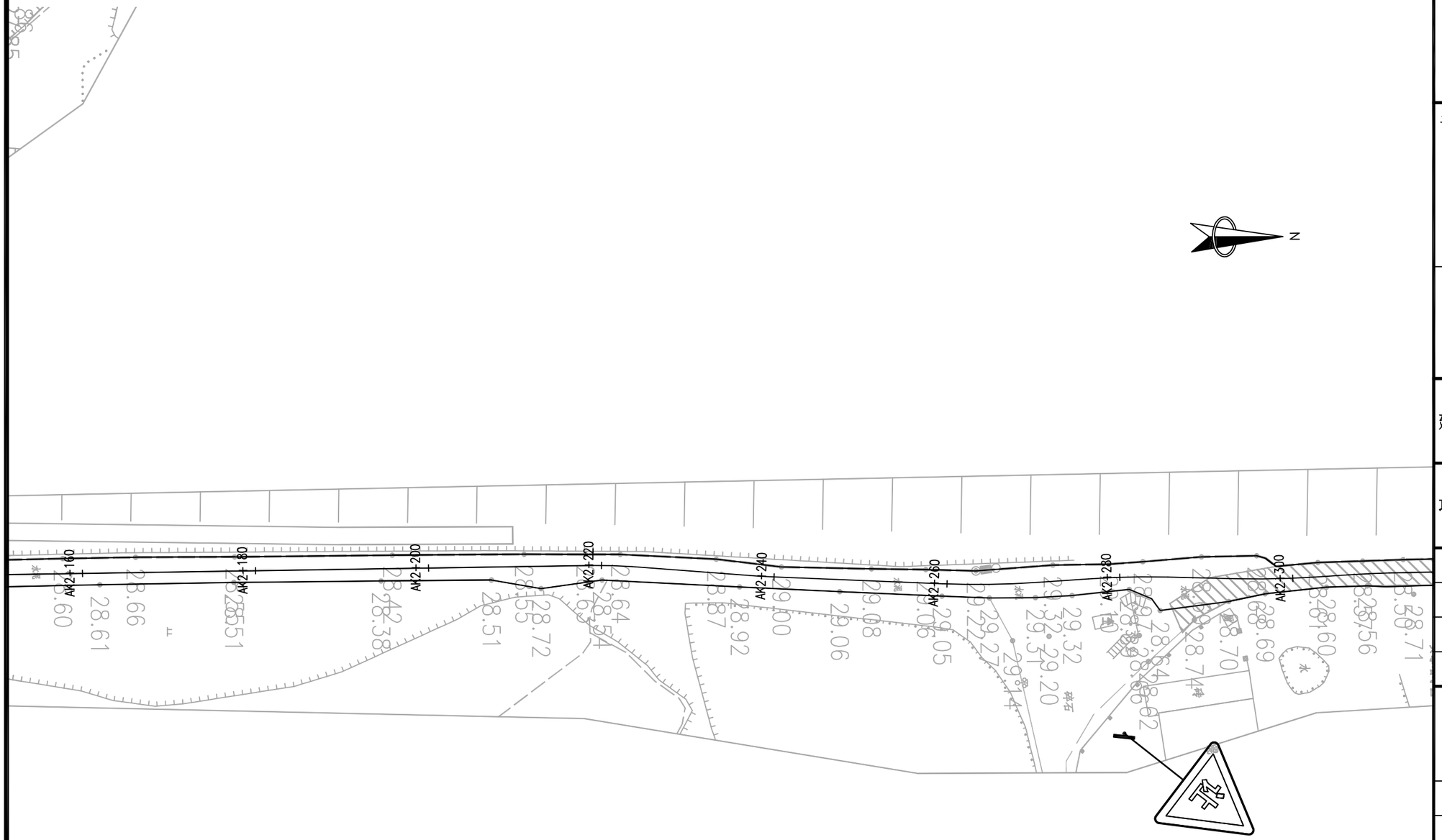

		项目编号

设计单位

大洲设计咨询集团有限公司

证书编号：A232006431

资质业务范围	建筑行业（建筑工程、人防工程） 风景园林工程设计专项 市政行业、水利行业 公路行业（公路） 电力行业（送电工程、变电工程）

建设单位	黄石空港城市建设投资有限公司
项目名称	黄石临空经济区道路提升项目(二期)-黄兴湖线

	姓名	签名
审核	周丹	
校对	陈相	
设计	张念通	

图纸名称	交通平面设计图
专业	交通
图号	JT-02
第 17 页 / 共 20 页	
日期	2023.08

执业专用章

（按规定加盖）

出图专用章

江苏省工程勘察设计出图专用章
大洲设计咨询集团有限公司
资质编 证书号 A232006431 B232009155
江苏省住房和城乡建设厅监制
有效期至二〇二四年九月三十日

本图须加盖出图签章，否则一律无效

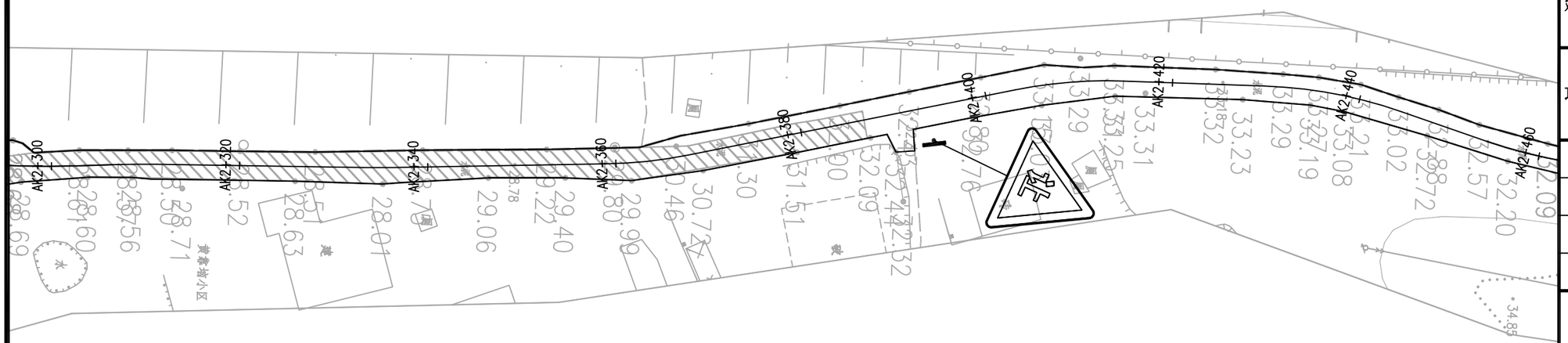

		项目编号

设计单位

大洲设计咨询集团有限公司

证书编号：A232006431

资质业务范围	建筑行业（建筑工程、人防工程） 风景园林工程设计专项 市政行业、水利行业 公路行业（公路） 电力行业（送电工程、变电工程）

建设单位	黄石空港城市建设投资有限公司
项目名称	黄石临空经济区道路提升项目(二期)-黄兴湖线

	姓名	签名
审核	周丹	周丹
校对	陈相	陈相
设计	张念通	张念通

图纸名称	交通平面设计图
专业	交通
图号	JT-02
第	18 页
共	20 页
日期	2023.08

执业专用章

（按规定加盖）

出图专用章

江苏省工程勘察设计出图专用章
大洲设计咨询集团有限公司
资质编 证书号 A232006431 B232009155
本图须加盖出图签章，否则一律无效
江苏省住房和城乡建设厅监制
有效期至二〇二四年九月三十日

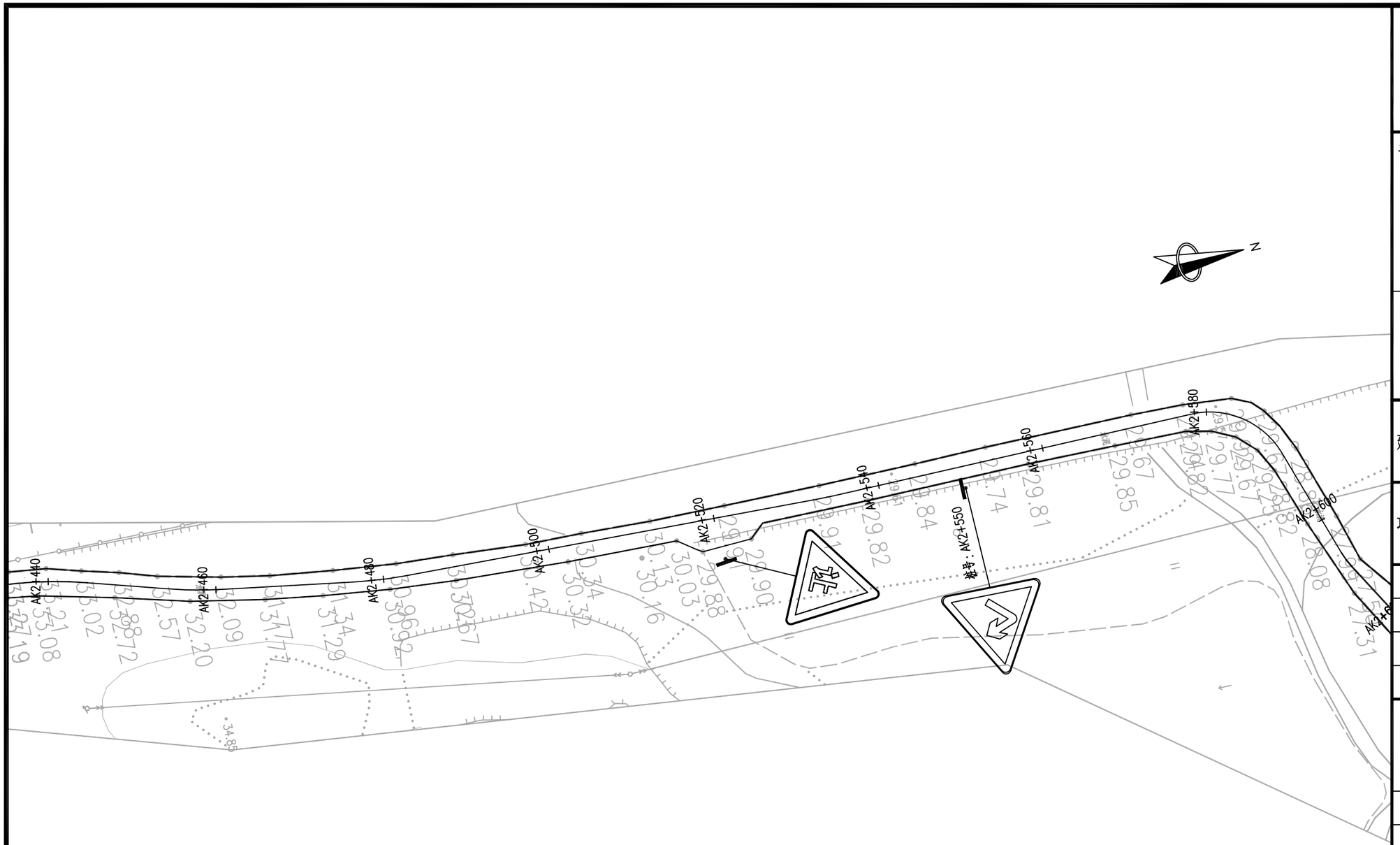

		项目编号

设计单位

大洲设计咨询集团有限公司

证书编号：A232006431

资质业务范围	
	建筑行业（建筑工程、人防工程）
	风景园林工程设计专项
	市政行业、水利行业
	公路行业（公路）
	电力行业（送电工程、变电工程）

建设单位	黄石空港城市建设投资有限公司
项目名称	黄石临空经济区道路提升项目(二期)-黄兴湖线

	姓名	签名
审核	周丹	
校对	陈相	
设计	张念通	

图纸名称	交通平面设计图	
专业	交通	
图号	JT-02	第 19 页 共 20 页
日期	2023.08	

执业专用章

（按规定加盖）

出图专用章

江苏省工程勘察设计出图专用章
大洲设计咨询集团有限公司
资质编 证书号 A232006431 B232009155
江苏省住房和城乡建设厅监制
有效期至二〇二四年九月三十日

本图须加盖出图签章，否则一律无效

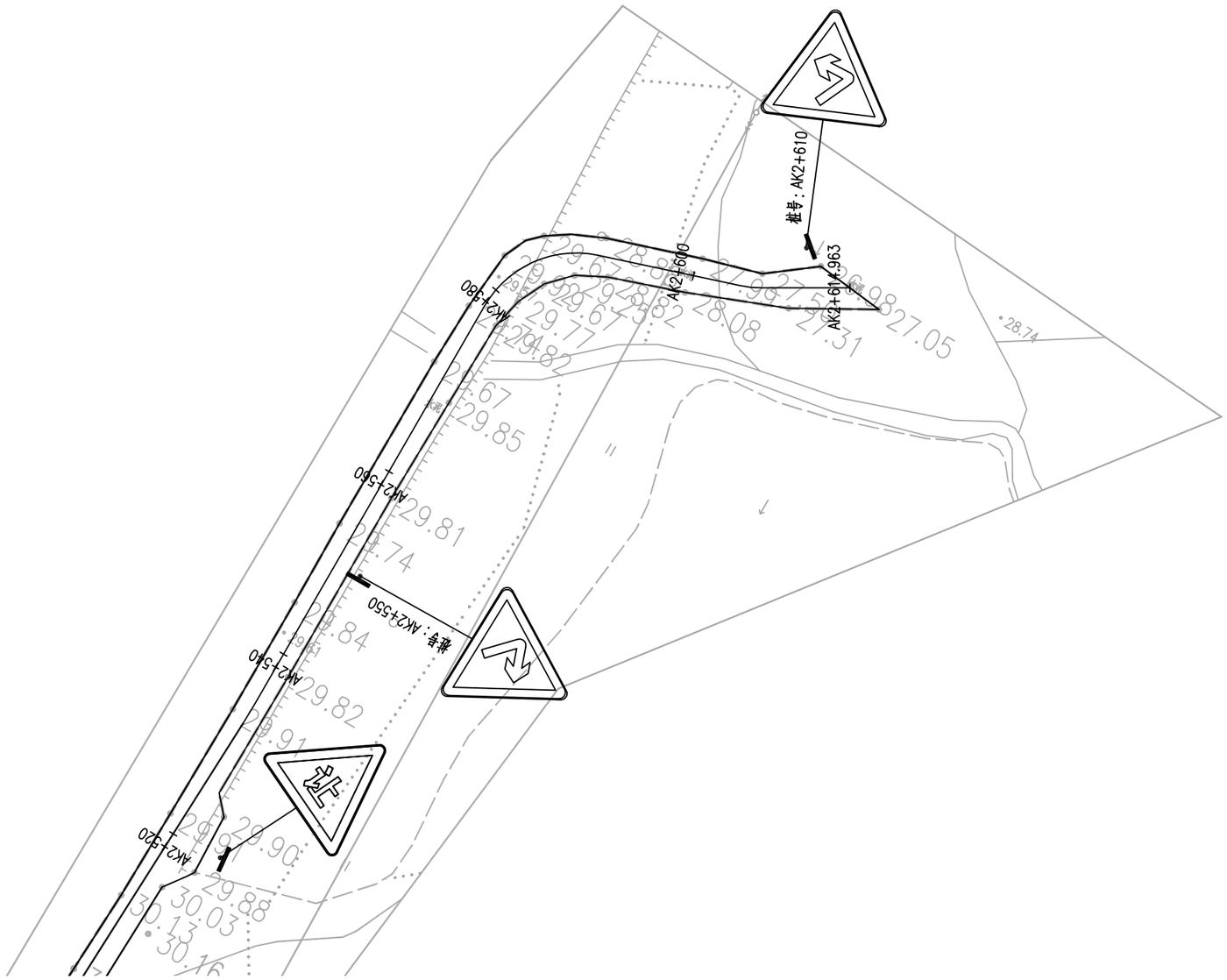

		项目编号

设计单位

大洲设计咨询集团有限公司

证书编号：A232006431

资质业务范围	
	建筑行业（建筑工程、人防工程）
	风景园林工程设计专项
	市政行业、水利行业
	公路行业（公路）
	电力行业（送电工程、变电工程）

建设单位	黄石空港城市建设投资有限公司
项目名称	黄石临空经济区道路提升项目(二期)-黄兴湖线

	姓名	签名
审核	周丹	
校对	陈相	
设计	张念通	

图纸名称	交通平面设计图	
专业	交通	
图号	JT-02	第 20 页 共 20 页
日期	2023.08	

执业专用章

（按规定加盖）

出图专用章

江苏省工程勘察设计出图专用章
大洲设计咨询集团有限公司
资质编号 证书号 A232006431 B232009155
江苏省住房和城乡建设厅监制(1)
有效期至二〇二四年九月三十日

本图须加盖出图签章，否则一律无效！

T型交叉口 1:20

黄底黑边框黑图案

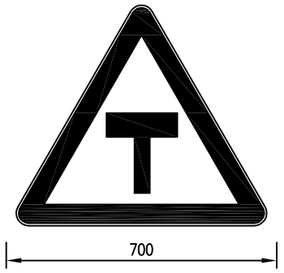

T型交叉口 1:20

黄底黑边框黑图案

T型交叉口 1:20

黄底黑边框黑图案

减速让行 1:20

黄底黑边框黑图案

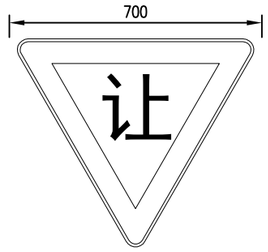

急弯路标志 1:20

黄底黑边框黑图案

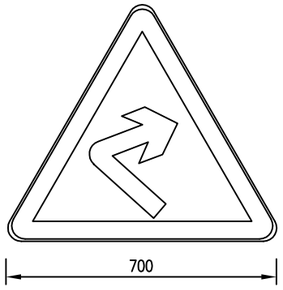

急弯路标志 1:20

黄底黑边框黑图案

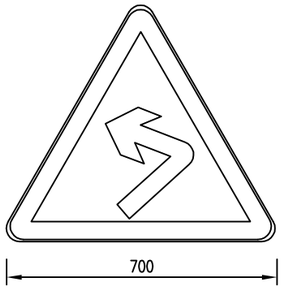

Y型交叉口 1:20

黄底黑边框黑图案

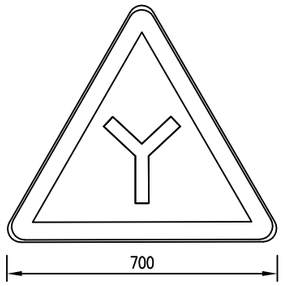

Y型交叉口 1:20

黄底黑边框黑图案

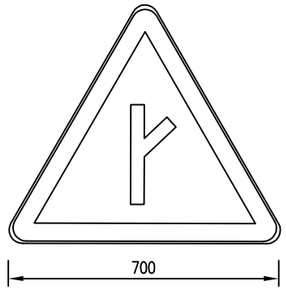

Y型交叉口 1:20

黄底黑边框黑图案

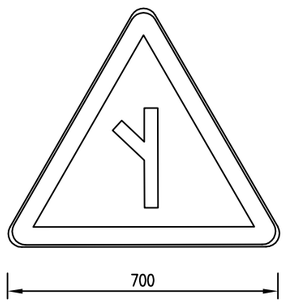

注:

1.本图尺寸均以毫米为单位;

2.标志颜色均符合《道路交通标志和标线》(GB5768-2009)规定。

项目编号

设计单位

大洲设计咨询集团有限公司

证书编号：A232006431

资质业务范围	
	建筑行业（建筑工程、人防工程）
	风景园林工程设计专项
	市政行业、水利行业
	公路行业（公路）
	电力行业（送电工程、变电工程）

建设单位	黄石空港城市建设投资有限公司
项目名称	黄石临空经济区道路提升项目(二期)-黄兴湖线

	姓名	签名
审核	周丹	
校对	陈相	
设计	张念通	

图纸名称	标志版面布置图
专业	交通
图号	JT-03
第	1 页
共	1 页
日期	2023.08

执业专用章

（按规定加盖）

出图专用章

江苏省工程勘察设计出图专用章

大洲设计咨询集团有限公司

资质编 证书号 A232006431 B232009155

江苏省住房和城乡建设厅监制

有效期至二〇二四年九月三十日

本图仅供盖出图章签章，否则一律无效

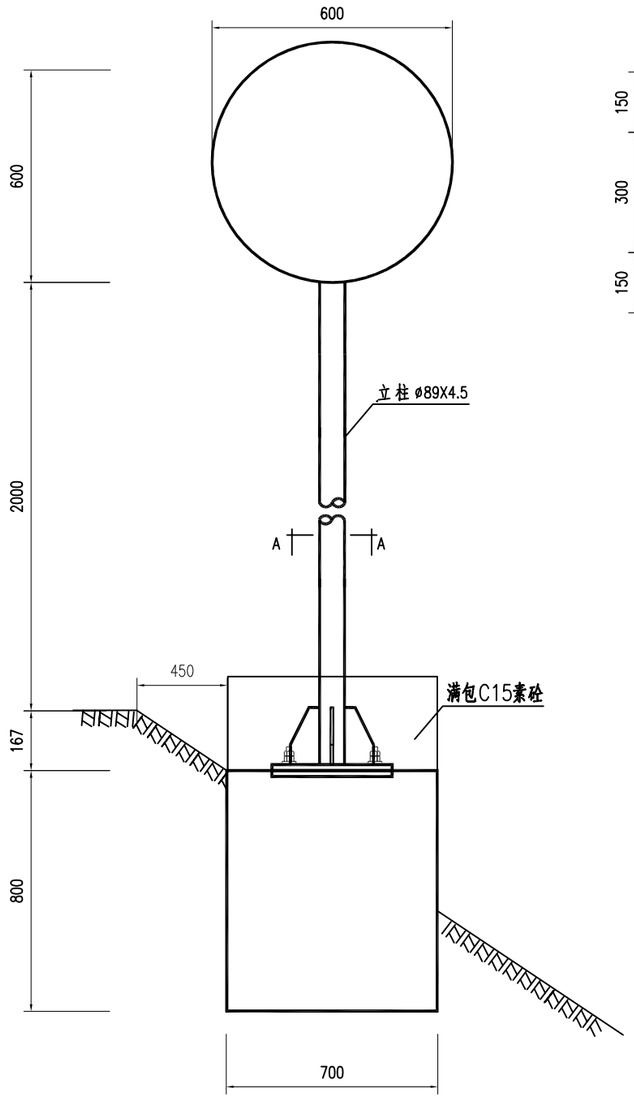

标志立面图 1:20

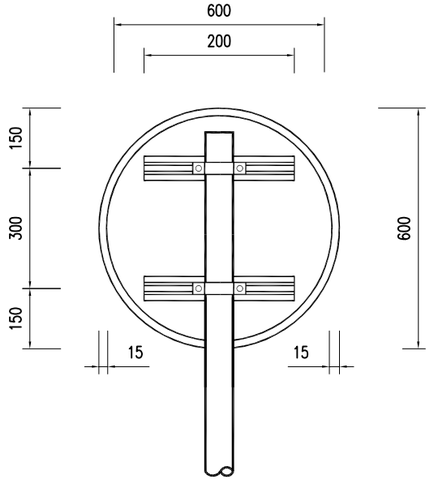

立面图 1:20

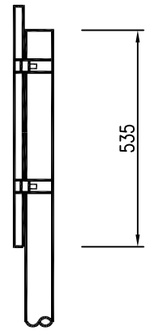

侧面图 1:20

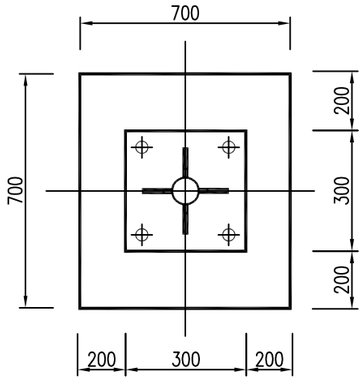

A-A 剖面图 1:20

材料数量表

材料名称	规格（毫米）	单件重 (kg)	件数 (件)	重量 (kg)	备注
标志板	ø600X3	2.7	1	2.7	
钢管立柱	ø89X4.5X2668	25.0	1	25.0	
滑动槽钢	40X25X2.5X400	0.3	2	0.6	
滑块	40X25X20	0.1	4	0.4	
抱箍	25X3X225.7	0.2	2	0.4	
抱箍底衬	25X3X183.7	0.1	2	0.2	
滑动螺栓	M14X35	0.064	4	0.256	
地脚螺栓	M20X700	1.7	4	6.8	
螺母	M14	0.025	4	0.1	
	M20	0.092	8	0.736	
垫圈	M14.5X28X3	0.11	4	0.44	
	M20X4	0.032	4	0.128	
底座法兰盘	300X300X10	7.1	1	7.1	
加劲法兰盘	300X300X10	11.3	1	11.3	
柱帽	Φ89	0.2	1	0.2	
基础	Φ8钢筋	1.02	3	3.06	
	Φ12钢筋	0.75	8	5.97	
	C25混凝土	0.39m³			
	C15混凝土（700X700X200）	0.098m³			

注：

1、本图尺寸均以毫米为单位；

2、标志板采用铝材料加工，
原材料符合国家相关标准规定；

3、滑动槽铝采用铝制作，铸造前打通孔；

4、标志板边缘应作卷边处理；

5、所有钢构件均应进行热浸镀锌处理，紧固件的镀锌量为350g/m²，其它钢构件的镀锌量为600g/m²；

6、所有钢构件除特殊注外均采用Q235钢制作；

7、为防止雨水渗入，立柱顶部应加柱帽；

8、抱箍、螺栓、扣压块等连接件见公用结构设计图；

项目编号

设计单位

大洲设计咨询集团有限公司

证书编号：A232006431

资质业务范围	
	建筑行业（建筑工程、人防工程）
	风景园林工程设计专项
	市政行业、水利行业
	公路行业（公路）
	电力行业（送电工程、变电工程）

建设单位	黄石空港城市建设投资有限公司
项目名称	黄石临空经济区道路提升项目(二期)-黄兴湖线

	姓名	签名
审核	周丹	
校对	陈相	
设计	张念通	

图纸名称	单柱式标志一般构造图
专业	交通
图号	JT-04
第	1 页
共	4 页
日期	2023.08

执业专用章

（按规定加盖）

出图专用章

江苏省工程勘察设计出图专用章
大洲设计咨询集团有限公司
资质证书编号 A232006431 B232009155
江苏省住房和城乡建设厅监制
有效期至二〇二四年九月三十日

本图须加盖出图签章，否则一律无效

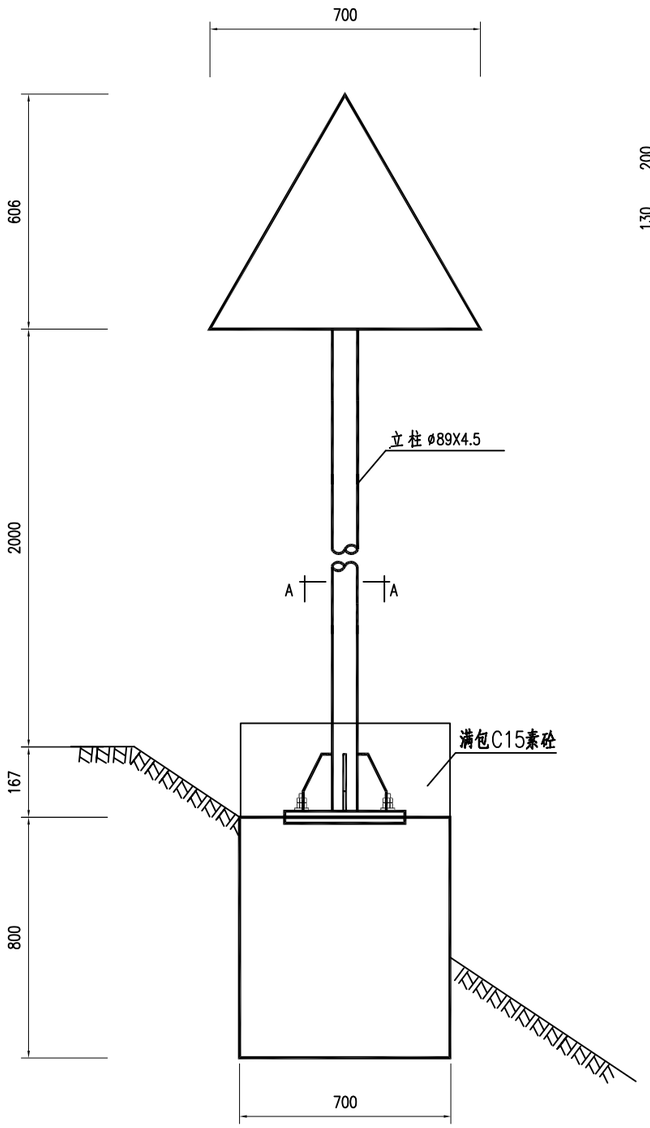

标志立面图 1:20

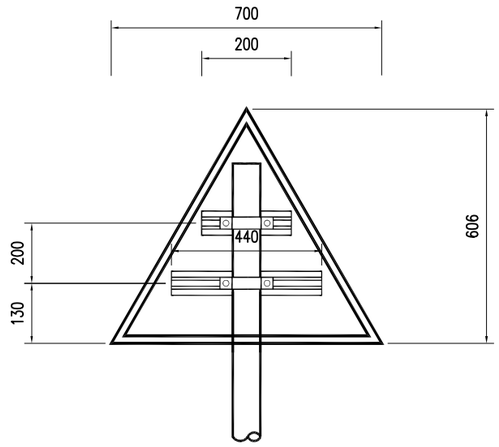

立面图 1:20

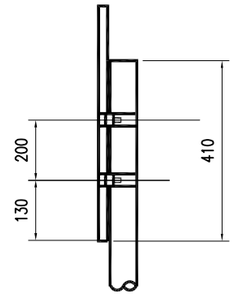

侧面图 1:20

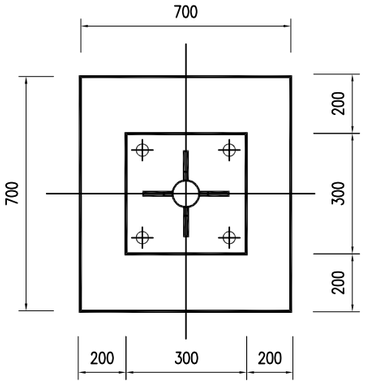

A-A 剖面图 1:20

材料数量表

材料名称	规格（毫米）	单件重 (kg)	件数 (件)	重量 (kg)	备注
标志板	700X700X3	2.1	1	2.1	
钢管立柱	ø89X4.5X2577	24.2	1	24.2	
滑动槽钢	40X25X2.5X200	0.2	1	0.2	
	40X25X2.5X400	0.3	1	0.3	
滑块	40X25X20	0.1	4	0.4	
抱箍	25X3X225.7	0.2	2	0.4	
抱箍底衬	25X3X183.7	0.1	2	0.2	
滑动螺栓	M14X35	0.064	4	0.256	
地脚螺栓	M20X700	1.7	4	6.8	
螺母	M14	0.025	4	0.1	
	M20	0.092	8	0.736	
垫圈	M14.5X28X3	0.11	4	0.44	
	M20X4	0.032	4	0.128	
底座法兰盘	300X300X10	7.1	1	7.1	
加劲法兰盘	300X300X10	11.3	1	11.3	
柱帽	Φ89	0.2	1	0.2	
基础	Φ8钢筋	1.02	3	3.06	
	Φ12钢筋	0.75	8	5.97	
	C25混凝土	0.39m³			
	C15混凝土（700X700X200）	0.098m³			

注：

1、本图尺寸均以毫米为单位；

2、标志板采用铝材料加工，原材料符合国家相关标准规定；

3、滑动槽铝采用铝制作，铸造前打通孔；

4、标志板边缘应作卷边处理；

5、所有钢构件均应进行热浸镀锌处理，紧固件的镀锌量为350g/m²，其它钢构件的镀锌量为600g/m²；

6、所有钢构件除特殊注外均采用Q235钢制作；

7、为防止雨水渗入，立柱顶部应加柱帽；

8、抱箍、螺栓、扣压块等连接件见公用结构设计图；

项目编号

设计单位

大洲设计咨询集团有限公司

证书编号：A232006431

资质业务范围	
	建筑行业（建筑工程、人防工程）
	风景园林工程设计专项
	市政行业、水利行业
	公路行业（公路）
	电力行业（送电工程、变电工程）

建设单位	黄石空港城市建设投资有限公司
项目名称	黄石临空经济区道路提升项目(二期)-黄兴湖线

	姓名	签名
审核	周丹	
校对	陈相	
设计	张念通	

图纸名称	单柱式标志一般构造图
专业	交通
图号	JT-04
第 2 页 共 4 页	
日期	2023.08

执业专用章

（按规定加盖）

出图专用章

江苏省工程勘察设计出图专用章
大洲设计咨询集团有限公司
资质证书编号 A232006431 B232009155
江苏省住房和城乡建设厅监制(1)
有效期至二〇二四年九月三十日

本图须加盖出图签章，否则一律无效

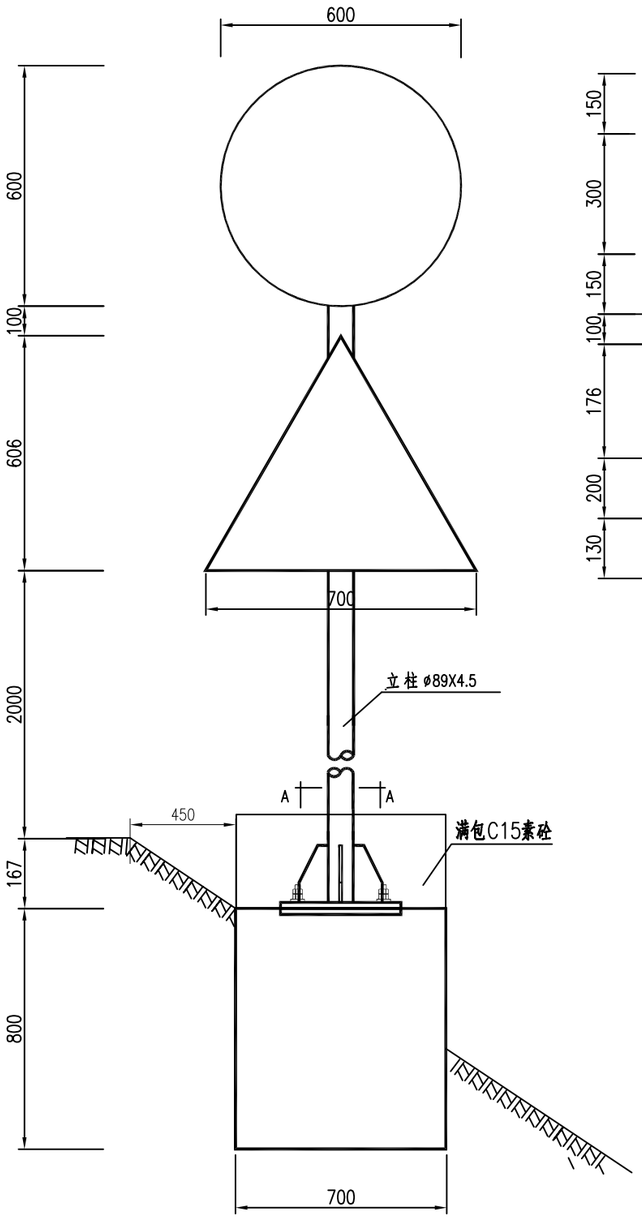

标志立面图 1:20

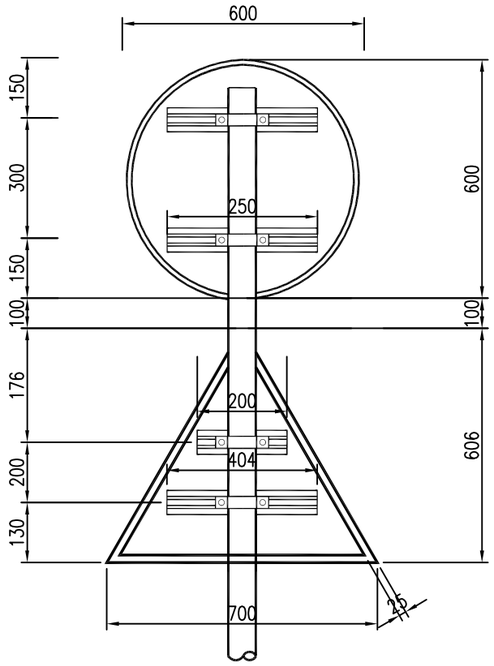

立面图 1:20

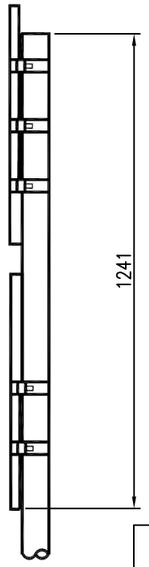

侧面图 1:20

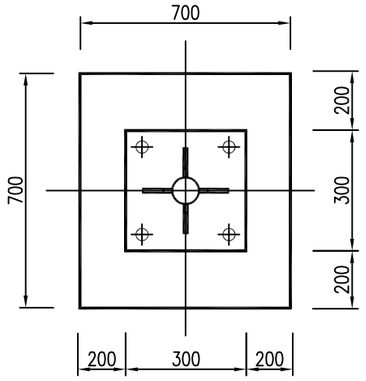

A-A 剖面图 1:20

注：

1 本图尺寸均以毫米为单位；

2 标志板采用铝材料加工，
原材料符合国家相关标准规定；

3 滑动槽铝采用铝制作，铸造前打通孔；

4 标志板边缘应作卷边处理；

5 所有钢构件均应进行热浸镀锌处理，紧固件的镀锌量为350g/m²，其它钢构件的镀锌量为600g/m²；

6 所有钢构件除特殊注外均采用Q235钢制作；

7 为防止雨水渗入，立柱顶部应加柱帽；

8 抱箍、螺栓、扣压块等连接件见公用结构设计图；

材料数量表

材料名称	规格（毫米）	单件重 (kg)	件数 (件)	重量 (kg)	备注
标志板	700X700X3	2.1	1	2.1	
	600X3	2.7	1	2.7	
钢管立柱	ø89X4.5X3212	30.2	1	30.2	
滑动槽钢	40X25X2.5X200	0.2	1	0.2	
	40X25X2.5X400	0.3	3	0.9	
滑块	40X25X20	0.1	8	0.8	
抱箍	25X3X225.7	0.2	4	0.8	
抱箍底衬	25X3X183.7	0.1	4	0.4	
滑动螺栓	M14X35	0.064	4	0.256	
地脚螺栓	M20X700	1.7	4	6.8	
螺母	M14	0.025	4	0.1	
	M20	0.092	8	0.736	
垫圈	M14.5X28X3	0.11	4	0.44	
	M20X4	0.032	4	0.128	
底座法兰盘	300X300X10	7.1	1	7.1	
加劲法兰盘	300X300X10	11.3	1	11.3	
柱帽	Φ89	0.2	1	0.2	
基础	Φ8钢筋	1.02	3	3.06	
	Φ12钢筋	0.75	8	5.97	
	C25混凝土	0.39m³			
	C15混凝土（700X700X200）	0.098m³			

项目编号

设计单位

大洲设计咨询集团有限公司

证书编号：A232006431

资质业务范围	
	建筑行业（建筑工程、人防工程）
	风景园林工程设计专项
	市政行业、水利行业
	公路行业（公路）
	电力行业（送电工程、变电工程）

建设单位	黄石空港城市建设投资有限公司
项目名称	黄石临空经济区道路提升项目(二期)-黄兴湖线

	姓名	签名
审核	周丹	
校对	陈相	
设计	张念通	

图纸名称	单柱式标志一般构造图
专业	交通
图号	JT-04
第 3 页 / 共 4 页	
日期	2023.08

执业专用章

（按规定加盖）

出图专用章

江苏省工程勘察设计出图专用章
大洲设计咨询集团有限公司
资质证书号 A232006431
B232009155
江苏省住房和城乡建设厅监制
有效期至二〇二四年九月三十日

本图须加盖出图签章，否则一律无效

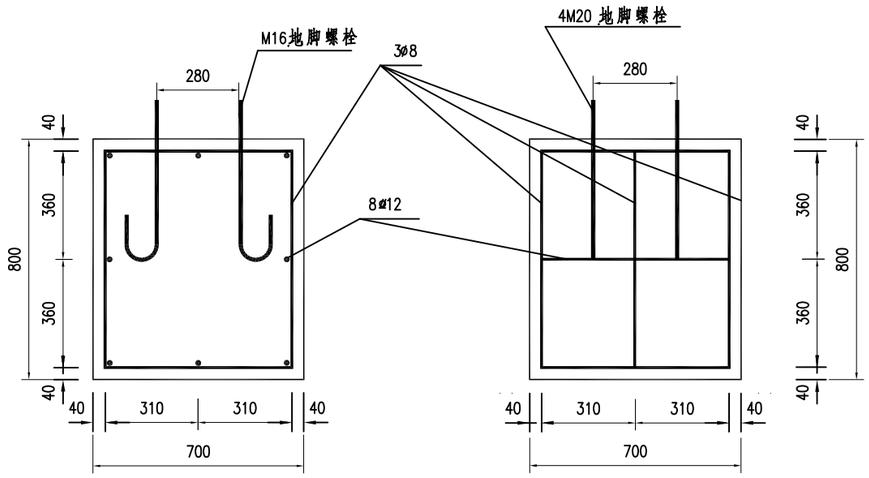

单柱式标志基础 1:20

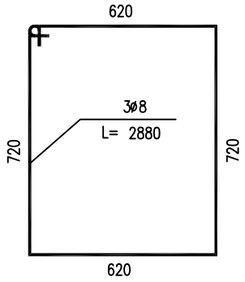

基础箍筋大样图 1:20

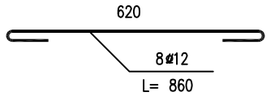

基础主筋大样图 1:20

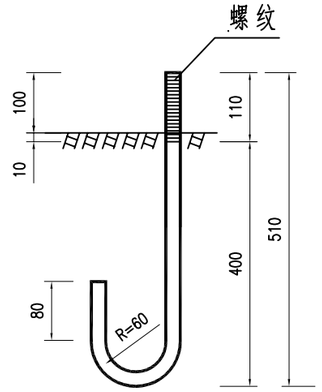

M20地脚大样图 1:10

(L=720mm)

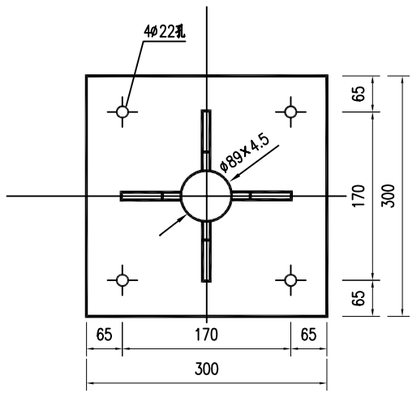

加劲法兰盘 1:10

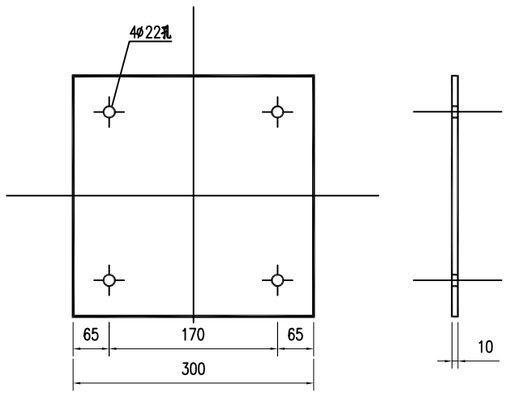

底座法兰盘 1:10

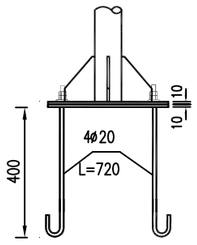

底座连接大样图 1:20

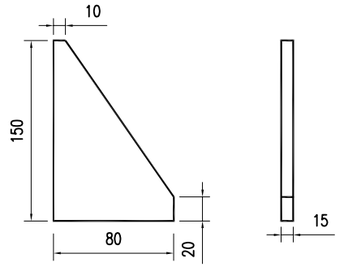

底座加劲肋 1:5

注：

1 本图尺寸均以毫米为单位；

2 本图所对应的基础尺寸为700X700X800mm.

项目编号		
设计单位	大洲设计咨询集团有限公司 证书编号：A232006431	
资质业务范围	建筑行业（建筑工程、人防工程） 风景园林工程设计专项 市政行业、水利行业 公路行业（公路） 电力行业（送电工程、变电工程）	
建设单位	黄石空港城市建设投资有限公司	
项目名称	黄石临空经济区道路提升项目(二期)-黄兴湖线	
	姓 名	签 名
审 核	周 丹	
校 对	陈 相	
设 计	张念通	
图纸名称	单柱式标志一般构造图	
专 业	交 通	
图 号	JT-04	第 4 页 共 4 页
日 期	2023.08	

执业专用章

（按规定加盖）

出图专用章

江苏省工程勘察设计出图专用章
大洲设计咨询集团有限公司
资质编 证书号 A232006431 B232009155
江苏省住房和城乡建设厅监制
有效期至二〇二四年九月三十日
本图须加盖出图章，否则一律无效

标线大样图

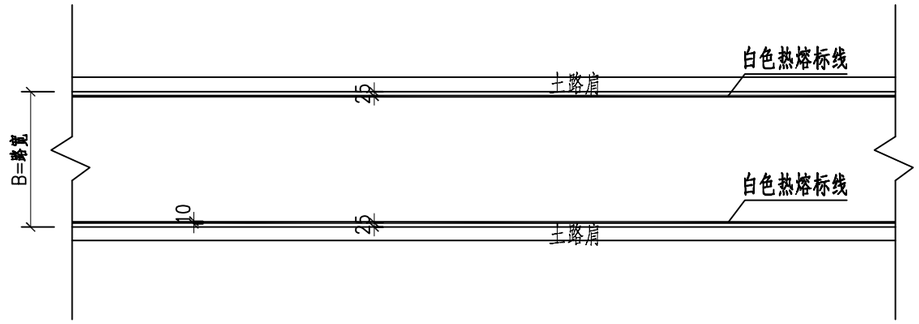

振荡标线设计图

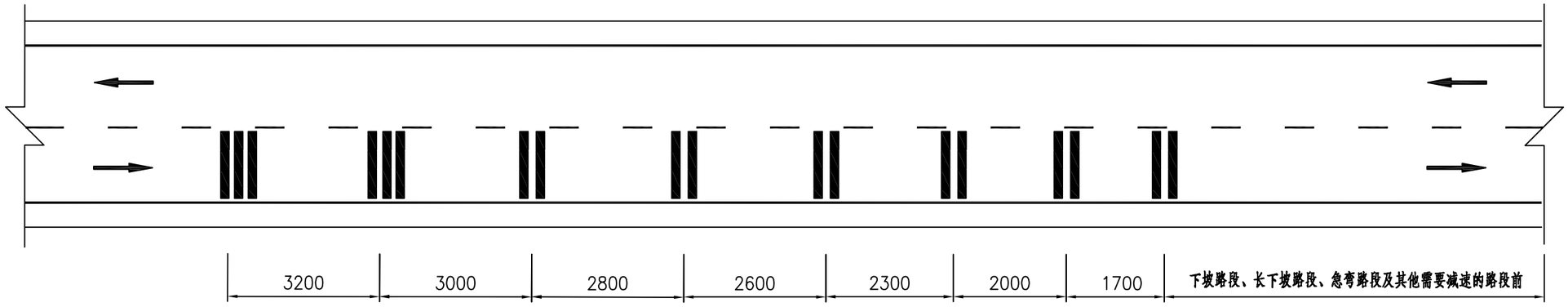

减速振荡标线尺寸

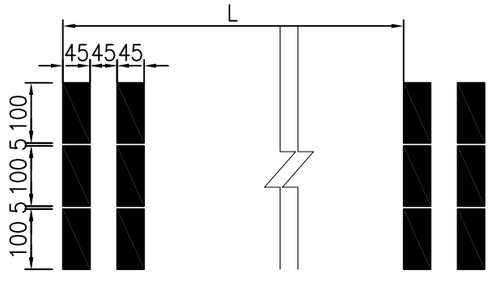

一处减速振荡标线用量表

名　称	数　量	备　注
减速标线(2道)	2.70(m^2)	白色
减速标线(3道)	4.05(m^2)	白色

减速振荡标线大样图

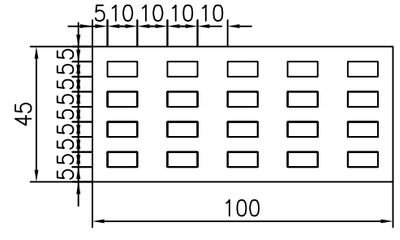

说明：

1、本图结构尺寸均以厘米计。

2、路面标线材料可采用热熔型涂料，涂料的要求应符合JT/T280、CN47、CN48的规定。

3、路面标线涂料的厚度为1.5mm~2.0mm。

4、减速标线厚度为4.5mm。

5、图中L为两道减速振荡标线的距离。

6、本图适用于弯路、下坡路段及其他需要减速的路段前。

项目编号

设计单位

大洲设计咨询集团有限公司

证书编号：A232006431

资质业务范围	
	建筑行业（建筑工程、人防工程）
	风景园林工程设计专项
	市政行业、水利行业
	公路行业（公路）
	电力行业（送电工程、变电工程）

建设单位	黄石空港城市建设投资有限公司
项目名称	黄石临空经济区道路提升项目(二期)-黄兴湖线

	姓　名	签　名
审　核	周　丹	
校　对	陈　相	
设　计	张念通	

图纸名称	标线一般设计图	
专　业	交　通	
图　号	JT-05	第 1 页 共 1 页
日　期	2023.08	

执业专用章

（按规定加盖）

出图专用章

江苏省工程勘察设计出图专用章
大洲设计咨询集团有限公司
资质编号 证书号 A232006431 B232009155
本图须加盖出图签章，否则一律无效
江苏省住房和城乡建设厅监制(07)
有效期至二〇二四年九月三十日

广角镜立面图

1:20

（单柱式型）

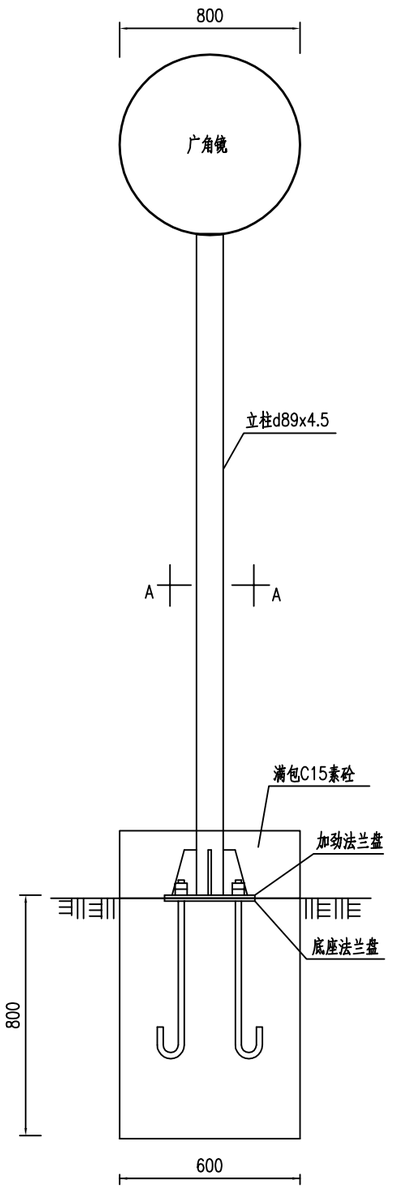

广角镜背面图

1:20

（单柱式型）

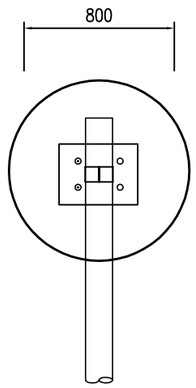

A—A剖面图

1:15

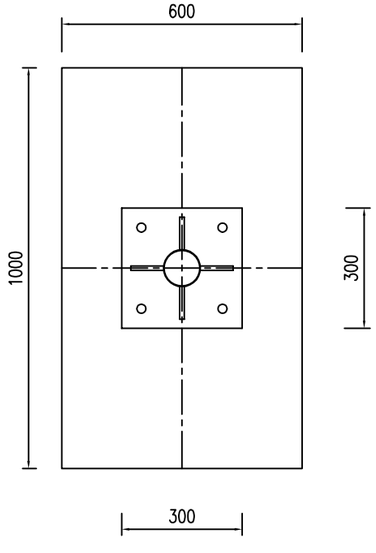

抱箍大样图

1:3

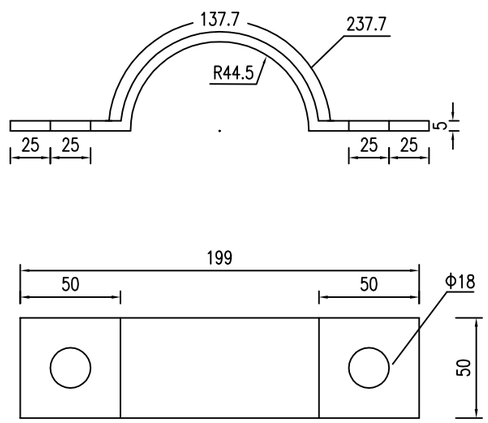

底座连接大样图

1:10

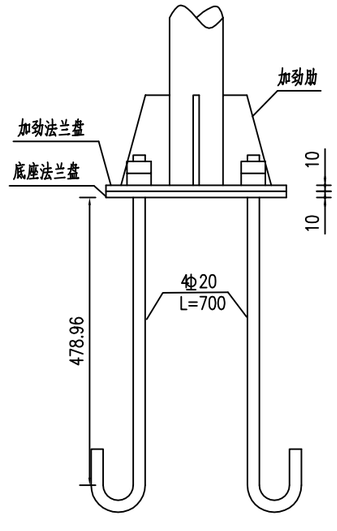

说明：

本图尺寸单位以mm计。

项目编号		

设计单位

大洲设计咨询集团有限公司

证书编号：A232006431

资质业务范围	
	建筑行业（建筑工程、人防工程）
	风景园林工程设计专项
	市政行业、水利行业
	公路行业（公路）
	电力行业（送电工程、变电工程）

建设单位	黄石空港城市建设投资有限公司
项目名称	黄石临空经济区道路提升项目(二期)-黄兴湖线

	姓名	签名
审核	周丹	周丹
校对	陈相	陈相
设计	张念通	张念通

图纸名称	单柱式广角镜设计图	
专业	交通	
图号	JT-06	第 1 页 共 3 页
日期	2023.08	

执业专用章

（按规定加盖）

出图专用章

江苏省工程勘察设计出图专用章
大洲设计咨询集团有限公司
资质编号 证书号 A232006431 B232009155
本图须加盖出图签章，否则一律无效
江苏省住房和城乡建设厅监制
有效期至二〇二四年九月三十日

基础钢筋布置图 1:15

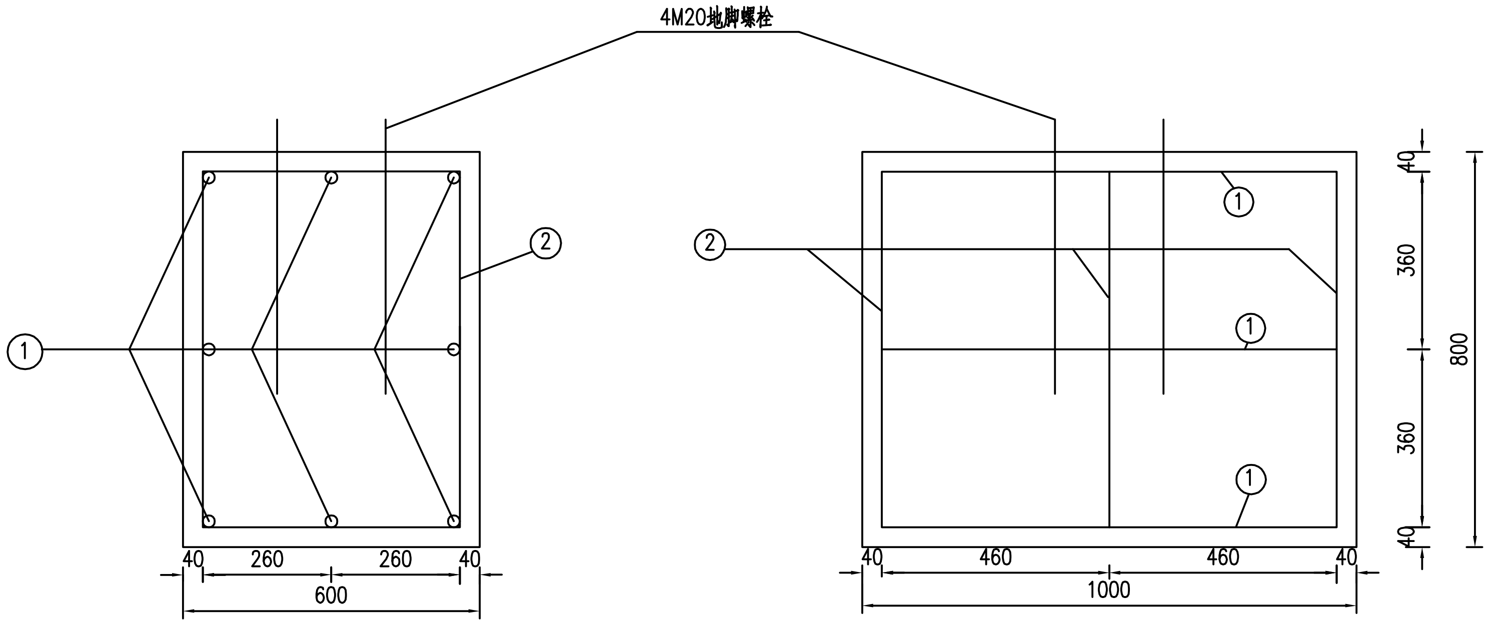

底座加劲肋 1:5

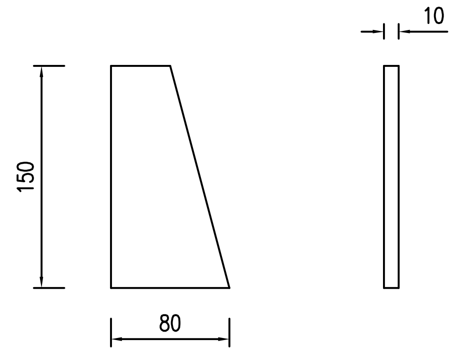

基础箍筋大样图 1:15

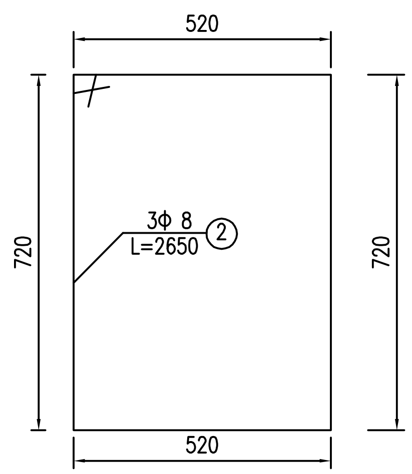

加劲法兰盘 1:5

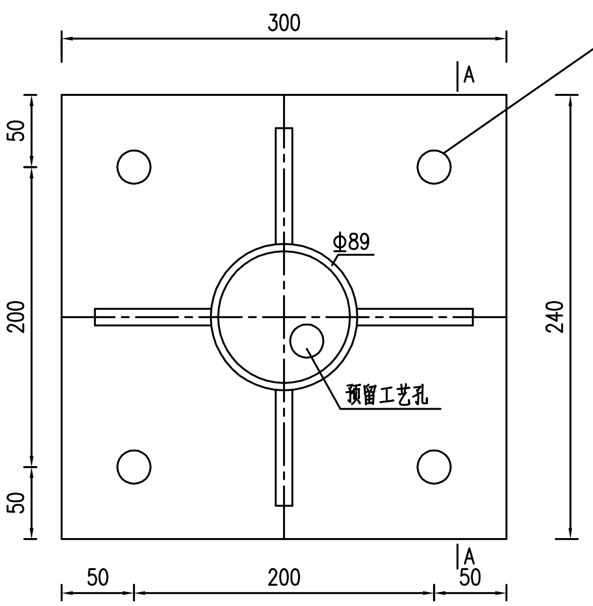

底座法兰盘 1:5

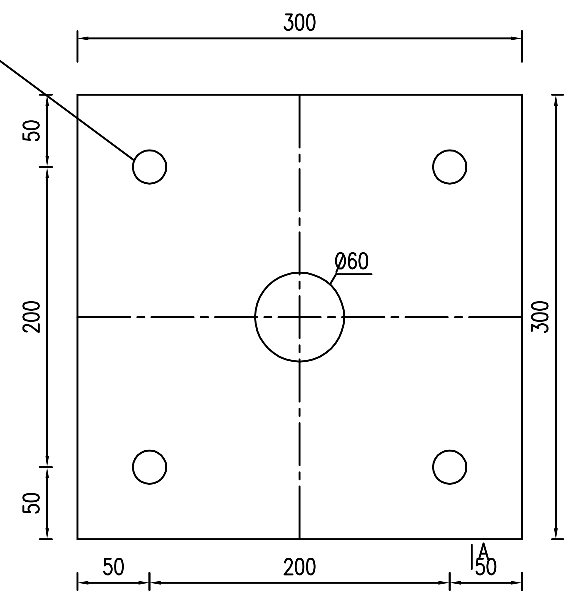

A-A剖面图 1:5

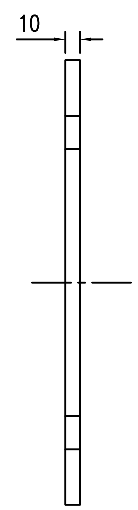

基础主筋大样图 1:15

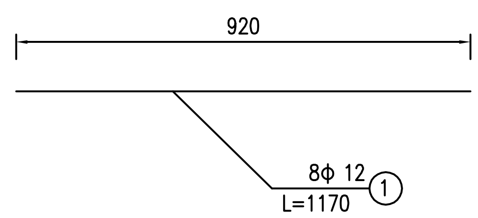

说明：

本图尺寸单位以mm计。

项目编号	
设计单位	大洲设计咨询集团有限公司 证书编号：A232006431
资质业务范围	建筑行业（建筑工程、人防工程） 风景园林工程设计专项 市政行业、水利行业 公路行业（公路） 电力行业（送电工程、变电工程）
建设单位	黄石空港城市建设投资有限公司
项目名称	黄石临空经济区道路提升项目(二期)-黄兴淑线

	姓 名	签 名
审 核	周 丹	周丹
校 对	陈 相	陈相
设 计	张念通	张念通

图纸名称	单柱式广角镜设计图	
专 业	交 通	
图 号	JT-06	第 2 页 共 3 页
日 期	2023.08	

执业专用章

（按规定加盖）

出图专用章

江苏省工程勘察设计出图专用章
大洲设计咨询集团有限公司
资质证书编号 A232006431 B232009155
江苏省住房和城乡建设厅监制
有效期至二〇二四年九月三十日

本图须加盖出图签章，否则一律无效

材料数量表

材料名称		规格(mm)	单件重(kg)	件数(件)	重量(kg)
钢管立柱		Φ 89×4.5×2950	27.67	1	27.67
抱箍		237.7×50×5	0.46	2	0.92
螺母	1	M18	0.044	6	0.264
	2	M20	0.092	8	0.736
垫圈	1	Φ 18×3	0.016	6	0.192
	2	Φ 20×4	0.032	4	0.128
螺栓		M18×45	0.23	2	0.46
加劲法兰盘		300×300×10	7.89	1	7.89
底座法兰盘		300×300×10	7.07	1	7.07
柱帽		L=2650	0.17	1	0.17
地脚螺栓		M20×700	1.73	4	6.92
钢筋		L=2650	1.05	3	3.15
		L=1170	1.04	8	8.32
广角镜		○800	1个		
混凝土		C25(600×1000×800)	0.48m^3		
混凝土		C15(600×1000×200)	0.12m^3		

说明：

1、本图尺寸单位均为mm；

2、抱箍和螺栓及相应的螺母、垫圈均采用45号钢制作，通过抱箍及抱箍底衬将广角镜板与广角镜立柱连接起来；

3、立柱采用的钢材符合GB-700的要求，其顶部采用3mm厚的钢板焊接封盖；

4、立柱、法兰盘、抱箍、柱帽、加劲肋及连接螺栓、螺母、垫圈等钢铁件，采用热浸镀锌进行防锈处理；

5、所有的对接焊缝和贴角焊缝，其厚度和强度应与被焊构件相等，焊缝应打磨光滑；

6、基础采用明挖法施工，基底应先整平、夯实并垫以20cm的砂砾层；基础采用C25砼现场浇注，钢筋保护层厚度不小于25mm；基础顶面应预埋A3钢底座法兰盘及地脚螺栓，在浇注砼时，应注意使底座法兰盘与基础对中，并将其嵌进基础（其上表面与基础顶面齐平），同时保持其顶面水平；地脚下部为标准弯钩，地脚螺栓宜事先进行热浸镀锌处理，镀锌量350g/m，预埋时其方向应与底座法兰盘保持垂直。施工时如遇有平曲线路段，应注意调整预埋法兰盘的方向，使其纵向中心线与行车方向保持一致。基础施工完毕，地脚螺栓外露长度宜控制在80~100mm以内，并对外露螺纹部分加以妥善保护，另外基坑应分层回填夯实。

项目编号

设计单位

大洲设计咨询集团有限公司

证书编号：A232006431

资质业务范围：建筑行业（建筑工程、人防工程）；风景园林工程设计专项；市政行业、水利行业；公路行业（公路）；电力行业（送电工程、变电工程）

建设单位	黄石空港城市建设投资有限公司
项目名称	黄石临空经济区道路提升项目(二期)-黄兴湖线

	姓名	签名
审核	周丹	
校对	陈相	
设计	张念通	

图纸名称	单柱式广角镜设计图
专业	交通
图号	JT-06
第	3 页
共	3 页
日期	2023.08

执业专用章

（按规定加盖）

出图专用章

江苏省工程勘察设计出图专用章
大洲设计咨询集团有限公司
资质证书编号 A232006431 B232009155
江苏省住房和城乡建设厅监制(打)
有效期至二〇二四年九月三十日

本图须加盖出图签章，否则一律无效

橡胶减速带大样图

（减速板）

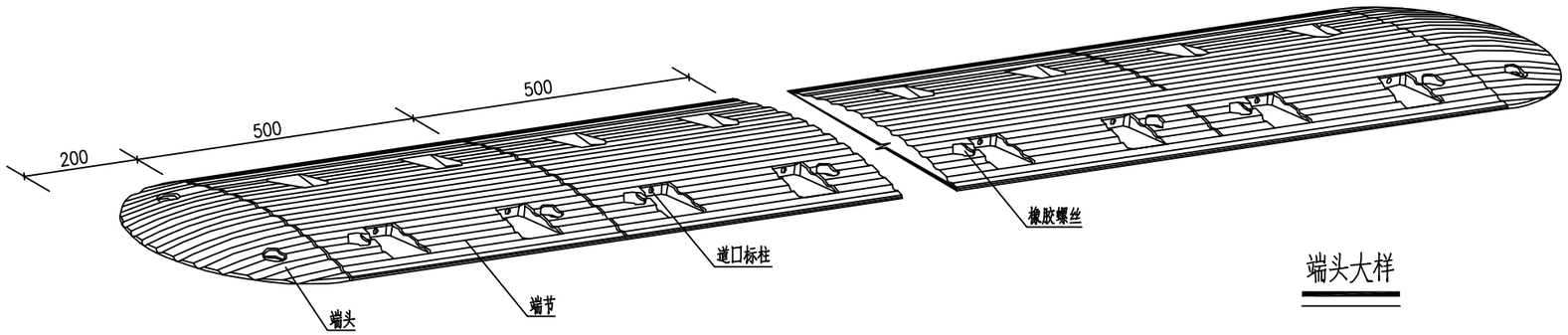

端节大样

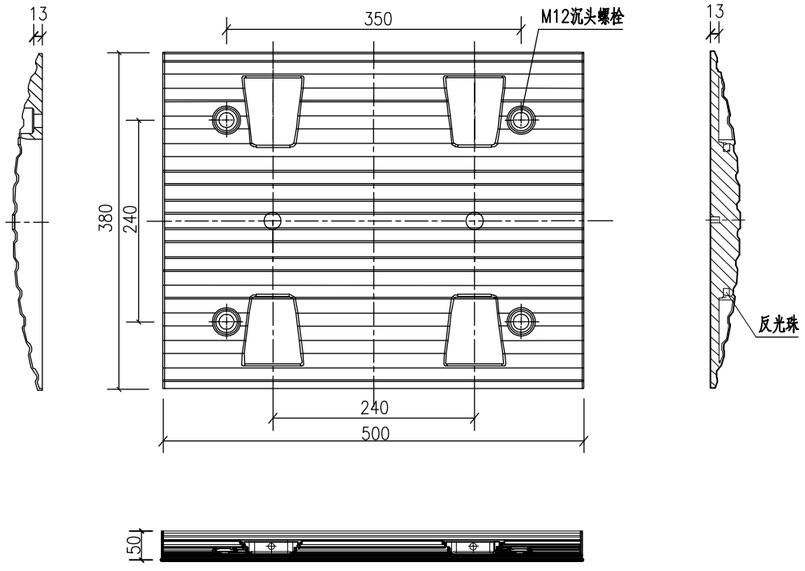

端头大样

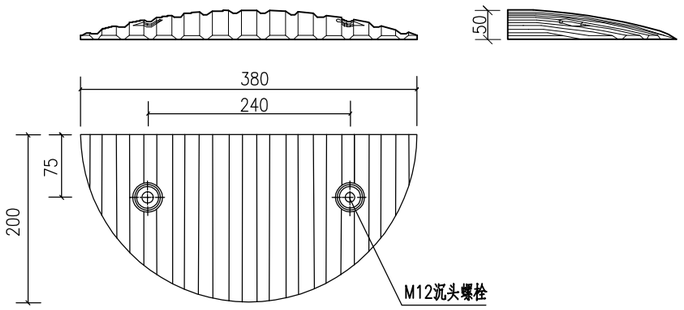

橡胶螺栓大样

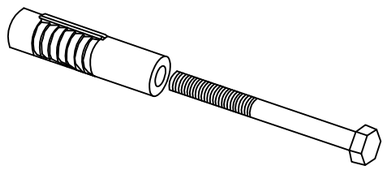

说明：

1、本图尺寸以毫米计.

2、减速带采用橡胶材质、规格为38×50×5cm.

3、端节、端头按黄色、黑色相间设置，与沥青路面间用橡胶螺栓固定.

4、反光珠为Φ10白色透亮材质.

5、为增加使用寿命，可内加钢板增加韧性，抗压30吨以上.

6、减速带设于相交村道进入主线车行道道口。

		项目编号
设计单位	大洲设计咨询集团有限公司 证书编号：A232006431	
资质业务范围	建筑行业（建筑工程、人防工程） 风景园林工程设计专项 市政行业、水利行业 公路行业（公路） 电力行业（送电工程、变电工程）	
建设单位	黄石空港城市建设投资有限公司	
项目名称	黄石临空经济区道路提升项目(二期)-黄兴湖线	
	姓名	签名
审核	周丹	
校对	陈相	
设计	张念通	
图纸名称	减速带设计图	
专业	交通	
图号	JT-07	第 1 页 共 1 页
日期	2023.08	

执业专用章

（按规定加盖）

出图专用章

江苏省工程勘察设计出图专用章
大洲设计咨询集团有限公司
资质编 证书号 A232006431 B232009155
江苏省住房和城乡建设厅监制(1)
有效期至二〇二四年九月三十日

本图须加盖出图签章，否则一律无效

交通工程主要工程数量表

序 号	项　　目	单 位	数　量	尺寸(cm)	备　注
一	道路标线				
1	热熔型反光标线	m^2	594.0		
2	震荡标线	m^2	24.3		
二	道路标志				
1	减速让行标志	个	6	Δ=70	单柱式
2	T型交叉	个	5	Δ=70	单柱式
3	Y型交叉	个	2	Δ=70	单柱式
4	十字交叉	个	1	Δ=70	单柱式
5	连续交叉	个	2	Δ=70	单柱式
6	急弯路标志	个	4	Δ=70	单柱式
7	凸面镜	个	1	O=80	单柱式
8	减速带	道	12		

说明:

1、此工程量仅供参考,具体工程量以实际现场发生为主。

项目编号

设计单位

大洲设计咨询集团有限公司

证书编号：A232006431

资质业务范围：建筑行业（建筑工程、人防工程）；风景园林工程设计专项；市政行业、水利行业；公路行业（公路）；电力行业（送电工程、变电工程）

建设单位	黄石空港城市建设投资有限公司
项目名称	黄石临空经济区道路提升项目(二期)-黄兴湖线

	姓　名	签　名
审　核	周　丹	
校　对	陈　相	
设　计	张念通	

图　纸　名　称	交通工程数量表
专　业	交 通
图　号	JT-08
第 1 页 / 共 1 页	
日　期	2023.08

执业专用章

（按规定加盖）

出图专用章

江苏省工程勘察设计出图专用章
大洲设计咨询集团有限公司
资质编 证书号 A232006431 B232009155
江苏省住房和城乡建设厅监制(1)
有效期至二〇二四年九月三十日

本图须加盖出图签章，否则一律无效

预算

江苏省工程勘察设计出图专用章
大洲设计咨询集团有限公司
资质证书编号 A232006431
B232009155
江苏省住房和城乡建设厅监制(J)
有效期至二〇二四年九月三十日

黄石临空经济区道路提升项目（二期）
黄兴淑线
设计概算表

章次	工程或费用名称	概算金额（元）	备　注
	第一部分建筑安装工程费	**1524123**	
101	临时工程	0.00	
102	路基工程	373217	
103	路面工程	1034123	
107	交通工程	61038	
110	专项费用	55745	
	第二部分土地使用及拆迁补偿费		
201	土地使用费	0.00	
	第三部分工程建设其他费用	**92288**	
301	建设项目管理费	57876	
303	建设项目前期工作费	20343	
305	联合试运转费	271	
306	生产准备费	7702	
308	工程保险费	6096	
	第四部分预备费		
401	基本预备费	0	
	第一至四部分费用合计	**1616411**	
	第五部分建设期贷款利息		
	设计概算总金额	**1616411**	

黄石临空经济区道路提升项目(二期）- 黄兴淑线

设计概算编制说明

一、工程概况

黄石临空经济区道路提升项目(二期）-黄兴淑线：本项目A线起点位于柯进榜东北侧村道交叉口，终点止于铁东线交叉口；B线起点位于A线交叉口，终点止于A线交叉口，路线全长2656.131m，其中A线长1387.763m；B线长1268.368m。本项目属于道路刷黑维修工程，主要为对车行道混凝土路面进行维修刷黑。

二、编制依据

1、《公路工程基本建设项目概预算编制办法》（JTG/T 3830-2018）（以下简称《编制办法》）；

2、《公路工程概算定额》（JTG/T 3831-2018）；

3、《公路工程预算定额》（JTG/T 3832-2018）；

4、《公路工程机械台班费用定额》（JTG/T 3833-2018）；

5、鄂政发〔2019〕22 号）文件《关于公布实施湖北省征地区片综合地价标准的通知》。

6、财政部财综[2008]78 号文《关于公布取消和停止征收 100 项行政事业性收费项目的通知》。

7、鄂财税发[2008]8 号文件《关于印发湖北省耕地占用税适用税额标准的通知》。

8、鄂政发〔1999〕52 号文件湖北省人民政府关于印发《湖北省耕地开发专项资金征收和使，用管理办法》的通知。

9、本项目施工图设计文件。

10、2023 年 9 月份黄石市信息价，缺项部分参考市场行情价。

三、 人工、材料、机械台班单价的计算

3.1 人工工资

人工单价：根据交通运输部公告《省交通运输厅关于执行交通运输部第 86 号公告有关补充规定的通知》，人工费（含机械工）按 110.07 元/工 日取定。

3.2 钢材、水泥、燃油、石油沥青及公路桥梁专用材料参考湖北省交通工程造价信息网公布的工程材料信息价并结合实地调查的资料综合计算取定，地方材料按市场调查价格结合运距计算取定。

3.3 地方性材料

外业期间详细调查了各类石料、中粗砂、沙砾、生石灰、石渣等材料的产地、单价、运输条件、开采条件、质量等资料，然后通过计算运杂费、考虑过路费等因素，确定相应地材的综合预算单价。

3.4 施工用水、施工用电

按湖北省交通工程造价信息网公布的《湖北省公路工程材料价格信息》取定。

3.5 机械台班单价计算

机械台班使用费：根据交通运输部公告[2018]86 号发布的《公路工程机械台班费用定额》（JTG/T 3833-2018）的相关规定执行取定。

四、 概算总金额

本项目概算总金额为1616411元，其中：建安费为1524123元。

表A.0.2-5 总概算表

建设项目名称：黄石临空经济区道路提升项目（二期）

编制范围：黄石临空经济区道路提升项目（二期）- 黄兴淑线

01表

分项编号	工程或费用名称	单位	数量	金额（元）	技术经济指标	各项费用比例(%)	备注
1	第一部分 建筑安装工程费	公路公里	2.656	1524123	573841.49	94.29	建设项目路线总长度(主线长度)
102	**路基工程**	km	2.656	373217	140518.45	23.09	
LJ01	场地清理	m2	5300	49482	9.34	3.06	
LJ0101	清理与掘除	m2	5300	41184	7.77	2.55	
LJ010101	清除表土	m2	5300	35267	6.65	2.18	
LJ010102	伐树、挖根	棵	106	5917	55.82	0.37	
LJ0102	挖除旧路面	m3	98.14	8298	84.55	0.51	
LJ010201	挖除水泥混凝土路面	m3	98.14	8298	84.55	0.51	
LJ02	路基挖方	m3	488.6	9012	18.44	0.56	
LJ0201	挖土方	m3	488.6	9012	18.44	0.56	
LJ03	路基填方	m3	1466.4	58061	39.59	3.59	
LJ0302	借土方填筑	m3	1466.4	58061	39.59	3.59	
LJ05	特殊路基处理	m2	3914.2	256662	65.57	15.88	
LJ0501	软土地区路基处理	m2	3914.2	256662	65.57	15.88	
LJ050102	垫层	m3	782.1	108524	138.76	6.71	
LJ050103	土工织物	m2	3914.2	148138	37.85	9.16	
103	**路面工程**	km	2.656	1034123	389353.54	63.98	
LM01	沥青混凝土路面	km	2.656	1034123	389353.54	63.98	
LM0103	路面基层	m2	1488	189540	127.38	11.73	
LM010304	级配碎（砾）石基层	m2	1488	32461	21.82	2.01	
LM010305	水泥混凝土基层	m2	1430.7	157079	109.79	9.72	
LM0104	透层、粘层、封层	km	2.656	16605	6251.88	[illegible]	
LM010402	粘层	m2	10830	16605	1.53	[illegible]	
LM0105	沥青混凝土面层	m2	10830	827978	76.45	[illegible]	

编制：wec-4198

复核：

江苏省工程勘察设计出图专用章
大洲设计咨询集团有限公司
资质证书编号 A232006431 B232009155
江苏省住房和城乡建设厅监制(J)
有效期至二〇二四年九月三十日

表A.0.2-5 总概算表

建设项目名称：黄石临空经济区道路提升项目（二期）

编制范围：黄石临空经济区道路提升项目（二期）- 黄兴淑线

　01表

分项编号	工程或费用名称	单位	数量	金额（元）	技术经济指标	各项费用比例(%)	备注
LM010504	细粒式改性沥青混凝土面层	m2	10830	827978	76.45	51.22	
107	**交通工程及沿线设施**	公路公里	2.656	61038	22981.17	3.78	
10701	交通安全设施	公路公里	2.656	61038	22981.17	3.78	
JA03	标志牌	块	21	19920	948.57	1.23	
JA0301	铝合金标志牌	块	21	19920	948.57	1.23	
JA04	标线	m2	618.3	41118	66.5	2.54	
JA0401	路面标线	m2	618.3	33917	54.86	2.10	
JA0403	减速带	m	48	7201	150.02	0.45	
110	**专项费用**	元	2.656	55745	20988.33	3.45	
11001	施工场地建设费	元	2.656	33221	12507.91	2.06	
11002	安全生产费	元	2.656	22524	8480.42	1.39	
2	第二部分 土地征用及拆迁补偿费	公路公里	2.656				
201	土地使用费	亩					
20101	永久征用土地	亩					
20102	临时用地	亩					
202	拆迁补偿费	公路公里	2.656				
203	其他补偿费	公路公里	2.656				
3	第三部分 工程建设其他费用	公路公里	2.656	92288	34746.99	5.71	
301	建设项目管理费	公路公里	2.656	57876	21790.66	3.58	
30101	建设单位（业主）管理费	公路公里	2.656	32942	12402.86	2.04	
30102	建设项目信息化费	公路公里	2.656	4069	1532	0.25	
30103	工程监理费	公路公里	2.656	20343	7659.26	1.26	
30104	设计文件审查费	公路公里	2.656	522	196.54	0.03	
30105	竣（交）工验收试验检测费	公路公里	2.656				
302	研究试验费	公路公里	2.656				

编制：wec-4198　　复核：

江苏省工程勘察设计出图专用章
大洲设计咨询集团有限公司
资质证书编号 A232006431 B232009155
江苏省住房和城乡建设厅监制(J)
有效期至二〇二四年九月三十日

表A.0.2-5 总概算表

建设项目名称：黄石临空经济区道路提升项目（二期）

编制范围：黄石临空经济区道路提升项目（二期）- 黄兴淑线

01表

分项编号	工程或费用名称	单位	数量	金额（元）	技术经济指标	各项费用比例(%)	备注
303	建设项目前期工作费	公路公里	2.656	20343	7659.26	1.26	
304	专项评价（估）费	公路公里	2.656				
305	联合试运转费	公路公里	2.656	271	102.03	0.02	
306	生产准备费	公路公里	2.656	7702	2899.85	0.48	
30601	工器具购置费	公路公里	2.656				
30602	办公和生活用家具购置费	公路公里	2.656	7702	2899.85	0.48	
30603	生产人员培训费	公路公里	2.656				
30604	保通应急设备购置费	公路公里	2.656				
307	工程保通费	公路公里	2.656				
30701	保通便道管理费	km					
30702	施工期通航安全保障费	处					
30703	营运铁路保通管理费	处					
308	工程保险费	公路公里	2.656	6096	2295.18	0.38	
309	其他相关费用	公路公里	2.656				
4	第四部分 预备费	公路公里	2.656				
401	基本预备费	公路公里	2.656				
402	价差预备费	公路公里	2.656				
5	第一至四部分合计	公路公里	2.656	1616411	608588.48	100.00	
6	第五部分 建设期贷款利息	公路公里	2.656				
7	公路基本造价	公路公里	2.656	1616411	608588.48	100.00	

编制：wec-4198

复核：

江苏省工程勘察设计出图专用章
大洲设计咨询集团有限公司
资质证书 A232006431
编 号 B232009155
江苏省住房和城乡建设厅监制(J)
有效期至二0二四年九月三十日

表A.0.2-6 人工、主要材料、施工机械台班数量汇总表

建设项目名称：黄石临空经济区道路提升项目（二期）

编制范围：黄石临空经济区道路提升项目（二期）- 黄兴淑线

代号	规格名称	单位	单价(元)	总数量	分项统计										场外运输损耗	
					路基工程	路面工程	交通工程及沿线设施							辅助生产	%	数量
00010101	普工	工日	104	13.065	13.065											
00010102	技工	工日	160	23.236	23.236											
1001001	人工	工日	110.07	340.368	157.889	139.15	43.329									
1051001	机械工	工日	110.07	145.479	62.123	71.448	11.908									
2001001	HPB300钢筋	t	3430	0.161		0.018	0.143									
2001002	HRB400钢筋	t	3353	0.73		0.73										
2001022	20～22号铁丝（镀锌铁丝）	kg	6	4.408		3.703	0.706									
2003004	型钢（工字钢,角钢）	t	5442	0.006		0.001	0.004									
2003015	钢管立柱	t	6127	0.546			0.546									
2003026	组合钢模板	t	4860	0.006			0.006									
2009011	电焊条（结422(502、506、507)3.2/4.0/5.0）	kg	5.73	0.08			0.08									
2009028	铁件（铁件）	kg	4.53	2.6			2.6									
2009029	镀锌铁件	kg	5.73	378.034			378.034									
2009030	铁钉（混合规格）	kg	4.7	8.672	8.672											
2009034	U形锚钉	kg	5.4	75.168	75.168											
2009039	破碎锤钢钎	根	2222.22	0.245	0.245											
3001001	石油沥青	t	3821	0.142		0.142										
3001005	乳化沥青（阳离子类乳化沥青、阳离子类乳化改性沥青、阴离子类乳化改性沥青）	t	2743	5.025		5.025										
3003002	汽油（92号）	kg	9.05	401.587		90.323	311.264									
3003003	柴油（0号,－10号,－20号）	kg	7.7	5641.341	2826.31	2798.386	16.646									
3005001	煤	t	561.95	0.029		0.029										

编制：wec-4198　　复核：

江苏省工程勘察设计出图专用章
大洲设计咨询集团有限公司
资质证书编号 A232006431 B232009155
江苏省住房和城乡建设厅监制(J)
有效期至二〇二四年九月三十日

表A.0.2-6 人工、主要材料、施工机械台班数量汇总表

建设项目名称：黄石临空经济区道路提升项目（二期）

编制范围：黄石临空经济区道路提升项目（二期）- 黄兴淑线

代号	规格名称	单位	单价(元)	总数量	分项统计										场外运输损耗	
					路基工程	路面工程	交通工程及沿线设施							辅助生产	%	数量
3005002	电	kW·h	1.15	1091.856		1090.777	1.079									
3005004	水	m3	3.06	52.371		42.921	9.45									
4003002	锯材（中板δ＝19～35mm,中方混合规格）	m3	2415	0.086		0.086										
5007001	土工布（宽4～5m）	m2	43	1729.898	1729.898											
5007003	土工格栅（宽6m,聚乙烯单向、双向拉伸、聚丙烯双向、玻璃纤维）	m2	8.4	2539.472	2539.472											
5009007	底油	kg	11.37	5.589			5.589									
5009008	热熔涂料	kg	6.2	2785.86			2785.86									
5503005	中（粗）砂（混凝土、砂浆用堆方）	m3	221	138.117		134.257	3.86									
5505008	大卵石（粒径＞8cm码方）	m3	130	3.539	3.539											
5505013	碎石（4cm）（最大粒径4cm堆方）	m3	115	248.916		242.246	6.67									
5505016	碎石（未筛分碎石统料堆方）	m3	95	1221.745	943.995	277.75										
5509001	32.5级水泥	t	340	112.722		110.032	2.69									
6007002	铝合金标志（包括板面、垫板及其他金属附件）	t	18400	0.124			0.124									
6007003	反光玻璃珠（JT/T280--1995 1、2号(A类)	kg	3	574.898			574.898									
6007004	反光膜	m2	226	16.989			16.989									
6007010	震动标线涂料	kg	8.12	190.731			190.731									
6007013	橡胶减速带	m	68.38	48			48									
7801001	其他材料费	元	1	3219.094	760.398	530.697	1927.999									
7901001	设备摊销费	元	1	1812.189	262.525	1549.665										
B-1	外借合格土	m3	20	2199.6	2199.6											
B-2	细粒式改性沥青混凝土AC-13C	m3	1260.08	568.575		568.575										

编制：wec-4198　　复核：

江苏省工程勘察设计出图专用章
大洲设计咨询集团有限公司
资质证书 A232006431
编 号 B232009155
江苏省住房和城乡建设厅监制(J)
有效期至二〇二四年九月三十日

表A.0.2-6 人工、主要材料、施工机械台班数量汇总表

建设项目名称：黄石临空经济区道路提升项目（二期）

编制范围：黄石临空经济区道路提升项目（二期）- 黄兴淑线

代号	规格名称	单位	单价(元)	总数量	分项统计										场外运输损耗	
					路基工程	路面工程	交通工程及沿线设施							辅助生产	%	数量
CL17045690	其他材料费	%		20.1	20.1											
CL17055260	塑料油膏	kg	16.26	777.2	777.2											
8001002	功率75kW以内履带式推土机	台班	875.41	2.269	1.439	0.83										
8001003	功率90kW以内履带式推土机	台班	1071.38	3.339	3.339											
8001006	功率135kW以内履带式推土机（T180带松土器）	台班	1584.9	0.795	0.795											
8001027	斗容量1.0m3履带式单斗挖掘机（WY100液压）	台班	1183.02	1.295	1.295											
8001030	斗容量2.0m3履带式单斗挖掘机（WY200A液压）	台班	1532.71	2.361	2.361											
8001045	斗容量1.0m3轮胎式装载机（ZL20）	台班	580.13	5.479	4.65	0.83										
8001047	斗容量2.0m3轮胎式装载机（ZL40）	台班	1018.85	4.045		4.045										
8001058	功率120kW以内平地机（F155）	台班	1223.4	2.602	2.185	0.417										
8001080	机械自身质量10～12t光轮压路机（3Y-10/12）	台班	525.26	4.15	4.15											
8001081	机械自身质量12～15t光轮压路机（3Y-12/15）	台班	601.28	1.929	1.572	0.357										
8001083	机械自身质量18～21t光轮压路机（3Y-18/21）	台班	772.11	0.67		0.67										
8003040	容量8000L以内沥青洒布车（LS-7500）	台班	854.99	0.217		0.217										
8003058	最大摊铺宽度6.0m以内沥青混合料摊铺机(带自动找平)（S1500,S1502）	台班	1902.48	2.263		2.263										
8003063	机械自身质量10t以内双钢轮振动压路机（YZC-10）	台班	1117.2	6.363		6.363										
8003067	机械自身质量16～20t轮胎式压路机（YL20）	台班	780.33	3.038		3.038										

编制：wec-4198　　复核：

江苏省工程勘察设计出图专用章
大洲设计咨询集团有限公司
资质证书编号 A232006431 B232009155
江苏省住房和城乡建设厅监制(J)
有效期至二〇二四年九月三十日

表A.0.2-6 人工、主要材料、施工机械台班数量汇总表

建设项目名称：黄石临空经济区道路提升项目（二期）

编制范围：黄石临空经济区道路提升项目（二期）- 黄兴淑线

代号	规格名称	单位	单价(元)	总数量	分项统计									场外运输损耗	
					路基工程	路面工程	交通工程及沿线设施						辅助生产	%	数量
8003068	机械自身质量20～25t轮胎式压路机（YL27）	台班	970.63	1.305		1.305									
8003070	热熔标线设备(含热熔釜标线车BJ-130、油涂抹器动力等)	台班	836.4	2.851			2.851								
8003075	凸起振动标线机	台班	623.72	0.333			0.333								
8003077	摊铺宽度2.5～4.5m轨道式水泥混凝土摊铺机（HTG4500含模轨400m）	台班	1364.88	0.601		0.601									
8003083	混凝土电动刻纹机（RQF180）	台班	279.95	10.53		10.53									
8003085	电动混凝土切缝机(含锯片摊销费用)（SLF）	台班	219.75	3.648		3.648									
8005034	容量10m3以内混凝土搅拌运输车	台班	1843.93	6.41		6.41									
8005060	生产能力60m3/h以内混凝土搅拌站（HZS60）	台班	1935.69	0.887		0.887									
8007003	装载质量4t以内载货汽车（CA10B）	台班	501.48	4.688			4.688								
8007005	装载质量6t以内载货汽车（CA141K,CA1091K）	台班	508.73	0.424			0.424								
8007012	装载质量5t以内自卸汽车（CA340）	台班	611.99	2.155		2.155									
8007014	装载质量8t以内自卸汽车（QD351）	台班	700.19	40.631	40.631										
8007015	装载质量10t以内自卸汽车（QD361）	台班	781.56	13.889		13.889									
8007043	容量10000L以内洒水汽车（YGJ5170GSSJN）	台班	1126.59	2.635		2.635									
8009025	提升质量5t以内汽车式起重机（QY5）	台班	667.69	0.374			0.374								
8015028	容量32kV·A以内交流电弧焊机（BX1-330）	台班	213.7	0.013			0.013								
8099001	小型机具使用费	元	1	199.814	189.74	7.26	2.814								

编制：wec-4198　　复核：

江苏省工程勘察设计出图专用章
大洲设计咨询集团有限公司
资质证书 A232006431
编 号 B232009155
江苏省住房和城乡建设厅监制(J)
有效期至二〇二四年九月三十日

表A.0.2-7 建筑安装工程费计算表

建设项目名称：黄石临空经济区道路提升项目（二期）

编制范围：黄石临空经济区道路提升项目（二期）- 黄兴淑线

序号	分项编号	工程名称	单位	工程量	定额直接费(元)	定额设备购置费(元)	直接费（元）				设备购置费	措施费	企业管理费	规费	利润(元)	税金(元)	金额合计（元）	
							人工费	材料费	施工机械使用费	合计					费率（%）7.42%	税率（%）9.0%	合计	单价
1	2	3	4	5	6	7	8	9	10	11	12	13	14	15	16	17	18	19
1	102	路基工程	km	2.656	227323.41		22455.35	244500.86	48383.08	315339.29				10194.05	16867.4	30816.07	373217	140518.37
2	LJ01	场地清理	m2	5300	38588.37		3984.18	1354.09	34144.6	39482.87				3049.95	2863.26	4085.65	49482	9.34
3	LJ0101	清理与掘除	m2	5300	31963.93		3616.9		29119.91	32736.81				2674.74	2371.72	3400.49	41184	7.77
4	LJ010101	清除表土	m2	5300	27734.76		1633.44		26767.05	28400.49				1896.75	2057.92	2911.96	35267	6.65
5	LJ010102	伐树、挖根	棵	106	4229.17		1983.46		2352.86	4336.32				777.99	313.8	488.53	5917	55.82
6	LJ0102	挖除旧路面	m3	98.14	6624.45		367.28	1354.09	5024.69	6746.06				375.21	491.53	685.15	8298	84.55
7	LJ010201	挖除水泥混凝土路面	m3	98.14	6624.45		367.28	1354.09	5024.69	6746.06				375.21	491.53	685.15	8298	84.55
8	LJ02	路基挖方	m3	488.6	7181.18		166.72		7180.65	7347.37				387.6	532.84	744.1	9012	18.44
9	LJ0201	挖土方	m3	488.6	7181.18		166.72		7180.65	7347.37				387.6	532.84	744.1	9012	18.44
10	LJ03	路基填方	m3	1466.4	49044.39		338.95	43992	4852.83	49183.79				444.3	3639.09	4794.05	58061	39.59
11	LJ0302	借土方填筑	m3	1466.4	49044.39		338.95	43992	4852.83	49183.79				444.3	3639.09	4794.05	58061	39.59
12	LJ05	特殊路基处理	m2	3914.2	132509.47		17965.5	199154.77	2205	219325.26				6312.21	9832.2	21192.27	256662	65.57
13	LJ0501	软土地区路基处理	m2	3914.2	132509.47		17965.5	199154.77	2205	219325.26				6312.21	9832.2	21192.27	256662	65.57
14	LJ050102	垫层	m3	782.1	75147.01		1515.11	89679.5	2205	93399.6				587.47	5575.91	8960.67	108524	138.76
15	LJ050103	土工织物	m2	3914.2	57362.46		16450.39	109475.27		125925.66				5724.74	4256.29	12231.6	148138	37.85
16	103	路面工程	km	2.656	178078.41		15316.21	857077.41	55063.51	927457.13				8066.82	13213.42	85386.36	1034124	389353.81
17	LM01	沥青混凝土路面	km	2.656	178078.41		15316.21	857077.41	55063.51	927457.13				8066.82	13213.42	85386.36	1034124	389353.81
18	LM0103	路面基层	m2	1488	124653.82		11197.65	125142.72	23280.82	159621.2				5020.05	9249.31	15650.15	189541	127.38
19	LM01030	级配碎（砾）石基层	m2	1488	22601.67		81.89	26386.26	1526.43	27994.58				109.43	1677.94	2684.3	32481	21.82

编制：wec-4198　　复核：

江苏省工程勘察设计出图专用章
天洲设计咨询集团有限公司
资质证书 A232006431
编 号 B232009155
江苏省住房和城乡建设厅监制(J)
有效期至二〇二四年九月三十日

表A.0.2-7 建筑安装工程费计算表

建设项目名称：黄石临空经济区道路提升项目（二期）

编制范围：黄石临空经济区道路提升项目（二期）- 黄兴淑线

序号	分项编号	工程名称	单位	工程量	定额直接费(元)	定额设备购置费(元)	直接费（元）				设备购置费	措施费	企业管理费	规费	利润(元)	税金(元)	金额合计（元）	
							人工费	材料费	施工机械使用费	合计					费率（%）7.42%	税率（%）9.0%	合计	单价
1	2	3	4	5	6	7	8	9	10	11	12	13	14	15	16	17	18	19
20	LM01030	水泥混凝土基层	m2	1430.7	102052.14		11115.76	98756.47	21754.39	131626.61				4910.62	7572.27	12969.86	157079	109.79
21	LM0104	透层、粘层、封层	km	2.656	16931			13783.9	185.19	13969.1				8.3	1256.28	1371.03	16605	6251.77
22	LM01040	粘层	m2	10830	16931			13783.9	185.19	13969.1				8.3	1256.28	1371.03	16605	1.53
23	LM0105	沥青混凝土面层	m2	10830	36493.59		4118.56	718150.78	31597.49	753866.83				3038.47	2707.83	68365.18	827978	76.45
24	LM01050	细粒式改性沥青混凝土面层	m2	10830	36493.59		4118.56	718150.78	31597.49	753866.83				3038.47	2707.83	68365.18	827978	76.45
25	107	交通工程及沿线设施	公路公里	2.656	42116.57		4769.22	40573.61	5414.13	50756.96				2115.8	3125.05	5039.8	61038	22981.03
26	10701	交通安全设施	公路公里	2.656	42116.57		4769.22	40573.61	5414.13	50756.96				2115.8	3125.05	5039.8	61038	22981.03
27	JA03	标志牌	块	21	14100.64		1433.11	14780.53	470.89	16684.53				544.09	1046.27	1644.74	19920	948.55
28	JA0301	铝合金标志牌	块	21	14100.64		1433.11	14780.53	470.89	16684.53				544.09	1046.27	1644.74	19920	948.55
29	JA030101	单柱式铝合金标志牌	块	21	14100.64		1433.11	14780.53	470.89	16684.53				544.09	1046.27	1644.74	19920	948.55
30	JA04	标线	m2	618.3	28015.93		3336.11	25793.08	4943.24	34072.43				1571.71	2078.78	3395.06	41118	66.5
31	JA0401	路面标线	m2	618.3	22335.65		2279.44	21810.04	4221.11	28310.59				1148.83	1657.31	2800.51	33917	54.86
32	JA040101	热熔标线	m2	594	19978.28		2092.21	20131.25	3695.41	25918.88				1046.63	1482.39	2560.31	31008	52.2
33	JA040103	振动标线	m2	24.3	2357.37		187.23	1678.79	525.7	2391.71				102.2	174.92	240.2	2909	119.71
34	JA0403	减速带	m	48	5680.27		1056.67	3983.04	722.13	5761.84				422.88	421.48	594.56	7201	150.02
35	110	专项费用	元	2.656						55745							55745	20988.33
36	11001	施工场地建设费	元	2.656						33221							33221	12507.91
37	11002	安全生产费	元	2.656						22524							22524	8480.42
合计				2.656	447518.39		42540.78	1142151.88	108860.72	1349298.37				20376.67	33205.86	1212-2.23	1524123	573841.54

编制：wec-4198　　复核：

江苏省工程勘察设计出图专用章
大洲设计咨询集团有限公司
资质证书 A232006431
编 号 B232009155
江苏省住房和城乡建设厅监制(J)
有效期至二〇二四年九月三十日

表A.0.2-8 综合费率计算表

建设项目名称：黄石临空经济区道路提升项目（二期）

编制范围：黄石临空经济区道路提升项目（二期）- 黄兴淑线　　第1页　共1页　　04表

序号	工程类别	措施费（%）											企业管理费（%）						规费（%）					
		冬季施工增加费	雨季施工增加费	夜间施工增加费	高原地区施工增加费	风沙地区施工增加费	沿海地区施工增加费	行车干扰施工增加费	施工辅助费	工地转移费	综合费率		基本费用	主副食运费补贴	职工探亲路费	职工取暖补贴	财务费用	综合费率	养老保险费	失业保险费	医疗保险费	工伤保险费	住房公积金	综合费率
											I	II												
1	2	3	4	5	6	7	8	9	10	11	12	13	14	15	16	17	18	19	20	21	22	23	24	25
01	土方																		16	1	8.5	1.3	8	34.8
02	石方																		16	1	8.5	1.3	8	34.8
03	运输																		16	1	8.5	1.3	8	34.8
04	路面																		16	1	8.5	1.3	8	34.8
04-1	路面（隧道路面）																		16	1	8.5	1.3	8	34.8
05	隧道																		16	1	8.5	1.3	8	34.8
06	构造物 I																		16	1	8.5	1.3	8	34.8
06-1	构造物 I (绿化)																		16	1	8.5	1.3	8	34.8
07	构造物II																		16	1	8.5	1.3	8	34.8
08	构造物III(一般)																		16	1	8.5	1.3	8	34.8
08-1	构造物III(室内)																		16	1	8.5	1.3	8	34.8
08-2	构造物III(桥梁)																		16	1	8.5	1.3	8	34.8
08-3	构造物III(设备安装)																		16	1	8.5	1.3	8	34.8
09	技术复杂大桥																		16	1	8.5	1.3	8	34.8
10	钢材及钢结构(一般)																		16	1	8.5	1.3	8	34.8
10-1	钢材及钢结构(桥梁)																		16	1	8.5	1.3	8	34.8
10-2	钢材及钢结构(金属标志牌等)																		16	1	8.5	1.3	8	34.8

编制：wec-4198　　复核：

江苏省工程勘察设计出图专用章
大洲设计咨询集团有限公司
资质证书编号 A232006431
B232009155
江苏省住房和城乡建设厅监制(J)
有效期至二〇二四年九月三十日

表A.0.2-9 综合费计算表

建设项目名称：黄石临空经济区道路提升项目（二期）

编制范围：黄石临空经济区道路提升项目（二期）- 黄兴淑线

序号	工程名称	措施费											企业管理费						规费					
											综合费用													
		冬季施工增加费	雨季施工增加费	夜间施工增加费	高原地区施工增加费	风沙地区施工增加费	沿海地区施工增加费	行车干扰施工增加费	施工辅助费	工地转移费	I	II	基本费用	主副食运费补贴	职工探亲路费	职工取暖补贴	财务费用	综合费用	养老保险费	失业保险费	医疗保险费	工伤保险费	住房公积金	综合费用
1	2	3	4	5	6	7	8	9	10	11	12	13	14	15	16	17	18	19	20	21	22	23	24	25
1	清除表土																		872.07	54.5	463.29	70.86	436.04	1896.75
2	伐树、挖根																		357.7	22.36	190.03	29.06	178.85	777.99
3	挖除水泥混凝土路面																		172.51	10.78	91.65	14.02	86.26	375.21
4	挖土方																		178.21	11.14	94.67	14.48	89.1	387.6
5	借土方填筑																		204.28	12.77	108.52	16.6	102.14	444.3
6	垫层																		270.1	16.88	143.49	21.95	135.05	587.47
7	土工织物																		2632.06	164.51	1398.28	213.86	1316.03	5724.74
8	级配碎（砾）石基层																		50.32	3.15	26.73	4.09	25.16	109.43
9	水泥混凝土基层																		2257.76	141.11	1199.43	183.44	1128.88	4910.62
10	粘层																		3.82	0.24	2.03	0.31	1.91	8.3
11	细粒式改性沥青混凝土面层																		1397	87.31	742.15	113.51	698.5	3038.47
12	单柱式铝合金标志牌																		250.16	15.64	132.9	20.33	125.08	544.09

编制：wec-4198　　复核：

江苏省工程勘察设计出图专用章
大洲设计咨询集团有限公司
资质证书 A232006431
编 号 B232009155
江苏省住房和城乡建设厅监制(J)
有效期至二〇二四年九月三十日

表A.0.2-9 综合费计算表

建设项目名称：黄石临空经济区道路提升项目（二期）

编制范围：黄石临空经济区道路提升项目（二期）- 黄兴淑线

序号	工程名称	措施费											企业管理费						规费					
		冬季施工增加费	雨季施工增加费	夜间施工增加费	高原地区施工增加费	风沙地区施工增加费	沿海地区施工增加费	行车干扰施工增加费	施工辅助费	工地转移费	综合费用		基本费用	主副食运费补贴	职工探亲路费	职工取暖补贴	财务费用	综合费用	养老保险费	失业保险费	医疗保险费	工伤保险费	住房公积金	综合费用
											I	II												
1	2	3	4	5	6	7	8	9	10	11	12	13	14	15	16	17	18	19	20	21	22	23	24	25
13	热熔标线																		481.21	30.08	255.64	39.1	240.6	1046.63
14	振动标线																		46.99	2.94	24.96	3.82	23.5	102.2
15	减速带																		194.43	12.15	103.29	15.8	97.21	422.88
16	合计：																		9368.59	585.54	4977.06	761.2	4684.29	20376.67

编制：wec-4198　　复核：

江苏省工程勘察设计出图专用章
大洲设计咨询集团有限公司
资质证书编号 A232006431 B232009155
江苏省住房和城乡建设厅监制(J)
有效期至二〇二四年九月三十日

表A.0.2-11 专项费用计算表

建设项目名称：黄石临空经济区道路提升项目（二期）

编制范围：黄石临空经济区道路提升项目（二期）- 黄兴淑线

序号	工程或费用名称	说明及计算式	金额(元)	备注
11001	施工场地建设费	{公路工程2019施工场地建设费}	33221	33221
11002	安全生产费	({A}-{A}DESCDⅡ)*1.5%	22524	22524

编制：wec-4198　　复核：

江苏省工程勘察设计出图专用章
大洲设计咨询集团有限公司
资质证书 A232006431
编 号 B232009155
江苏省住房和城乡建设厅监制(J)
有效期至二0二四年九月三十日

表A.0.2-13 工程建设其他费计算表

建设项目名称：黄石临空经济区道路提升项目（二期）

编制范围：黄石临空经济区道路提升项目（二期）- 黄兴淑线　　第1页　共1页　　08表

序号	费用名称及项目	说明及计算式	金额(元)	备注
3	第三部分 工程建设其他费用		92288	
301	建设项目管理费		57876	
30101	建设单位（业主）管理费	{部颁2018建设单位（业主）管理费}	32942	0+(678088.15-0)*0.04858*1.0
30102	建设项目信息化费	{部颁2018建设项目信息化费}	4069	0+(678088.15-0)*0.006*1.0
30103	工程监理费	{部颁2018工程监理费}	20343	0+(678088.15-0)*0.03*1.0
30104	设计文件审查费	{部颁2018设计文件审查费}	522	0+(678088.15-0)*0.00077*1.0
303	建设项目前期工作费	{部颁2018建设项目前期工作费}	20343	0+(678088.15-0)*0.03*1.0
305	联合试运转费	(定额建筑安装工程费(不含专项费用)+专项费用)*0.04%	271	(622343.15+55745)*0.04%
306	生产准备费		7702	
30602	办公和生活用家具购置费	{部颁2018办公及生活用家具购置费}	7702	7702.4
308	工程保险费	(建安工程费-设备费)*0.4%	6096	(1524123-0)*0.4%

编制：wec-4198　　复核：

江苏省工程勘察设计出图专用章
大洲设计咨询集团有限公司
资质证书 A232006431
编 号 B232009155
江苏省住房和城乡建设厅监制(J)
有效期至二〇二四年九月三十日

表A.0.2-14 人工、材料、施工机械台班单价汇总表

建设项目名称：黄石临空经济区道路提升项目（二期）

编制范围：黄石临空经济区道路提升项目（二期）- 黄兴淑线

序号	名称	单位	代号	预算单价(元)	备注
1	普工	工日	00010101	104	
2	技工	工日	00010102	160	
3	人工	工日	1001001	110.07	
4	机械工	工日	1051001	110.07	
5	HPB300钢筋	t	2001001	3430	
6	HRB400钢筋	t	2001002	3353	
7	20～22号铁丝镀锌铁丝	kg	2001022	6	
8	型钢工字钢,角钢	t	2003004	5442	
9	钢管立柱	t	2003015	6127	
10	组合钢模板	t	2003026	4860	
11	电焊条结422(502、506、507)3.2/4.0/5.0	kg	2009011	5.73	
12	铁件铁件	kg	2009028	4.53	
13	镀锌铁件	kg	2009029	5.73	
14	铁钉混合规格	kg	2009030	4.7	
15	U形锚钉	kg	2009034	5.4	
16	破碎锤钢钎	根	2009039	2222.22	
17	石油沥青	t	3001001	3821	
18	乳化沥青阳离子类乳化沥青、阳离子类乳化改性沥青、阴离子类乳化改性沥青	t	3001005	2743	

序号	名称	单位	代号	预算单价(元)	备注
19	汽油92号	kg	3003002	9.05	
20	柴油0号,－10号,－20号	kg	3003003	7.7	
21	煤	t	3005001	561.95	
22	电	kW·h	3005002	1.15	
23	水	m3	3005004	3.06	
24	锯材中板δ＝19～35mm,中方混合规格	m3	4003002	2415	
25	土工布宽4～5m	m2	5007001	43	
26	土工格栅宽6m,聚乙烯单向、双向拉伸、聚丙烯双向、玻璃纤维	m2	5007003	8.4	
27	底油	kg	5009007	11.37	
28	热熔涂料	kg	5009008	6.2	
29	中（粗）砂混凝土、砂浆用堆方	m3	5503005	221	
30	大卵石粒径＞8cm码方	m3	5505008	130	
31	碎石（4cm）最大粒径4cm堆方	m3	5505013	115	
32	碎石未筛分碎石统料堆方	m3	5505016	95	
33	32.5级水泥	t	5509001	340	
34	铝合金标志包括板面、垫板及其他金属附件	t	6007002	18400	
35	反光玻璃珠JT/T280--1995 1、2号(A类)	kg	6007003	3	
36	反光膜	m2	6007004	226	

编制：wec-4198　　复核：

江苏省工程勘察设计出图专用章
大洲设计咨询集团有限公司
资质证书 A232006431
编 号 B232009155
江苏省住房和城乡建设厅监制(J)
有效期至二〇二四年九月三十日

表A.0.2-14 人工、材料、施工机械台班单价汇总表

建设项目名称：黄石临空经济区道路提升项目（二期）

编制范围：黄石临空经济区道路提升项目（二期）- 黄兴淑线

序号	名称	单位	代号	预算单价(元)	备注
37	震动标线涂料	kg	6007010	8.12	
38	橡胶减速带	m	6007013	68.38	
39	其他材料费	元	7801001	1	
40	设备摊销费	元	7901001	1	
41	外借合格土	m3	B-1	20	
42	细粒式改性沥青混凝土AC-13C	m3	B-2	1260.08	
43	其他材料费	%	CL17045690		
44	塑料油膏	kg	CL17055260	16.26	
45	功率75kW以内履带式推土机TY100	台班	8001002	875.41	
46	功率90kW以内履带式推土机T120A	台班	8001003	1071.38	
47	功率135kW以内履带式推土机T180带松土器	台班	8001006	1584.9	
48	斗容量1.0m3履带式单斗挖掘机WY100液压	台班	8001027	1183.02	
49	斗容量2.0m3履带式单斗挖掘机WY200A液压	台班	8001030	1532.71	
50	斗容量1.0m3轮胎式装载机ZL20	台班	8001045	580.13	
51	斗容量2.0m3轮胎式装载机ZL40	台班	8001047	1018.85	
52	功率120kW以内平地机F155	台班	8001058	1223.4	
53	机械自身质量10～12t光轮压路机3Y-10/12	台班	8001080	525.26	
54	机械自身质量12～15t光轮压路机3Y-12/15	台班	8001081	601.28	

序号	名称	单位	代号	预算单价(元)	备注
55	机械自身质量18～21t光轮压路机3Y-18/21	台班	8001083	772.11	
56	容量8000L以内沥青洒布车LS-7500	台班	8003040	854.99	
57	最大摊铺宽度6.0m以内沥青混合料摊铺机(带自动找平)S1500,S1502	台班	8003058	1902.48	
58	机械自身质量10t以内双钢轮振动压路机YZC-10	台班	8003063	1117.2	
59	机械自身质量16～20t轮胎式压路机YL20	台班	8003067	780.33	
60	机械自身质量20～25t轮胎式压路机YL27	台班	8003068	970.63	
61	热熔标线设备(含热熔釜标线车BJ-130、油涂抹器动力等)	台班	8003070	836.4	
62	凸起振动标线机	台班	8003075	623.72	
63	摊铺宽度2.5～4.5m轨道式水泥混凝土摊铺机HTG4500含模轨400m	台班	8003077	1364.88	
64	混凝土电动刻纹机RQF180	台班	8003083	279.95	
65	电动混凝土切缝机(含锯片摊销费用)SLF	台班	8003085	219.75	
66	容量10m3以内混凝土搅拌运输车	台班	8005034	1843.93	
67	生产能力60m3/h以内混凝土搅拌站HZS60	台班	8005060	1935.69	
68	装载质量4t以内载货汽车CA10B	台班	8007003	501.48	
69	装载质量6t以内载货汽车CA141K,CA1091K	台班	8007005	508.73	
70	装载质量5t以内自卸汽车CA340	台班	8007012	611.99	
71	装载质量8t以内自卸汽车QD351	台班	80070[illegible]	700.19	
72	装载质量10t以内自卸汽车QD361	台班	80070[illegible]	781.56	

编制：wec-4198　　复核：

江苏省工程勘察设计出图专用章
大洲设计咨询集团有限公司
资质证书 A232006431
编 号 B232009155
江苏省住房和城乡建设厅监制(J)
有效期至二〇二四年九月三十日

表A.0.2-14 人工、材料、施工机械台班单价汇总表

建设项目名称：黄石临空经济区道路提升项目（二期）

编制范围：黄石临空经济区道路提升项目（二期）- 黄兴淑线

序号	名称	单位	代号	预算单价(元)	备注
73	容量10000L以内洒水汽车 YGJ5170GSSJN	台班	8007043	1126.59	
74	提升质量5t以内汽车式起重机QY5	台班	8009025	667.69	
75	容量32kV·A以内交流电弧焊机BX1-330	台班	8015028	213.7	
76	小型机具使用费	元	8099001	1	
77	定额基价	元	1999	1	

编制：wec-4198　　复核：

江苏省工程勘察设计出图专用章
大洲设计咨询集团有限公司
资质证书编号 A232006431
B232009155
江苏省住房和城乡建设厅监制(J)
有效期至二〇二四年九月三十日

表A.0.3-1 分项工程概算计算数据表

建设项目名称：黄石临空经济区道路提升项目（二期）

编制范围：黄石临空经济区道路提升项目（二期）- 黄兴淑线　　标准定额库版本号：　　校验码：　　第 1 页　共 5 页　　21-1表

分项编号/定额代号/工料机代号	项目、定额或工料机的名称	单位		数量		输入单价	输入金额	分项组价类型或定额子目取费类别	定额调整情况或分项算式
1	第一部分建筑安装工程费	公路公里		2.656		573841.49	1524123		
102	路基工程	km		2.656		140518.45	373217		
LJ01	场地清理	m2		5300		9.34	49482		
LJ0101	清理与掘除	m2		5300		7.77	41184		
LJ010101	清除表土	m2		5300		6.65	35267		
1-1-1-3	功率135kW以内推土机除草	1000m2		5.3		551.13	2921	06.构造物 I	
1-1-1-4	功率90kW以内推土机清除表土	100m3		15.9		348.68	5544	01.土方	
1-1-9-1	斗容量1m3以内装载机装土	1000m3天然密实方		1.59		1712.58	2723	01.土方	
1-1-10-3换	装载质量8t以内自卸汽车运土5km	1000m3天然密实方		1.59		15144.03	24079	03.运输	实际运距(km): 5km;
LJ010102	伐树、挖根	棵		106		55.82	5917		
1-1-1-1	伐树及挖根(直径10cm以上)	10棵		10.6		389.62	4130	06.构造物 I	
1-1-9-1	斗容量1m3以内装载机装土	1000m3天然密实方		0.106		1716.98	182	01.土方	
1-1-10-3换	装载质量8t以内自卸汽车运土5km	1000m3天然密实方		0.106		15141.51	1605	03.运输	实际运距(km): 5km;
LJ0102	挖除旧路面	m3		98.14		84.55	8298		
LJ010201	挖除水泥混凝土路面	m3		98.14		84.55	8298		
1-1-18-1	挖掘机带破碎锤破碎石方	100m3		0.9814		6302.22	6185	02.石方	
1-1-9-4	斗容量1m3以内装载机装软石	1000m3天然密实方		0.0981		2599.39	255	02.石方	
1-1-10-17换	装载质量8t以内自卸汽车运石5km	1000m3天然密实方		0.0981		18939.86	1858	03.运输	实际运距(km): 5km;
LJ02	路基挖方	m3		488.6		18.44	9012		
LJ0201	挖土方	m3		488.6		18.44	9012		
1-1-8-5	斗容量1.0m3以内挖掘机挖装普通土	1000m3天然密实方		0.4886		3301.27	1613	01.土方	

编制：wec-4198　　复核：

江苏省工程勘察设计出图专用章
大洲设计咨询集团有限公司
资质证书 A232006431
编 号 B232009155
江苏省住房和城乡建设厅监制(J)
有效期至二〇二四年九月三十日

表A.0.3-1 分项工程概算计算数据表

建设项目名称：黄石临空经济区道路提升项目（二期）

编制范围：黄石临空经济区道路提升项目（二期）- 黄兴淑线　　标准定额库版本号：　　校验码：　　第 2 页　共 5 页　　21-1表

分项编号/定额代号/工料机代号	项目、定额或工料机的名称	单位	数量	输入单价	输入金额	分项组价类型或定额子目取费类别	定额调整情况或分项算式
1-1-10-3换	装载质量8t以内自卸汽车运土5km	1000m3天然密实方	0.4886	15143.27	7399	03.运输	实际运距(km): 5km;
LJ03	路基填方	m3	1466.4	39.59	58061		
LJ0302	借土方填筑	m3	1466.4	39.59	58061		
1-1-20-10换	自身质量10～12t光轮压路机碾压三、四级公路填土方路基	1000m3压实方	1.4664	39594.24	58061	01.土方	增:[B-1]外借合格土;[B-1]外借合格土 量 1.3;[B-1]外借合格土 量 1300.0;[B-1]外借合格土 量 1500.0;
LJ05	特殊路基处理	m2	3914.2	65.57	256662		
LJ0501	软土地区路基处理	m2	3914.2	65.57	256662		
LJ050102	垫层	m3	782.1	138.76	108524		
1-2-8-4	地基碎石垫层	1000m3	0.7821	138759.75	108524	04.路面	
LJ050103	土工织物	m2	3914.2	37.85	148138		
1-2-5-1	土工布处理地基	1000m2处理面积	1.5942	56438.97	89975	04.路面	
借[18鄂市]D2-3-76	缩缝人工填灌缝塑料油膏缝宽6mm缝深	100m	13.4	1688.06	22620	01.土方	
1-2-5-2	土工格栅处理地基	1000m2处理面积	2.32	15320.26	35543	04.路面	
103	路面工程	km	2.656	389353.54	1034123		
LM01	沥青混凝土路面	km	2.656	389353.54	1034123		
LM0103	路面基层	m2	1488	127.38	189540		
LM010304	级配碎（砾）石基层	m2	1488	21.82	32461		
2-1-1-15	机械铺碎石垫层压实厚度15cm	1000m2	1.488	21815.19	32461	04.路面	
LM010305	水泥混凝土基层	m2	1430.7	109.79	157079		
2-2-15-3	轨道式摊铺机铺筑混凝土路面厚度20cm	1000m2路面	1.4307	95000.35	135917	04.路面	
4-6-1-15	生产能力60m3/h以内混凝土搅拌站(楼)拌和	100m3	2.8614	1230.52	3521	06.构造物 I	
4-6-1-28换	容量10m3以内混凝土搅拌运输车运输混凝土20km	100m3	2.8614	4922.42	14085	03.运输	实际运距(km): 20km;

编制：wec-4198　　复核：

江苏省工程勘察设计出图专用章
大洲设计咨询集团有限公司
资质证书 A232006431
编 号 B232009155
江苏省住房和城乡建设厅监制(J)
有效期至二〇二四年九月三十日

表A.0.3-1 分项工程概算计算数据表

建设项目名称：黄石临空经济区道路提升项目（二期）

编制范围：黄石临空经济区道路提升项目（二期）- 黄兴淑线　　标准定额库版本号：　　校验码：　　第 3 页　共 5 页　　21-1表

分项编号/定额代号/工料机代号	项目、定额或工料机的名称	单位		数量		输入单价	输入金额	分项组价类型或定额子目取费类别	定额调整情况或分项算式
2-2-15-15	水泥混凝土路面钢筋	1t		0.726		4898.07	3556	10.钢材及钢结构(一般)	
LM0104	透层、粘层、封层	km		2.656		6251.88	16605		
LM010402	粘层	m2		10830		1.53	16605		
2-2-14-6	乳化沥青沥青层黏层	1000m2		10.83		1533.24	16605	04.路面	
LM0105	沥青混凝土面层	m2		10830		76.45	827978		
LM010504	细粒式改性沥青混凝土面层	m2		10830		76.45	827978		
2-2-12-73换	拌和及铺筑细粒式改性沥青混凝土路面(拌和设备生产能力120t/h以内)	1000m3路面实体		0.5415		1504548.48	814713	04.路面	删:[1505010];增:[B-2]细粒式改性沥青混凝土AC-13C;[B-2]细粒式改性沥青混凝土AC-13C 量1.02;[B-2]细粒式改性沥青混凝土AC-13C 量1020.0;删:[5505017];删:[5503013];删:[5503006];删:[3001002];删:[8003050];[B-2]细粒式改性沥青混凝土AC-13C 量1050.0;[B-2]细粒式改性沥青混凝土AC-13C 量1030.0;[B-2]细粒式改性沥青混凝土AC-13C 量1020.0;[B-2]细粒式改性沥青混凝土AC-13C 量1050.0;
2-2-12-90换	装载质量10t以内自卸汽车运沥青混合料10km	1000m3路面实体		0.5415		24496.77	13265	03.运输	实际运距(km): 10km;
107	交通工程及沿线设施	公路公里		2.656		22981.17	61038		
10701	交通安全设施	公路公里		2.656		22981.17	61038		
JA03	标志牌	块		21		948.57	19920		
JA0301	铝合金标志牌	块		21		948.57	19920		
JA030101	单柱式铝合金标志牌	块		21		948.57	19920		
5-1-7-1换	安装单柱式铝合金标志牌	10处		2.1		9485.71	19920	10-2.钢材及钢结构(一般属标志牌等)	定额*0.2
JA04	标线	m2		618.3		66.5	41118		
JA0401	路面标线	m2		618.3		54.86	33917		

编制：wec-4198　　复核：

江苏省工程勘察设计出图专用章
大洲设计咨询集团有限公司
资质证书 A232006431
编 号 B232009155
江苏省住房和城乡建设厅监制(J)
有效期至二〇二四年九月三十日

表A.0.3-1 分项工程概算计算数据表

建设项目名称：黄石临空经济区道路提升项目（二期）

编制范围：黄石临空经济区道路提升项目（二期）- 黄兴淑线　　标准定额库版本号：　　校验码：　　第 4 页　共 5 页　　21-1表

分项编号/定额代号/工料机代号	项目、定额或工料机的名称	单位		数量		输入单价	输入金额	分项组价类型或定额子目取费类别	定额调整情况或分项算式
JA040101	热熔标线	m2		594		52.2	31008		
5-1-9-4	沥青路面热熔标线	100m2		5.94		5220.2	31008	06.构造物 I	
JA040103	振动标线	m2		24.3		119.71	2909		
5-1-9-7	振动标线	100m2		0.243		11971.19	2909	06.构造物 I	
JA0403	减速带	m		48		150.02	7201		
5-1-9-10	橡胶减速带	1m		48		150.02	7201	06.构造物 I	
110	专项费用	元		2.656		20988.33	55745		
11001	施工场地建设费	元		2.656		12507.91	33221		
11002	安全生产费	元		2.656		8480.42	22524		
2	第二部分土地征用及拆迁补偿费	公路公里		2.656					
201	土地使用费	亩							
20101	永久征用土地	亩							
20102	临时用地	亩							
202	拆迁补偿费	公路公里		2.656					
203	其他补偿费	公路公里		2.656					
3	第三部分工程建设其他费用	公路公里		2.656		34746.99	92288		
301	建设项目管理费	公路公里		2.656		21790.66	57876		
30101	建设单位（业主）管理费	公路公里		2.656		12402.86	32942		
30102	建设项目信息化费	公路公里		2.656		1532	4069		
30103	工程监理费	公路公里		2.656		7659.26	20343		
30104	设计文件审查费	公路公里		2.656		196.54	522		
30105	竣（交）工验收试验检测费	公路公里		2.656					
302	研究试验费	公路公里		2.656					
303	建设项目前期工作费	公路公里		2.656		7659.26	20343		
304	专项评价（估）费	公路公里		2.656					

编制：wec-4198　　复核：

江苏省工程勘察设计出图专用章
大洲设计咨询集团有限公司
资质证书 A232006431
编 号 B232009155
江苏省住房和城乡建设厅监制(J)
有效期至二〇二四年九月三十日

表A.0.3-1 分项工程概算计算数据表

建设项目名称：黄石临空经济区道路提升项目（二期）

编制范围：黄石临空经济区道路提升项目（二期）- 黄兴淑线　　标准定额库版本号：　　校验码：　　第 5 页　共 5 页　　21-1表

分项编号/定额代号/工料机代号	项目、定额或工料机的名称	单位		数量		输入单价	输入金额	分项组价类型或定额子目取费类别	定额调整情况或分项算式
305	联合试运转费	公路公里		2.656		102.03	271		
306	生产准备费	公路公里		2.656		2899.85	7702		
30601	工器具购置费	公路公里		2.656					
30602	办公和生活用家具购置费	公路公里		2.656		2899.85	7702		
30603	生产人员培训费	公路公里		2.656					
30604	保通应急设备购置费	公路公里		2.656					
307	工程保通费	公路公里		2.656					
30701	保通便道管理费	km							
30702	施工期通航安全保障费	处							
30703	营运铁路保通管理费	处							
308	工程保险费	公路公里		2.656		2295.18	6096		
309	其他相关费用	公路公里		2.656					
4	第四部分预备费	公路公里		2.656					
401	基本预备费	公路公里		2.656					
402	价差预备费	公路公里		2.656					
5	第一至四部分合计	公路公里		2.656		608588.48	1616411		
6	第五部分建设期贷款利息	公路公里		2.656					
7	公路基本造价	公路公里		2.656		608588.48	1616411		

编制：wec-4198　　复核：

江苏省工程勘察设计出图专用章
大洲设计咨询集团有限公司
资质证书 A232006431
编 号 B232009155
江苏省住房和城乡建设厅监制(J)
有效期至二〇二四年九月三十日

表A.0.3-2 分项工程概算表

编制范围：黄石临空经济区道路提升项目（二期）- 黄兴淑线

分项编号：LJ010101　　工程名称：清除表土　　单位：m2　　数量：5300.0　　单价：6.65　　第 1 页共 22 页　　21-2表

代号	工程项目			伐树、挖根、除草、清除表土			伐树、挖根、除草、清除表土			装载机装土、石方			自卸汽车运土、石方		
	工程细目			功率135kW以内推土机除草			功率90kW以内推土机清除表土			斗容量1m3以内装载机装土			装载质量8t以内自卸汽车运土5km		
	定额单位			1000m2			100m3			1000m3天然密实方			1000m3天然密实方		
	工程数量			5.3			15.9			1.59			1.59		
	定额表号			1～1～1～3			1～1～1～4			1～1～9～1			1～1～10～3改		
	工、料、机名称		单位	单价(元)	定额	数量	金额(元)	定额	数量	金额(元)	定额	数量	金额(元)	定额	数量	金额(元)
1001001	人工		工日	110.07	1.6	8.48	933.39	0.4	6.36	700.05						
8001003	功率90kW以内履带式推土机T120A		台班	1071.38				0.21	3.34	3577.34						
8001006	功率135kW以内履带式推土机T180带松土器		台班	1584.9	0.15	0.8	1260									
8001045	斗容量1.0m3轮胎式装载机ZL20		台班	580.13							2.52	4.01	2324.46			
8007014	装载质量8t以内自卸汽车QD351		台班	700.19										17.61	28	19605.25
9999001	定额基价		元	1	410	2174	2174	262	4171	4171	1475	2345	2345	11978	19045	19045
	直接费		元				2193.39			4277.38			2324.47			19605.25
	措施费	Ⅰ	元		2173.72			4171.21			2344.86			19044.97		
		Ⅱ	元		2173.72			4171.21			2344.86			19044.97		
	企业管理费		元		2173.72			4171.21			2344.86			19044.97		
	规费		元		933.39	34.8%	324.82	1435.09	34.8%	499.41		34.8%		3081.95	34.8%	1072.52
	利润		元		2173.72	7.42%	161.29	4171.2	7.42%	309.5	2344.87	7.42%	173.99	19044.97	7.42%	1413.14
	税金		元		2679.5	9%	241.16	5086.3	9%	457.77	2498.46	9%	224.86	22090.9	9%	1988.18
	金额合计		元				2920.66			5544.07			2223.2			24079.09

编制：wec-4198　　复核：

江苏省工程勘察设计出图专用章
大洲设计咨询集团有限公司
资质证书 A232006431
编 号 B232009155
江苏省住房和城乡建设厅监制(J)
有效期至二〇二四年九月三十日

表A.0.3-2 分项工程概算表

编制范围：黄石临空经济区道路提升项目（二期）- 黄兴淑线

分项编号：LJ010101　　工程名称：清除表土　　单位：m2　　数量：5300.0　　单价：6.65　　第 2 页共 22 页　　21-2表

代号	工程项目													合计	
	工程细目														
	定额单位														
	工程数量														
	定额表号														
	工、料、机名称		单位	单价(元)	定额	数量	金额(元)	定额	数量	金额(元)	定额	数量	金额(元)	数量	金额(元)
1001001	人工		工日	110.07										14.84	1633.44
8001003	功率90kW以内履带式推土机T120A		台班	1071.38										3.34	3577.34
8001006	功率135kW以内履带式推土机T180带松土器		台班	1584.9										0.8	1260
8001045	斗容量1.0m3轮胎式装载机ZL20		台班	580.13										4.01	2324.46
8007014	装载质量8t以内自卸汽车QD351		台班	700.19										28	19605.25
9999001	定额基价		元	1										27735	27735
	直接费		元												28400.49
	措施费	Ⅰ	元												
		Ⅱ	元												
	企业管理费		元												
	规费		元												1896.75
	利润		元												2057.92
	税金		元												2011.96
	金额合计		元												35267.12

编制：wec-4198　　复核：

江苏省工程勘察设计出图专用章
大洲设计咨询集团有限公司
资质证书编号 A232006431 B232009155
江苏省住房和城乡建设厅监制(J)
有效期至二〇二四年九月三十日

表A.0.3-2 分项工程概算表

编制范围：黄石临空经济区道路提升项目（二期）- 黄兴淑线

分项编号：LJ010102　　工程名称：伐树、挖根　　单位：棵　　数量：106.0　　单价：55.82　　第 3 页共 22 页　　21-2表

代号	工程项目			伐树、挖根、除草、清除表土			装载机装土、石方			自卸汽车运土、石方			合计	
	工程细目			伐树及挖根(直径10cm以上)			斗容量1m3以内装载机装土			装载质量8t以内自卸汽车运土5km				
	定额单位			10棵			1000m3天然密实方			1000m3天然密实方				
	工程数量			10.6			0.106			0.106				
	定额表号			1~1~1~1			1~1~9~1			1~1~10~3改				
	工、料、机名称		单位	单价(元)	定额	数量	金额(元)	定额	数量	金额(元)	定额	数量	金额(元)	数量	金额(元)
1001001	人工		工日	110.07	1.7	18.02	1983.46							18.02	1983.46
8001027	斗容量1.0m3履带式单斗挖掘机WY100液压		台班	1183.02	0.03	0.32	376.2							0.32	376.2
8001030	斗容量2.0m3履带式单斗挖掘机WY200A液压		台班	1532.71	0.02	0.21	324.93							0.21	324.93
8001045	斗容量1.0m3轮胎式装载机ZL20		台班	580.13				2.52	0.27	154.96				0.27	154.96
8007014	装载质量8t以内自卸汽车QD351		台班	700.19							17.61	1.87	1307.02	1.87	1307.02
8099001	小型机具使用费		元	1	17.9	189.74	189.74							189.74	189.74
9999001	定额基价		元	1	264	2803	2803	1475	156	156	11978	1270	1270	4229	4229
	直接费		元				2874.34			154.96			1307.02		4336.32
	措施费	Ⅰ	元		2803.18			156.32			1269.66				
		Ⅱ	元		2803.18			156.32			1269.66				
	企业管理费		元		2803.18			156.32			1269.67				
	规费		元		2030.13	34.8%	706.49		34.8%		205.46	34.8%	71.5		777.99
	利润		元		2803.18	7.42%	208	156.32	7.42%	11.6	1269.66	7.42%	94.21		313.8
	税金		元		3788.82	9%	340.99	166.57	9%	14.99	1472.72	9%	32.55		388.53
	金额合计		元				4129.81			181.55			1605.7		5916.64

编制：wec-4198　　复核：

江苏省工程勘察设计出图专用章
大洲设计咨询集团有限公司
资质证书 A232006431
编号 B232009155
江苏省住房和城乡建设厅监制(J)
有效期至二〇二四年九月三十日

表A.0.3-2 分项工程概算表

编制范围：黄石临空经济区道路提升项目（二期）- 黄兴淑线

分项编号：LJ010201　　工程名称：挖除水泥混凝土路面　　单位：m3　　数量：98.14　　单价：84.55　　第 4 页共 22 页　　21-2表

代号	工程项目			挖掘机带破碎锤破碎石方			装载机装土、石方			自卸汽车运土、石方			合计	
	工程细目			挖掘机带破碎锤破碎石方			斗容量1m3以内装载机装软石			装载质量8t以内自卸汽车运石5km				
	定额单位			100m3			1000m3天然密实方			1000m3天然密实方				
	工程数量			0.9814			0.0981			0.0981				
	定额表号			1~1~18~1			1~1~9~4			1~1~10~17改				
	工、料、机名称		单位	单价(元)	定额	数量	金额(元)	定额	数量	金额(元)	定额	数量	金额(元)	数量	金额(元)
1001001	人工		工日	110.07	3.4	3.34	367.28							3.34	367.28
2009039	破碎锤钢钎		根	2222.22	0.25	0.25	545.22							0.25	545.22
7801001	其他材料费		元	1	556.7	546.35	546.35							546.35	546.35
7901001	设备摊销费		元	1	267.5	262.52	262.52							262.52	262.52
8001030	斗容量2.0m3履带式单斗挖掘机WY200A液压		台班	1532.71	2.19	2.15	3294.2							2.15	3294.2
8001045	斗容量1.0m3轮胎式装载机ZL20		台班	580.13				3.83	0.38	217.97				0.38	217.97
8007014	装载质量8t以内自卸汽车QD351		台班	700.19							22.02	2.16	1512.52	2.16	1512.52
9999001	定额基价		元	1	5029	4935	4935	2241	220	220	14978	1469	1469	6624	6624
	直接费		元				5015.57			217.97			1512.52		6746.06
	措施费	Ⅰ	元		3581.17			219.88			1469.3				
		Ⅱ	元		4935.27			219.88			1469.3				
	企业管理费		元		4935.27			219.88			1469.3				
	规费		元		840.42	34.8%	292.47		34.8%		237.77	34.8%	82.74		375.21
	利润		元		4935.27	7.42%	366.2	219.88	7.42%	16.32	1469.3	7.42%	109.02		491.53
	税金		元		5674.23	9%	510.68	234.28	9%	21.09	1704.29	9%	153.39		685.15
	金额合计		元				6184.91			255.37			1857.28		8297.96

编制：wec-4198　　复核：

江苏省工程勘察设计出图专用章
大洲设计咨询集团有限公司
资质证书编号 A232006431 B232009155
江苏省住房和城乡建设厅监制(J)
有效期至二〇二四年九月三十日

表A.0.3-2 分项工程概算表

编制范围：黄石临空经济区道路提升项目（二期）- 黄兴淑线

分项编号：LJ0201　　工程名称：挖土方　　单位：m3　　数量：488.6　　单价：　18.44　　第 5 页共 22 页　　21-2表

代号	工程项目			挖掘机挖装土、石方			自卸汽车运土、石方						合计	
	工程细目			斗容量1.0m3以内挖掘机挖装普通土			装载质量8t以内自卸汽车运土5km							
	定额单位			1000m3天然密实方			1000m3天然密实方							
	工程数量			0.4886			0.4886							
	定额表号			1～1～8～5			1～1～10～3改							
	工、料、机名称		单位	单价(元)	定额	数量	金额(元)	定额	数量	金额(元)	定额	数量	金额(元)	数量	金额(元)
1001001	人工		工日	110.07	3.1	1.51	166.72							1.51	166.72
8001027	斗容量1.0m3履带式单斗挖掘机WY100液压		台班	1183.02	2	0.98	1156.05							0.98	1156.05
8007014	装载质量8t以内自卸汽车QD351		台班	700.19				17.61	8.6	6024.61				8.6	6024.61
9999001	定额基价		元	1	2719	1329	1329	11978	5852	5852				7181	7181
	直接费		元				1322.77			6024.61					7347.37
	措施费	Ⅰ	元		1328.74			5852.44							
		Ⅱ	元		1328.74			5852.44							
	企业管理费		元		1328.74			5852.44							
	规费		元		166.72	34.8%	58.02	947.07	34.8%	329.58					387.6
	利润		元		1328.75	7.42%	98.59	5852.44	7.42%	434.25					532.84
	税金		元		1479.38	9%	133.14	6788.43	9%	610.96					744.1
	金额合计		元				1612.52			7399.4					9011.92

编制：wec-4198　　复核：

江苏省工程勘察设计出图专用章
大洲设计咨询集团有限公司
资质证书编号 A232006431 B232009155
江苏省住房和城乡建设厅监制(J)
有效期至二〇二四年九月三十日

表A.0.3-2 分项工程概算表

编制范围：黄石临空经济区道路提升项目（二期）- 黄兴淑线

分项编号：LJ0302　　工程名称：借土方填筑　　单位：m3　　数量：1466.4　　单价：39.59　　第 6 页共 22 页　　21-2表

代号	工程项目			填方路基									合计	
	工程细目			自身质量10～12t光轮压路机碾压三、四级公路填土方路基										
	定额单位			1000m3压实方										
	工程数量			1.4664										
	定额表号			1～1～20～10改										
	工、料、机名称		单位	单价(元)	定额	数量	金额(元)	定额	数量	金额(元)	定额	数量	金额(元)	数量	金额(元)
1001001	人工		工日	110.07	2.1	3.08	338.95							3.08	338.95
B-1	外借合格土		m3	20	1500	2199.6	43992							2199.6	43992
8001058	功率120kW以内平地机F155		台班	1223.4	1.49	2.18	2673.05							2.18	2673.05
8001080	机械自身质量10～12t光轮压路机3Y-10/12		台班	525.26	2.83	4.15	2179.78							4.15	2179.78
9999001	定额基价		元	1	33445	49044	49044							49044	49044
	直接费		元				49183.79								49183.79
	措施费	Ⅰ	元		5052.39										
		Ⅱ	元		49044.39										
	企业管理费		元		49044.39										
	规费		元		1276.73	34.8%	444.3								444.3
	利润		元		49044.39	7.42%	3639.09								3639.09
	税金		元		53267.18	9%	4794.05								4794.05
	金额合计		元				58061.23								58061.23

编制：wec-4198　　复核：

江苏省工程勘察设计出图专用章
大洲设计咨询集团有限公司
资质证书编号 A232006431 B232009155
江苏省住房和城乡建设厅监制(J)
有效期至二〇二四年九月三十日

表A.0.3-2 分项工程概算表

编制范围：黄石临空经济区道路提升项目（二期）- 黄兴淑线

分项编号：LJ050102　　工程名称：垫层　　单位：m3　　数量：782.1　　单价：　138.76　　第 7 页共 22 页　　21-2表

代号	工程项目			地基垫层									合计	
	工程细目			地基碎石垫层										
	定额单位			1000m3										
	工程数量			0.7821										
	定额表号			1～2～8～4										
	工、料、机名称		单位	单价(元)	定额	数量	金额(元)	定额	数量	金额(元)	定额	数量	金额(元)	数量	金额(元)
1001001	人工		工日	110.07	17.6	13.76	1515.11							13.76	1515.11
5505016	碎石未筛分碎石统料堆方		m3	95	1207	943.99	89679.5							943.99	89679.5
8001002	功率75kW以内履带式推土机TY100		台班	875.41	1.84	1.44	1259.77							1.44	1259.77
8001081	机械自身质量12～15t光轮压路机3Y-12/15		台班	601.28	2.01	1.57	945.22							1.57	945.22
9999001	定额基价		元	1	96084	75147	75147							75147	75147
	直接费		元				93399.6								93399.6
	措施费	Ⅰ	元		3658.29										
		Ⅱ	元		75147.01										
	企业管理费		元		75147.01										
	规费		元		1688.14	34.8%	587.47								587.47
	利润		元		75147.01	7.42%	5575.91								5575.91
	税金		元		99562.98	9%	8960.67								8960.67
	金额合计		元				108523.65								108523.65

编制：wec-4198　　复核：

江苏省工程勘察设计出图专用章
大洲设计咨询集团有限公司
资质证书编号 A232006431 B232009155
江苏省住房和城乡建设厅监制(J)
有效期至二〇二四年九月三十日

表A.0.3-2 分项工程概算表

编制范围：黄石临空经济区道路提升项目（二期）- 黄兴淑线

分项编号：LJ050103　　工程名称：土工织物　　单位：m2　　数量：3914.2　　单价：37.85　　第 8 页共 22 页　　21-2表

代号	工程项目			土工合成材料处理地基			（2）缩缝			土工合成材料处理地基			合计	
	工程细目			土工布处理地基			缩缝 人工填灌缝塑料油膏缝宽6mm 缝深5cm			土工格栅处理地基				
	定额单位			1000m2处理面积			100m			1000m2处理面积				
	工程数量			1.5942			13.4			2.32				
	定额表号			1～2～5～1			借18鄂市D2～3～76			1～2～5～2				
	工、料、机名称	单位	单价(元)	定额	数量	金额(元)	定额	数量	金额(元)	定额	数量	金额(元)	数量	金额(元)
00010101	普工	工日	104				0.98	13.07	1358.76				13.07	1358.76
00010102	技工	工日	160				1.73	23.24	3717.7				23.24	3717.7
1001001	人工	工日	110.07	28	44.64	4913.26				25.3	58.7	6460.67	103.33	11373.93
2009030	铁钉混合规格	kg	4.7	5.44	8.67	40.76							8.67	40.76
2009034	U形锚钉	kg	5.4							32.4	75.17	405.91	75.17	405.91
5007001	土工布宽4～5m	m2	43	1085.12	1729.9	74385.63							1729.9	74385.63
5007003	土工格栅宽6m,聚乙烯单向、双向拉伸、聚丙烯双向、玻璃纤维	m2	8.4							1094.6	2539.47	21331.56	2539.47	21331.56
5505008	大卵石粒径＞8cm码方	m3	130	2.22	3.54	460.09							3.54	460.09
7801001	其他材料费	元	1	68.2	108.72	108.72				45.4	105.33	105.33	214.05	214.05
CL17045690	其他材料费	%					1.5	20.1					20.1	
CL17055260	塑料油膏	kg	16.26				58	777.2	12637.27				777.2	12637.27
9999001	定额基价	元	1	7845	12507	12507	1279	17139	17139	11947	27717	27717	57362	57362

编制：wec-4198　　复核：

江苏省工程勘察设计出图专用章
大洲设计咨询集团有限公司
资质证书编号 A232006431
B232009155
江苏省住房和城乡建设厅监制(J)
有效期至二〇二四年九月三十日

表A.0.3-2 分项工程概算表

编制范围：黄石临空经济区道路提升项目（二期）- 黄兴淑线

分项编号：LJ050103　　工程名称：土工织物　　单位：m2　　数量：3914.2　　单价：37.85　　　　21-2表

代号	工程项目			土工合成材料处理地基			（2）缩缝			土工合成材料处理地基			合计	
	工程细目			土工布处理地基			缩缝 人工填灌缝塑料油膏缝宽6mm 缝深5cm			土工格栅处理地基				
	定额单位			1000m2处理面积			100m			1000m2处理面积				
	工程数量			1.5942			13.4			2.32				
	定额表号			1～2～5～1			借18鄂市D2～3～76			1～2～5～2				
	工、料、机名称		单位	单价(元)	定额	数量	金额(元)	定额	数量	金额(元)	定额	数量	金额(元)	数量	金额(元)
	直接费		元				79908.46			17713.73			28303.47		125925.66
	措施费	Ⅰ	元		4744.08			4501.44			6238.21				
		Ⅱ	元		12507.02			17138.71			27716.73				
	企业管理费		元		12507.02			17138.71			27716.73				
	规费		元		4913.26	34.8%	1709.82	5076.46	34.8%	1766.61	6460.67	34.8%	2248.31		5724.74
	利润		元		12507.02	7.42%	928.02	17138.71	7.42%	1271.69	27716.73	7.42%	2056.58		4256.29
	税金		元		82546.3	9%	7429.17	20752.02	9%	1867.68	32608.37	9%	2934.75		12231.6
	金额合计		元				89975.46			22619.71			35543.32		148138.29

编制：wec-4198　　复核：

江苏省工程勘察设计出图专用章
大洲设计咨询集团有限公司
资质证书 A232006431
编号 B232009155
江苏省住房和城乡建设厅监制(J)
有效期至二〇二四年九月三十日

表A.0.3-2 分项工程概算表

编制范围：黄石临空经济区道路提升项目（二期）- 黄兴淑线

分项编号：LM010304　　工程名称：级配碎（砾）石基层　　单位：m2　　数量：1488.0　　单价：21.82　　第 10 页共 22 页　　21-2表

代号	工程项目			路面垫层									合计	
	工程细目			机械铺碎石垫层压实厚度15cm										
	定额单位			1000m2										
	工程数量			1.488										
	定额表号			2～1～1～15										
	工、料、机名称		单位	单价(元)	定额	数量	金额(元)	定额	数量	金额(元)	定额	数量	金额(元)	数量	金额(元)
1001001	人工		工日	110.07	0.5	0.74	81.89							0.74	81.89
5505016	碎石未筛分碎石统料堆方		m3	95	186.66	277.75	26386.26							277.75	26386.26
8001058	功率120kW以内平地机F155		台班	1223.4	0.28	0.42	509.72							0.42	509.72
8001081	机械自身质量12～15t光轮压路机3Y-12/15		台班	601.28	0.24	0.36	214.73							0.36	214.73
8001083	机械自身质量18～21t光轮压路机3Y-18/21		台班	772.11	0.45	0.67	517							0.67	517
8007043	容量10000L以内洒水汽车YGJ5170GSSJN		台班	1126.59	0.17	0.25	284.98							0.25	284.98
9999001	定额基价		元	1	15189	22602	22602							22602	22602
	直接费		元				27994.58								27994.58
	措施费	Ⅰ	元		1567.66										
		Ⅱ	元		22601.67										
	企业管理费		元		22601.67										
	规费		元		314.47	34.8%	109.43								109.43
	利润		元		22601.67	7.42%	1677.04								1677.04
	税金		元		29781.07	9%	2680.3								2680.3
	金额合计		元				32461.36								32461.36

编制：wec-4198　　复核：

江苏省工程勘察设计出图专用章
大洲设计咨询集团有限公司
资质证书编号 A232006431 B232009155
江苏省住房和城乡建设厅监制(J)
有效期至二〇二四年九月三十日

表A.0.3-2 分项工程概算表

编制范围：黄石临空经济区道路提升项目（二期）- 黄兴淑线

分项编号：LM010305　　工程名称：水泥混凝土基层　　单位：m2　　数量：1430.7　　单价：109.79　　第 11 页共 22 页　　21-2表

代号	工程项目			普通混凝土			混凝土搅拌站拌和			混凝土运输			拉杆、传力杆及钢筋		
	工程细目			轨道式摊铺机铺筑混凝土路面厚度20cm			生产能力60m3/h以内混凝土搅拌站(楼)拌和			容量10m3以内混凝土搅拌运输车运输混凝土20km			水泥混凝土路面钢筋		
	定额单位			1000m2路面			100m3			100m3			1t		
	工程数量			1.4307			2.8614			2.8614			0.726		
	定额表号			2～2～15～3			4～6～1～15			4～6～1～28改			2～2～15～15		
	工、料、机名称	单位	单价(元)	定额	数量	金额(元)	定额	数量	金额(元)	定额	数量	金额(元)	定额	数量	金额(元)
1001001	人工	工日	110.07	68.1	97.43	10724.19							4.9	3.56	391.56
2001001	HPB300钢筋	t	3430			14.72							0.02	0.01	47.31
2001002	HRB400钢筋	t	3353										1.01	0.73	2448.88
2001022	20～22号铁丝镀锌铁丝	kg	6										5.1	3.7	22.22
2003004	型钢工字钢,角钢	t	5442			7.79									
3001001	石油沥青	t	3821	0.1	0.14	541.2									
3005001	煤	t	561.95	0.02	0.03	16.08									
3005004	水	m3	3.06	30	42.92	131.34									
4003002	锯材中板δ＝19～35mm,中方混合规格	m3	2415	0.06	0.09	207.31									
5503005	中（粗）砂混凝土、砂浆用堆方	m3	221	93.84	134.26	29670.77									
5505013	碎石（4cm）最大粒径4cm堆方	m3	115	169.32	242.25	27858.3									
5509001	32.5级水泥	t	340	76.91	110.03	37410.97									
7801001	其他材料费	元	1	265.3	379.56	379.56									
8001002	功率75kW以内履带式推土机TY100	台班	875.41				0.29	0.83	726.42						
8001045	斗容量1.0m3轮胎式装载机ZL20	台班	580.13				0.29	0.83	481.4						
8003077	摊铺宽度2.5～4.5m轨道式水泥混凝土摊铺机HTG4500含模轨400m	台班	1364.88	0.42	0.6	820.15									
8003083	混凝土电动刻纹机RQF180	台班	279.95	7.36	10.53	2947.86									

编制：wec-4198　　复核：

江苏省工程勘察设计出图专用章
大洲设计咨询集团有限公司
资质证书编号 A232006431 B232009155
江苏省住房和城乡建设厅监制(J)
有效期至二〇二四年九月三十日

表A.0.3-2 分项工程概算表

编制范围：黄石临空经济区道路提升项目（二期）- 黄兴淑线

分项编号：LM010305　　工程名称：水泥混凝土基层　　单位：m2　　数量：1430.7　　单价：109.79　　第 12 页共 22 页　　21-2表

代号	工程项目			普通混凝土			混凝土搅拌站拌和			混凝土运输			拉杆、传力杆及钢筋		
	工程细目			轨道式摊铺机铺筑混凝土路面厚度20cm			生产能力60m3/h以内混凝土搅拌站(楼)拌和			容量10m3以内混凝土搅拌运输车运输混凝土20km			水泥混凝土路面钢筋		
	定额单位			1000m2路面			100m3			100m3			1t		
	工程数量			1.4307			2.8614			2.8614			0.726		
	定额表号			2～2～15～3			4～6～1～15			4～6～1～28改			2～2～15～15		
	工、料、机名称		单位	单价(元)	定额	数量	金额(元)	定额	数量	金额(元)	定额	数量	金额(元)	定额	数量	金额(元)
8003085	电动混凝土切缝机(含锯片摊销费用)SLF		台班	219.75	2.55	3.65	801.71									
8005034	容量10m3以内混凝土搅拌运输车		台班	1843.93							2.24	6.41	11818.74			
8005060	生产能力60m3/h以内混凝土搅拌站HZS60		台班	1935.69				0.31	0.89	1717.02						
8007043	容量10000L以内洒水汽车YGJ5170GSSJN		台班	1126.59	1.51	2.16	2433.84									
8099001	小型机具使用费		元	1										10	7.26	7.26
9999001	定额基价		元	1	59359	84925	84925	957	2739	2739	4042	11566	11566	3886	2821	2821
	直接费		元				113965.8			2924.84			11818.74			2917.24
	措施费	Ⅰ	元		17103.15			2739.49			11566.2			385.34		
		Ⅱ	元		84925.31			2739.49			11566.2			2821.15		
	企业管理费		元		84925.31			2739.49			11566.2			2821.15		
	规费		元		12721	34.8%	4426.91	292.91	34.8%	101.93	705.5	34.8%	245.51	391.56	34.8%	136.26
	利润		元		84925.31	7.42%	6301.46	2739.49	7.42%	203.27	11566.2	7.42%	858.21	2821.15	7.42%	209.33
	税金		元		124694.17	9%	11222.48	3230.04	9%	290.7	12922.46	9%	1163.02	3262.83	9%	293.66
	金额合计		元				135916.64			3520.75			14485.48			3556.48

编制：wec-4198　　复核：

江苏省工程勘察设计出图专用章
大洲设计咨询集团有限公司
资质证书 A232006431
编号 B232009155
江苏省住房和城乡建设厅监制(J)
有效期至二〇二四年九月三十日

表A.0.3-2 分项工程概算表

编制范围：黄石临空经济区道路提升项目（二期）- 黄兴淑线

分项编号：LM010305　　工程名称：水泥混凝土基层　　单位：m2　　数量：1430.7　　单价：109.79　　第 13 页共 22 页　　21-2表

代号	工程项目												合计	
	工程细目													
	定额单位													
	工程数量													
	定额表号													
	工、料、机名称	单位	单价(元)	定额	数量	金额(元)	定额	数量	金额(元)	定额	数量	金额(元)	数量	金额(元)
1001001	人工	工日	110.07										100.99	11115.76
2001001	HPB300钢筋	t	3430										0.02	62.04
2001002	HRB400钢筋	t	3353										0.73	2448.88
2001022	20～22号铁丝镀锌铁丝	kg	6										3.7	22.22
2003004	型钢工字钢,角钢	t	5442											7.79
3001001	石油沥青	t	3821										0.14	541.2
3005001	煤	t	561.95										0.03	16.08
3005004	水	m3	3.06										42.92	131.34
4003002	锯材中板δ＝19～35mm,中方混合规格	m3	2415										0.09	207.31
5503005	中（粗）砂混凝土、砂浆用堆方	m3	221										134.26	29670.77
5505013	碎石（4cm）最大粒径4cm堆方	m3	115										242.25	27858.3
5509001	32.5级水泥	t	340										110.03	37410.97
7801001	其他材料费	元	1										379.56	379.56
8001002	功率75kW以内履带式推土机TY100	台班	875.41										0.83	726.42
8001045	斗容量1.0m3轮胎式装载机ZL20	台班	580.13										0.83	481.4
8003077	摊铺宽度2.5～4.5m轨道式水泥混凝土摊铺机HTG4500含模轨400m	台班	1364.88										0.6	820.13
8003083	混凝土电动刻纹机RQF180	台班	279.95										10.53	2947.86

编制：wec-4198　　复核：

江苏省工程勘察设计出图专用章
大洲设计咨询集团有限公司
资质证书编号 A232006431 B232009155
江苏省住房和城乡建设厅监制(J)
有效期至二〇二四年九月三十日

表A.0.3-2 分项工程概算表

编制范围：黄石临空经济区道路提升项目（二期）- 黄兴淑线

分项编号：LM010305　　工程名称：水泥混凝土基层　　单位：m2　　数量：1430.7　　单价：109.79　　第 14 页共 22 页　　21-2表

代号	工程项目													合计	
	工程细目														
	定额单位														
	工程数量														
	定额表号														
	工、料、机名称		单位	单价(元)	定额	数量	金额(元)	定额	数量	金额(元)	定额	数量	金额(元)	数量	金额(元)
8003085	电动混凝土切缝机(含锯片摊销费用)SLF		台班	219.75										3.65	801.71
8005034	容量10m3以内混凝土搅拌运输车		台班	1843.93										6.41	11818.74
8005060	生产能力60m3/h以内混凝土搅拌站HZS60		台班	1935.69										0.89	1717.02
8007043	容量10000L以内洒水汽车YGJ5170GSSJN		台班	1126.59										2.16	2433.84
8099001	小型机具使用费		元	1										7.26	7.26
9999001	定额基价		元	1										102052	102052
	直接费		元												131626.61
	措施费	Ⅰ	元												
		Ⅱ	元												
	企业管理费		元												
	规费		元												4910.62
	利润		元												7372.27
	税金		元												12969.86
	金额合计		元												157079.36

编制：wec-4198　　复核：

江苏省工程勘察设计出图专用章
大洲设计咨询集团有限公司
资质证书编号 A232006431 B232009155
江苏省住房和城乡建设厅监制(J)
有效期至二〇二四年九月三十日

表A.0.3-2 分项工程概算表

编制范围：黄石临空经济区道路提升项目（二期）- 黄兴淑线

分项编号：LM010402　　工程名称：粘层　　单位：m2　　数量：10830.0　　单价：　1.53　　第 15 页共 22 页　　21-2表

代号	工程项目			透层、黏层、封层									合计	
	工程细目			乳化沥青沥青层黏层										
	定额单位			1000m2										
	工程数量			10.83										
	定额表号			2～2～14～6										
	工、料、机名称		单位	单价(元)	定额	数量	金额(元)	定额	数量	金额(元)	定额	数量	金额(元)	数量	金额(元)
3001005	乳化沥青阳离子类乳化沥青、阳离子类乳化改性沥青、阴离子类乳化改性沥青		t	2743	0.46	5.03	13783.9							5.03	13783.9
8003040	容量8000L以内沥青洒布车LS-7500		台班	854.99	0.02	0.22	185.19							0.22	185.19
9999001	定额基价		元	1	1563	16931	16931							16931	16931
	直接费		元				13969.1								13969.1
	措施费	Ⅰ	元		180.62										
		Ⅱ	元		16931										
	企业管理费		元		16931										
	规费		元		23.84	34.8%	8.3								8.3
	利润		元		16931	7.42%	1256.28								1256.28
	税金		元		15233.67	9%	1371.03								1371.03
	金额合计		元				16604.7								16604.7

编制：wec-4198　　复核：

江苏省工程勘察设计出图专用章
大洲设计咨询集团有限公司
资质证书编号 A232006431 B232009155
江苏省住房和城乡建设厅监制(J)
有效期至二〇二四年九月三十日

表A.0.3-2 分项工程概算表

编制范围：黄石临空经济区道路提升项目（二期）- 黄兴淑线

分项编号：LM010504　　工程名称：细粒式改性沥青混凝土面层　　单位：m2　　数量：10830.0　　单价：　76.45　　第 16 页共 22 页　　21-2表

代号	工程项目			改性沥青混凝土混合料拌和及铺筑			沥青混合料运输						合计	
	工程细目			拌和及铺筑细粒式改性沥青混凝土路面(拌和设备生产能力120t/h以内)			装载质量10t以内自卸汽车运沥青混合料10km							
	定额单位			1000m3路面实体			1000m3路面实体							
	工程数量			0.5415			0.5415							
	定额表号			2～2～12～73改			2～2～12～90改							
	工、料、机名称	单位	单价(元)	定额	数量	金额(元)	定额	数量	金额(元)	定额	数量	金额(元)	数量	金额(元)
1001001	人工	工日	110.07	69.1	37.42	4118.56							37.42	4118.56
7801001	其他材料费	元	1	279.1	151.13	151.13							151.13	151.13
7901001	设备摊销费	元	1	2861.8	1549.66	1549.66							1549.66	1549.66
B-2	细粒式改性沥青混凝土AC-13C	m3	1260.08	1050	568.58	716449.99							568.58	716449.99
8001047	斗容量2.0m3轮胎式装载机ZL40	台班	1018.85	7.47	4.05	4121.25							4.05	4121.25
8003058	最大摊铺宽度6.0m以内沥青混合料摊铺机(带自动找平)S1500,S1502	台班	1902.48	4.18	2.26	4306.21							2.26	4306.21
8003063	机械自身质量10t以内双钢轮振动压路机YZC-10	台班	1117.2	11.75	6.36	7108.32							6.36	7108.32
8003067	机械自身质量16～20t轮胎式压路机YL20	台班	780.33	5.61	3.04	2370.5							3.04	2370.5
8003068	机械自身质量20～25t轮胎式压路机YL27	台班	970.63	2.41	1.31	1266.69							1.31	1266.69
8007012	装载质量5t以内自卸汽车CA340	台班	611.99	3.98	2.16	1318.94							2.16	1318.94
8007015	装载质量10t以内自卸汽车QD361	台班	781.56				25.65	13.89	10855.46				13.89	10855.46
8007043	容量10000L以内洒水汽车YGJ5170GSSJN	台班	1126.59	0.41	0.22	250.12							0.22	250.12
9999001	定额基价	元	1	47920	25949	25949	19473	10545	10545				36494	36494

编制：wec-4198　　复核：

江苏省工程勘察设计出图专用章
大洲设计咨询集团有限公司
资质证书编号 A232006431 B232009155
江苏省住房和城乡建设厅监制(J)
有效期至二〇二四年九月三十日

表A.0.3-2 分项工程概算表

编制范围：黄石临空经济区道路提升项目（二期）- 黄兴淑线

分项编号：LM010504　　工程名称：细粒式改性沥青混凝土面层　　单位：m2　　数量：10830.0　　单价：　76.45　　第 17 页共 22 页　　21-2表

代号	工程项目			改性沥青混凝土混合料拌和及铺筑			沥青混合料运输						合计	
	工程细目			拌和及铺筑细粒式改性沥青混凝土路面(拌和设备生产能力120t/h以内)			装载质量10t以内自卸汽车运沥青混合料10km							
	定额单位			1000m3路面实体			1000m3路面实体							
	工程数量			0.5415			0.5415							
	定额表号			2～2～12～73改			2～2～12～90改							
	工、料、机名称		单位	单价(元)	定额	数量	金额(元)	定额	数量	金额(元)	定额	数量	金额(元)	数量	金额(元)
	直接费		元				743011.38			10855.46					753866.83
	措施费	Ⅰ	元		24248.04			10544.75							
		Ⅱ	元		25948.84			10544.75							
	企业管理费		元		25948.84			10544.75							
	规费		元		7202.41	34.8%	2506.44	1528.82	34.8%	532.03					3038.47
	利润		元		25948.84	7.42%	1925.4	10544.76	7.42%	782.42					2707.83
	税金		元		747443.22	9%	67269.89	12169.91	9%	1095.29					68365.18
	金额合计		元				814713.11			13265.2					827978.31

编制：wec-4198　　复核：

江苏省工程勘察设计出图专用章
大洲设计咨询集团有限公司
资质证书编号 A232006431 B232009155
江苏省住房和城乡建设厅监制(J)
有效期至二〇二四年九月三十日

表A.0.3-2 分项工程概算表

编制范围：黄石临空经济区道路提升项目（二期）- 黄兴淑线

分项编号：JA030101　　工程名称：单柱式铝合金标志牌　　单位：块　　数量：21.0　　单价：　948.57　　第 18 页共 22 页　　21-2表

代号	工程项目			铝合金标志牌									合计	
	工程细目			安装单柱式铝合金标志牌										
	定额单位			10处										
	工程数量			2.1										
	定额表号			5～1～7～1,定额*0.2										
	工、料、机名称	单位	单价(元)	定额	数量	金额(元)	定额	数量	金额(元)	定额	数量	金额(元)	数量	金额(元)
1001001	人工	工日	110.07	6.2	13.02	1433.11							13.02	1433.11
2001001	HPB300钢筋	t	3430	0.07	0.14	489.8							0.14	489.8
2001022	20～22号铁丝镀锌铁丝	kg	6	0.34	0.71	4.23							0.71	4.23
2003004	型钢工字钢,角钢	t	5442			22.86								22.86
2003015	钢管立柱	t	6127	0.26	0.55	3345.34							0.55	3345.34
2003026	组合钢模板	t	4860		0.01	30.62							0.01	30.62
2009011	电焊条结422(502、506、507)3.2/4.0/5.0	kg	5.73	0.04	0.08	0.46							0.08	0.46
2009028	铁件铁件	kg	4.53	1.24	2.6	11.78							2.6	11.78
2009029	镀锌铁件	kg	5.73	180.02	378.03	2166.13							378.03	2166.13
3005004	水	m3	3.06	4.5	9.45	28.92							9.45	28.92
5503005	中（粗）砂混凝土、砂浆用堆方	m3	221	1.84	3.86	853.02							3.86	853.02
5505013	碎石（4cm）最大粒径4cm堆方	m3	115	3.18	6.67	767							6.67	767
5509001	32.5级水泥	t	340	1.28	2.69	914.63							2.69	914.63
6007002	铝合金标志包括板面、垫板及其他金属附件	t	18400	0.06	0.12	2279.76							0.12	2279.76
6007004	反光膜	m2	226	8.09	16.99	3839.51							16.99	3839.51
7801001	其他材料费	元	1	12.6	26.46	26.46							26.46	26.46
8007005	装载质量6t以内载货汽车CA141K,CA1091K	台班	508.73	0.2	0.42	215.8							0.42	215.8
8009025	提升质量5t以内汽车式起重机QY5	台班	667.69	0.18	0.37	249.58							0.37	249.58

编制：wec-4198　　复核：

江苏省工程勘察设计出图专用章
大洲设计咨询集团有限公司
资质证书编号 A232006431
B232009155
江苏省住房和城乡建设厅监制(J)
有效期至二〇二四年九月三十日

表A.0.3-2 分项工程概算表

编制范围：黄石临空经济区道路提升项目（二期）- 黄兴淑线

分项编号：JA030101　　工程名称：单柱式铝合金标志牌　　单位：块　　数量：21.0　　单价：　948.57　　第 19 页共 22 页　　21-2表

代号	工程项目			铝合金标志牌									合计	
	工程细目			安装单柱式铝合金标志牌										
	定额单位			10处										
	工程数量			2.1										
	定额表号			5～1～7～1,定额*0.2										
	工、料、机名称		单位	单价(元)	定额	数量	金额(元)	定额	数量	金额(元)	定额	数量	金额(元)	数量	金额(元)
8015028	容量32kV · A以内交流电弧焊机BX1-330		台班	213.7	0.01	0.01	2.69							0.01	2.69
8099001	小型机具使用费		元	1	1.34	2.81	2.81							2.81	2.81
9999001	定额基价		元	1	6715	14101	14101							14101	14101
	直接费		元				16684.53								16684.53
	措施费	Ⅰ	元		1835.99										
		Ⅱ	元		14100.64										
	企业管理费		元		14100.64										
	规费		元		1563.48	34.8%	544.09								544.09
	利润		元		14100.65	7.42%	1046.27								1046.27
	税金		元		18274.89	9%	1644.74								1644.74
	金额合计		元				19919.63								19919.63

编制：wec-4198　　复核：

江苏省工程勘察设计出图专用章
大洲设计咨询集团有限公司
资质证书编号 A232006431 B232009155
江苏省住房和城乡建设厅监制(J)
有效期至二〇二四年九月三十日

表A.0.3-2 分项工程概算表

编制范围：黄石临空经济区道路提升项目（二期）- 黄兴淑线

分项编号：JA040101　　工程名称：热熔标线　　单位：m2　　数量：594.0　　单价：52.2　　第 20 页共 22 页　　21-2表

代号	工程项目			路面标线									合计	
	工程细目			沥青路面热熔标线										
	定额单位			100m2										
	工程数量			5.94										
	定额表号			5～1～9～4										
	工、料、机名称		单位	单价(元)	定额	数量	金额(元)	定额	数量	金额(元)	定额	数量	金额(元)	数量	金额(元)
1001001	人工		工日	110.07	3.2	19.01	2092.21							19.01	2092.21
5009008	热熔涂料		kg	6.2	469	2785.86	17272.33							2785.86	17272.33
6007003	反光玻璃珠JT/T280--1995 1、2号(A类)		kg	3	95.7	568.46	1705.37							568.46	1705.37
7801001	其他材料费		元	1	194.2	1153.55	1153.55							1153.55	1153.55
8003070	热熔标线设备(含热熔釜标线车BJ-130、油涂抹器动力等)		台班	836.4	0.48	2.85	2384.74							2.85	2384.74
8007003	装载质量4t以内载货汽车CA10B		台班	501.48	0.44	2.61	1310.67							2.61	1310.67
9999001	定额基价		元	1	3363	19978	19978							19978	19978
	直接费		元				25918.88								25918.88
	措施费	Ⅰ	元		5509.74										
		Ⅱ	元		19978.28										
	企业管理费		元		19978.28										
	规费		元		3007.55	34.8%	1046.63								1046.63
	利润		元		19978.27	7.42%	1482.39								1482.39
	税金		元		28447.89	9%	2560.31								2560.31
	金额合计		元				31008.2								31008.2

编制：wec-4198　　复核：

江苏省工程勘察设计出图专用章
大洲设计咨询集团有限公司
资质证书编号 A232006431 B232009155
江苏省住房和城乡建设厅监制(J)
有效期至二〇二四年九月三十日

表A.0.3-2 分项工程概算表

编制范围：黄石临空经济区道路提升项目（二期）- 黄兴淑线

分项编号：JA040103　　工程名称：振动标线　　单位：m2　　数量：24.3　　单价：　119.71　　第 21 页共 22 页　　21-2表

代号	工程项目			路面标线									合计	
	工程细目			振动标线										
	定额单位			100m2										
	工程数量			0.243										
	定额表号			5～1～9～7										
	工、料、机名称		单位	单价(元)	定额	数量	金额(元)	定额	数量	金额(元)	定额	数量	金额(元)	数量	金额(元)
1001001	人工		工日	110.07	7	1.7	187.23							1.7	187.23
5009007	底油		kg	11.37	23	5.59	63.55							5.59	63.55
6007003	反光玻璃珠JT/T280--1995 1、2号(A类)		kg	3	26.5	6.44	19.32							6.44	19.32
6007010	震动标线涂料		kg	8.12	784.9	190.73	1548.73							190.73	1548.73
7801001	其他材料费		元	1	194.2	47.19	47.19							47.19	47.19
8003075	凸起振动标线机		台班	623.72	1.37	0.33	207.64							0.33	207.64
8007003	装载质量4t以内载货汽车 CA10B		台班	501.48	2.61	0.63	318.05							0.63	318.05
9999001	定额基价		元	1	9701	2357	2357							2357	2357
	直接费		元				2391.71								2391.71
	措施费	Ⅰ	元		676.46										
		Ⅱ	元		2357.37										
	企业管理费		元		2357.37										
	规费		元		293.68	34.8%	102.2								102.2
	利润		元		2357.37	7.42%	174.92								174.92
	税金		元		2668.83	9%	240.2								240.2
	金额合计		元				2909.03								2909.03

编制：wec-4198　　复核：

江苏省工程勘察设计出图专用章
大洲设计咨询集团有限公司
资质证书编号 A232006431 B232009155
江苏省住房和城乡建设厅监制(J)
有效期至二〇二四年九月三十日

表A.0.3-2 分项工程概算表

编制范围：黄石临空经济区道路提升项目（二期）- 黄兴淑线

分项编号：JA0403　　工程名称：减速带　　单位：m　　数量：48.0　　单价：150.02　　第 22 页共 22 页　　21-2表

代号	工程项目			路面标线									合计	
	工程细目			橡胶减速带										
	定额单位			1m										
	工程数量			48										
	定额表号			5～1～9～10										
	工、料、机名称		单位	单价(元)	定额	数量	金额(元)	定额	数量	金额(元)	定额	数量	金额(元)	数量	金额(元)
1001001	人工		工日	110.07	0.2	9.6	1056.67							9.6	1056.67
6007013	橡胶减速带		m	68.38	1	48	3282.24							48	3282.24
7801001	其他材料费		元	1	14.6	700.8	700.8							700.8	700.8
8007003	装载质量4t以内载货汽车 CA10B		台班	501.48	0.03	1.44	722.13							1.44	722.13
9999001	定额基价		元	1	118	5680	5680							5680	5680
	直接费		元				5761.84								5761.84
	措施费	Ⅰ	元		1697.23										
		Ⅱ	元		5680.27										
	企业管理费		元		5680.27										
	规费		元		1215.17	34.8%	422.88								422.88
	利润		元		5680.27	7.42%	421.48								421.48
	税金		元		6606.2	9%	594.56								594.56
	金额合计		元				7200.76								7200.76

编制：wec-4198　　复核：

江苏省工程勘察设计出图专用章
大洲设计咨询集团有限公司
资质证书编号 A232006431
B232009155
江苏省住房和城乡建设厅监制(J)
有效期至二〇二四年九月三十日